KONAN
コーナン

CATALOG
No.2309

CAD図面・PDFカタログデータのダウンロードは

URL=https://www.konan-em.com/

空気圧

回路補器総合

KONAN LINE COMPONENTS

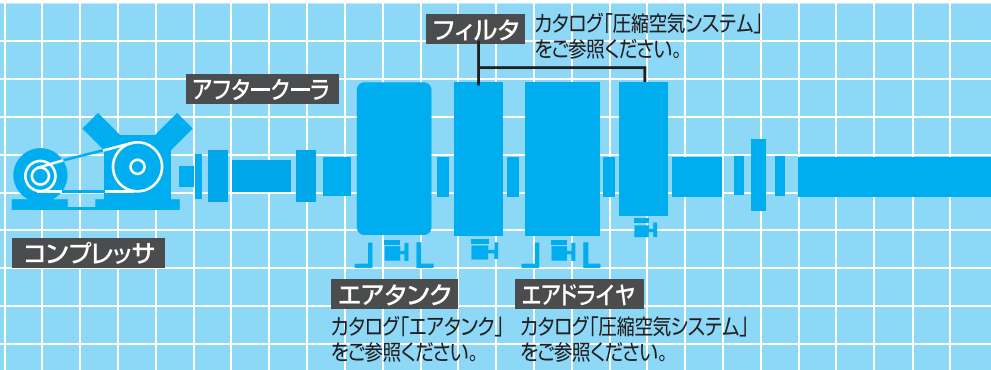

ラインを護り、ラインを活す。先進のフレキシブル・ラインナップ

KONANは、
「省」と「安全」をテーマとして、
空気圧ラインにおける回路補器のすみずみまで
完璧にサポートしてまいります。
基本性能を最重視した汎用形から、
産業別、用途別にセグメントした特殊形に至るまで、
高度化の一途をたどる自動化・省力化ニーズを
的確にとらえた自信のラインナップです。
ライン を護り、ラインを活かす。
KONANの空気圧回路用制御機器群を
ぜひご利用ください。

本冊子には、電磁弁やシリンダなどの適正作動に必要な回路制御機器群が収録されています。
ご選定にあたっては各形式ごとの仕様・性能を十分ご検討の上、システムに最適な機種をご採用下さい。
また、本冊子に記載以外の特殊仕様につきましてもお気軽にご相談下さい。

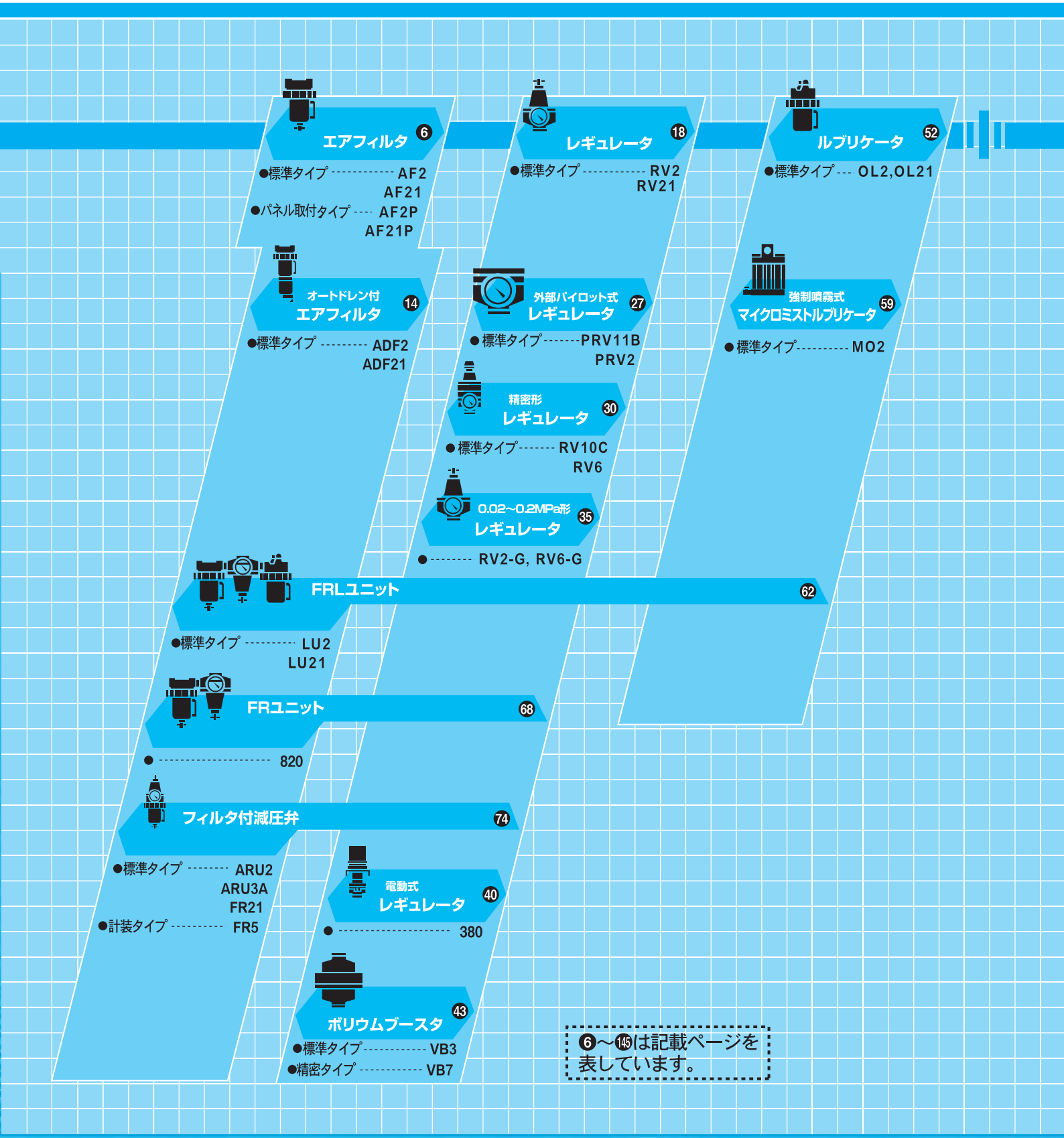

KONAN LINE COMPONENTS

方向制御弁

● 電磁弁

各種電磁弁のカタログ
をご参照ください。

4ポート 手動切替弁 81

●標準タイプ---------- PVT1
PVT406K
PVT410K
●ロック機構付----- PVT1M
●下部配管タイプ----- PVT1L
PVT406L
PVT410L

サイレンサ 87

●樹脂タイプ---------- ES3
●金属タイプ---------- ES4

●絞り弁付---------- EVS4
EVS5
EVS6

エキゾストフィルタ 94

●標準タイプ KMFC2

マニホールドフィルタ 97

●標準タイプ---------- MF2

スピードコントローラ 99

●標準タイプ ---------- SC6
SC213
●微調整タイプ----- SC6F

方向自在直配管形 スピードコントローラ 105

●標準タイプ---------- SC7

方向自在ワンタッチ方式 スピードコントローラ 108

●M3・M5・Rc1/8・1/4・3/8・1/2

チェックバルブ 114

●標準タイプ ---------- CV3

パイロット式 チェックバルブ 117

●標準タイプ---------- CVP2

シャトルバルブ 119

●標準タイプ---------- CVT3

クイックレリーズバルブ 122

●標準タイプ---------- QEV3

セフティブロックバルブ 126

●標準タイプ---------- CVD1

ロックアップバルブ 128

●標準タイプ ---------- LVS5
LVD5

シリンダ飛出し防止弁 スロースタートバルブ 133

●標準タイプ---------- SSV2

圧力検知バルブ 136

●3ポート標準タイプ------- PSV5
●5ポート標準タイプ------ PSV2
●5ポート低圧仕様---- PSV3L

ワンタッチ継手 タッチコネクタ 140

●M5×0.8・Rc1/8・1/4・3/8・1/2

タッチチューブ 147

● Φ4・6・8・10・12mm

アクチュエータ

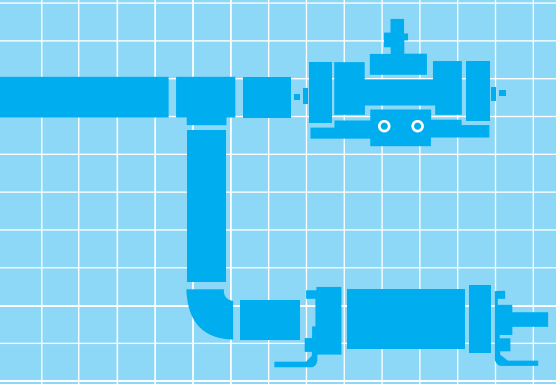

カタログ「ロータリアクチュエータ」をご参照ください。

カタログ「エアシリンダ」をご参照ください。

I N D E X

	ページ
エアフィルタ	6
オートドレン付 エアフィルタ	14
レギュレータ	18
外部パイロット式 レギュレータ	27
精密形 レギュレータ	30
0.02～0.2MPa形 レギュレータ	35
電動式 レギュレータ	40
ボリウムブースタ	43
ルブリケータ	52
強制噴霧式 マイクロミストルブリケータ	59
FRLユニット	62
FRユニット	68
フィルタ付減圧弁	74
4ポート 手動切換弁	81
サイレンサ	87
エキゾストフィルタ	94
マニホールドフィルタ	97
スピードコントローラ	99
方向自在ねじ込方式 スピードコントローラ	105
方向自在ワンタッチ方式 スピードコントローラ	108
チェックバルブ	114
パイロット式 チェックバルブ	117
シャトルバルブ	119
クイックレリーズバルブ	122
セフティブロックバルブ	126
ロックアップバルブ	128
飛出し防止弁 スロースタートバルブ	133
圧力検知バルブ	136
ワンタッチ継手 タッチコネクタ	140
タッチチューブ	147

エアフィルタ

空気圧ラインにおけるさまざまなトラブルの起因となるドレン・ゴミは配管の腐食、配管抵抗の増大、さらにはライン中の操作機器の機能を阻害し、不測の事故を引き起す場合もあります。ドレン・ゴミを取り除きラインのノートラブル化をはかるため、エアフィルタを必ずご使用ください。

AF2/AF21	標準タイプ	RC 1/8～100A
AF2P/AF21P	操作ボックス内取付タイプ	RC 1/4～1

JIS 記号

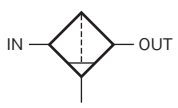

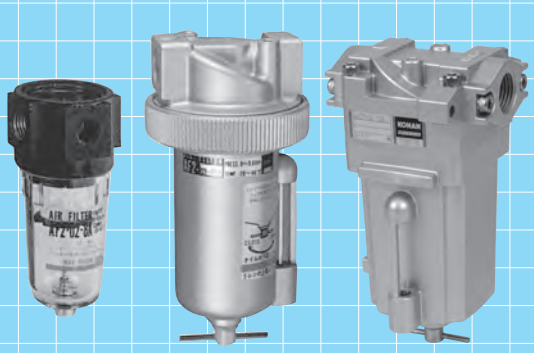

形式記号

ご注文の際は下記の形式記号でご発注ください。

標準タイプ

Rc 1/8～1/4	AF2 –02– ② – ⑩ ● 配管口径 ● ブラケット
Rc 1/4～1/2	AF21 ① –04– ③ – ⑦ – ⑧ – ⑩ ● 外部耐蝕 ● 配管口径 ● 使用温度範囲 ● エレメントの濾過度 ● ブラケット
Rc 3/4～1	AF2 ① –08– ④ – ⑦ – ⑧ ● 外部耐蝕 ● 配管口径 ● 使用温度範囲 ● エレメントの濾過度
Rc 1_1/4～2	AF2 ① – ⑤ – ⑦ – ⑧ – ⑨ – ⑩ ● 外部耐蝕 ● 配管口径 ● 使用温度範囲 ● エレメントの濾過度 ● レベルゲージ ● ブラケット
Rc 2_1/2～100A フランジ	AF2 – ⑥ ● 配管口径

操作ボックス内取付タイプ

制御ボックスに収納を目的として作られました。ドレンコックがなく、配管用のメスねじが設けられています。ドレン排出用のバルブを別途設けてください。

Rc 1/4～1/2	AF21P ① –04– ③ – ⑦ – ⑧ – ⑩ ● 外部耐蝕 ● 配管口径 ● 使用温度範囲 ● エレメントの濾過度 ● ブラケット
Rc 3/4～1	AF2P ① –08– ④ – ⑦ – ⑧ ● 外部耐蝕 ● 配管口径 ● 使用温度範囲 ● エレメントの濾過度

❶ 外部耐蝕

●外気に触れる部分にＶトップ塗装を施し、露出部のボルト・ナットおよびブラケット等にSUS製を使用しています。

標準	無記入
外部耐蝕タイプ	S

❷ 配管口径

Rc 1/8	6A
Rc 1/4	8A

❸ 配管口径

Rc 1/4	8A
Rc 3/8	10A
Rc 1/2	15A

❹ 配管口径

Rc 3/4	20A
Rc 1	25A

❺ 配管口径

Rc 1_1/4	32A
Rc 1_1/2	40A
Rc 2	50A

❻ 配管口径

Rc 2_1/2	65A
80A フランジ	80A
100A フランジ	100A

❼ 使用温度範囲

一般用	－20～60℃	無記入
耐熱用	5～100℃	HT
耐寒用	－40～45℃	LT

●耐熱・耐寒用は納期に若干の余裕をお見積りください。
●5℃以下でご使用の場合はくれぐれも凍結にご注意下さい。
●配管口径Rc2のものは、耐寒用を製作しておりませんのでご注意ください。

❽ エレメントの濾過度

一般用	40 μm	無記入
計装用	5 μm	5

●AF2-02の濾過度はすべて5μmとなりますのでご注意ください。

❾ レベルゲージ

不要	無記入
F側に取付	F
B側に取付	B

❿ ブラケット

不要	無記入
あり	BR

●取付けずに付属して出荷いたします。

仕様

形式記号	標準タイプ	AF2-02	
配管口径		6A	8A
		Rc1/8	Rc1/4
※1 有効断面積		7㎟（濾過度 5μm）	
使用圧力		0 ～ 1MPa	
耐圧力		1.5MPa	
使用温度		− 20 ～ 60℃	
質量		0.19kg	

形式記号	標準タイプ	AF21-04			AF2-08		AF2					
	操作ボックス内取付タイプ	AF21P-04			AF2P-08							
配管口径		8A	10A	15A	20A	25A	32A	40A	50A	65A	80A フランジ	100A フランジ
		Rc1/4	Rc3/8	Rc1/2	Rc3/4	Rc1	Rc1 1/4	Rc1 1/2	Rc2	Rc2 1/2		
※1 有効断面積	一般用	40㎟	68㎟	90㎟	171㎟	190㎟	480㎟	655㎟	1060㎟	1450㎟	1800㎟	2500㎟
	計装用	28㎟	30㎟	40㎟	76㎟	77㎟	190㎟	190㎟	300㎟	−	−	−
使用圧力		0 ～ 1.0MPa										
耐圧力		1.5MPa										
使用温度		一般用 − 20 ～ 60℃ 耐熱用 5 ～ 100℃ 耐寒用 − 40 ～ 45℃					− 20 ～ 60℃					
質量		0.58kg		0.62kg	0.6kg		12.0kg		22.0kg	28.0kg	39.0kg	50.0kg

●上記質量値には、取付ブラケットの質量は含まれておりません。
●上記仕様以外でご使用の場合は、ご相談下さい。
※ 1. 有効断面積は、1 次圧力：0.5MPa 圧力降下（△ P）：0.05MPa の場合の値を示します。

作動

標準タイプ

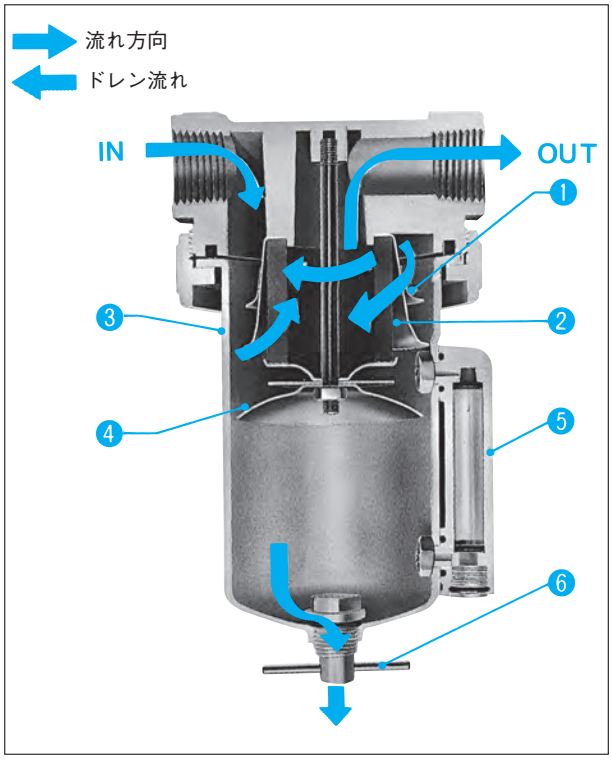

❶デフレクタ
IN ポートから入った空気圧を旋回流に変え、遠心分離により水分を空気中から分離します。

❷エレメント
遠心力によりふるい切れない、軽いゴミ、異物等を最終的に濾過します。

❸ボウル
遠心力により分離されたドレンが、ボウルの内壁を伝わってボウルの底に溜ります。

❹バッフルプレート
ボウルの底に溜ったドレンが、再び空気中に混入されるのを防ぎます。

❺サイドグラス
ドレンの溜り具合を確認します。

❻ドレンコック
ハンドルを左に廻すとドレンが排出されます。

外形寸法図

標準タイプ

AF2-02-6A・8A

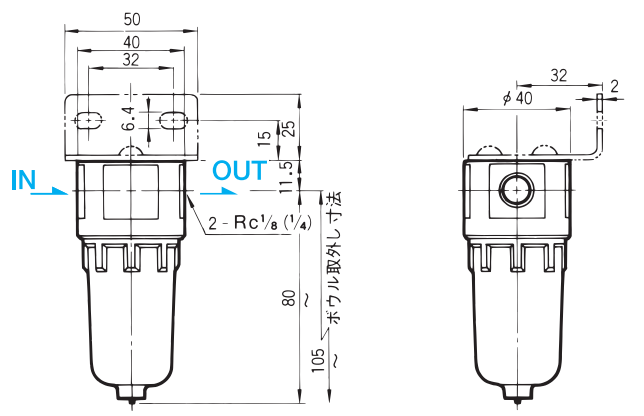

AF21-04-8A・10A・15A

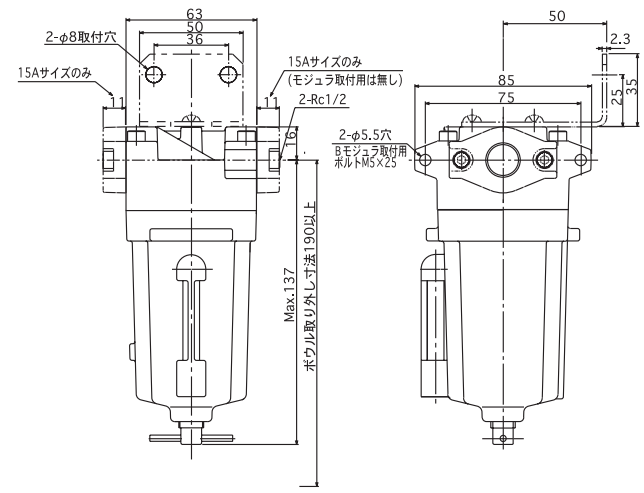

AF2-08-20A・25A

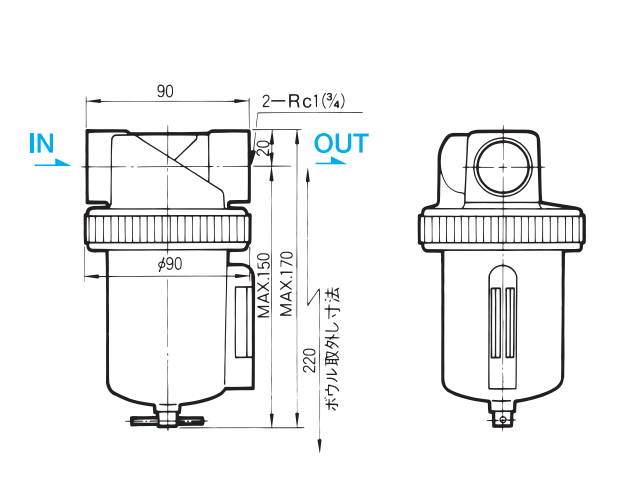

操作ボックス内取付タイプ

AF21P-04-8A・10A・15A

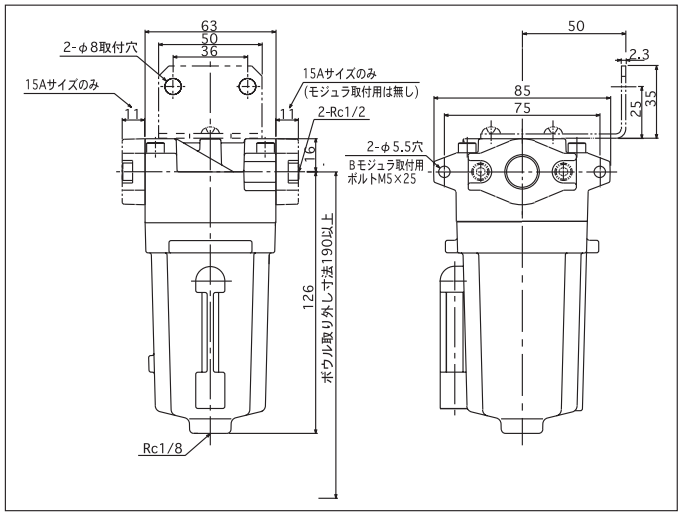

AF2P-08-20A・25A

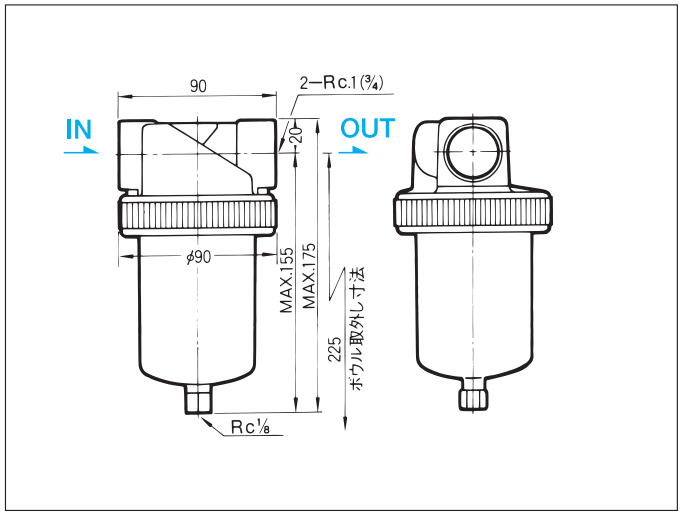

外形寸法図

標準タイプ

AF2-32A・40A

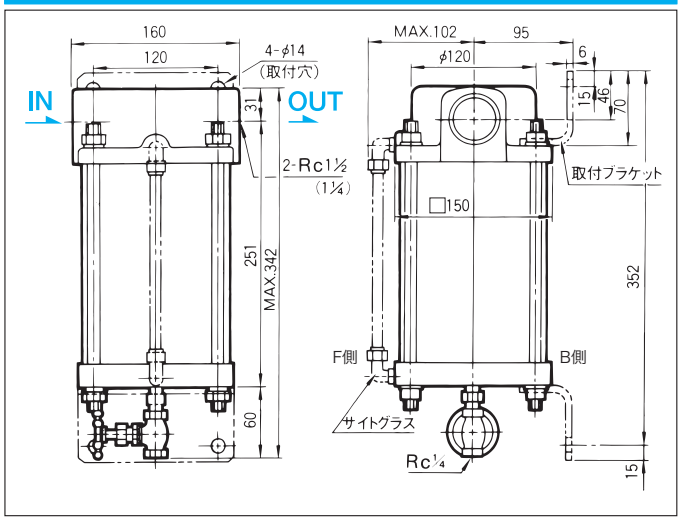

AF2-80A

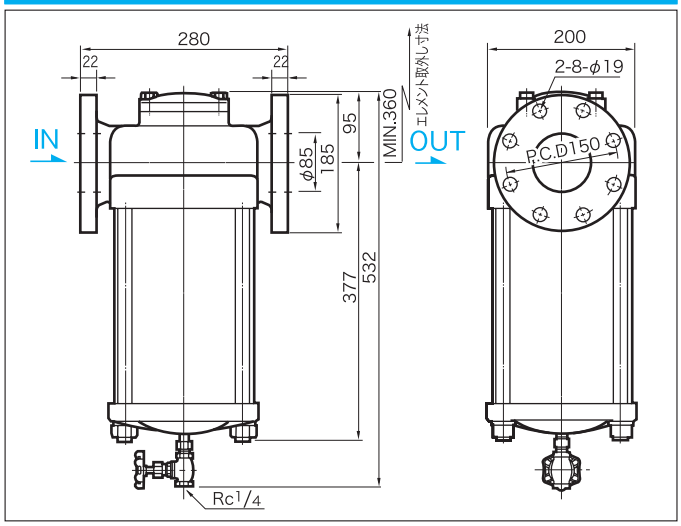

AF2-50A

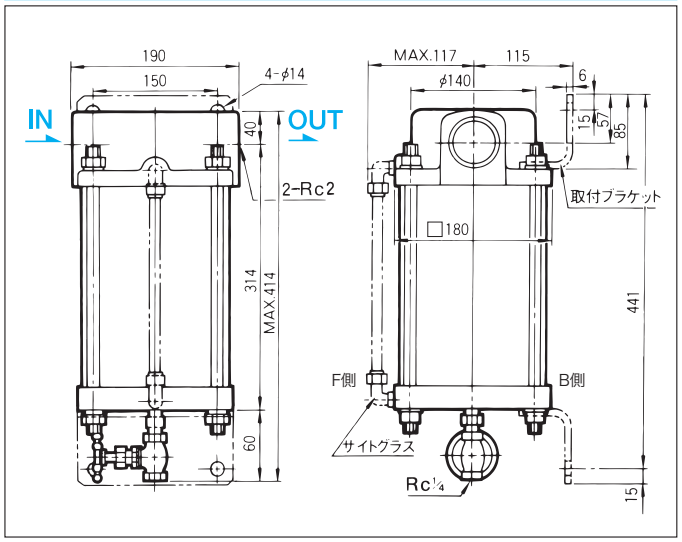

AF2-100A

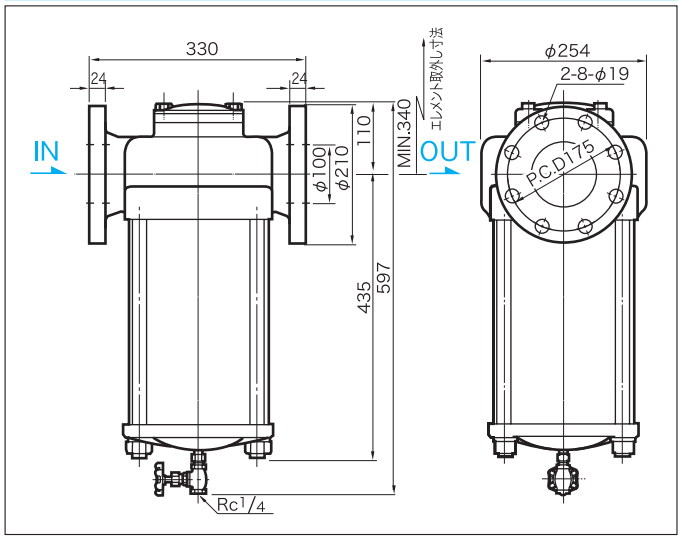

AF2-65A

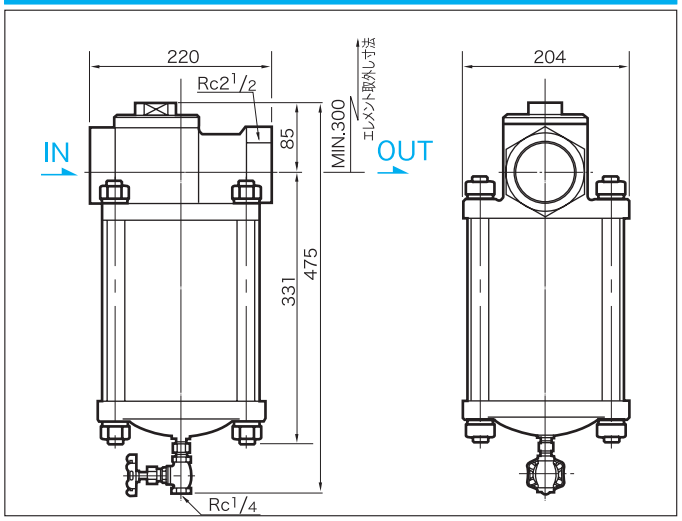

性能表

流量特性グラフ(濾過度 40μm)

標準タイプ・パネル取付タイプ

AF21-04-8A

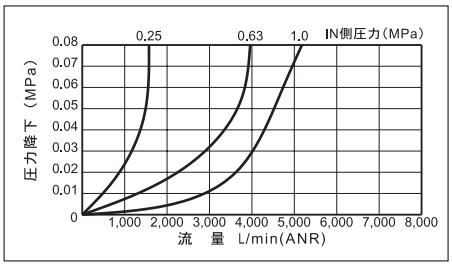

AF2-08-20A

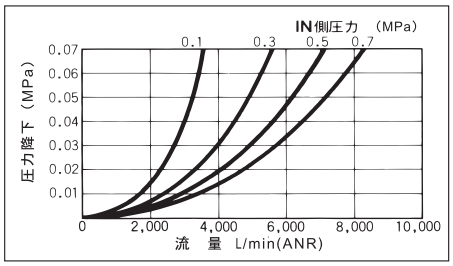

AF2-32A

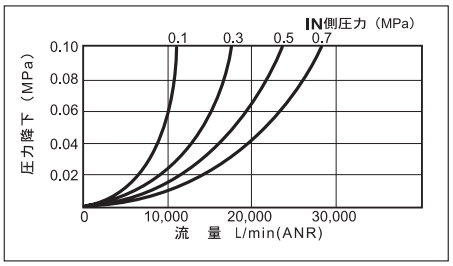

AF21-04-10A

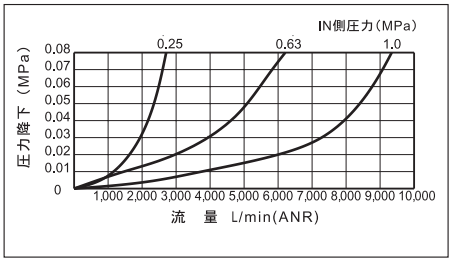

AF2-08-25A

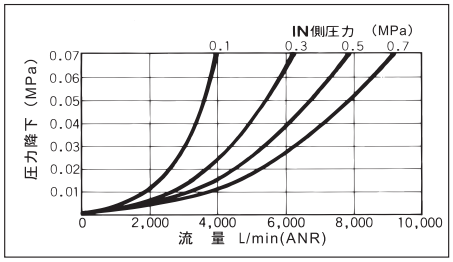

AF2-40A

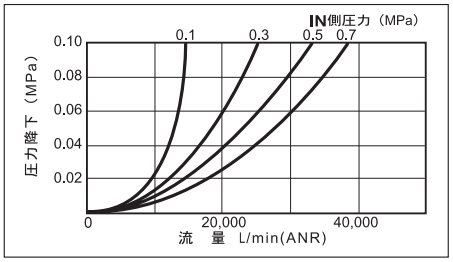

AF21-04-15A

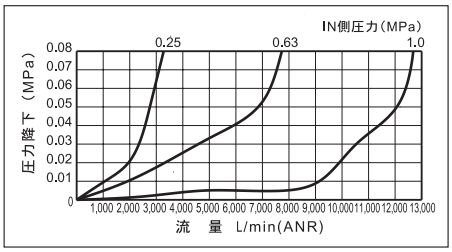

AF2-50A

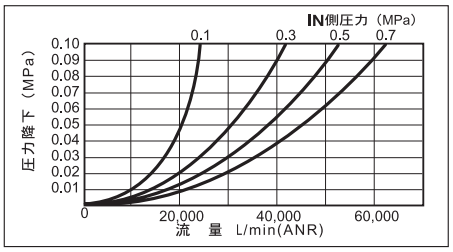

AF2-65A

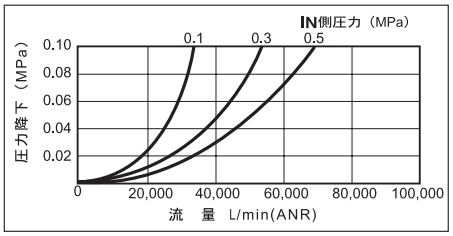

AF2-80A

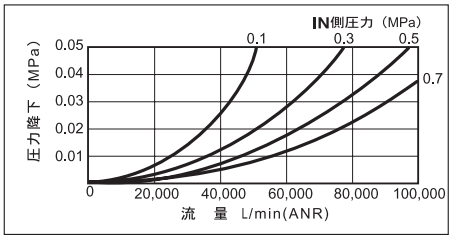

AF2-100A

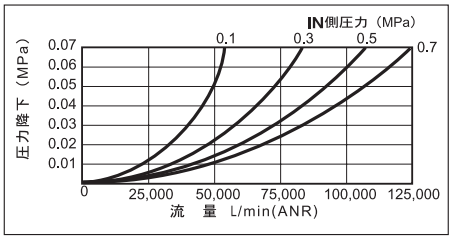

性能表

流量特性グラフ(濾過度 5μm)

標準タイプ・パネル取付タイプ

AF2-02-6A-8A

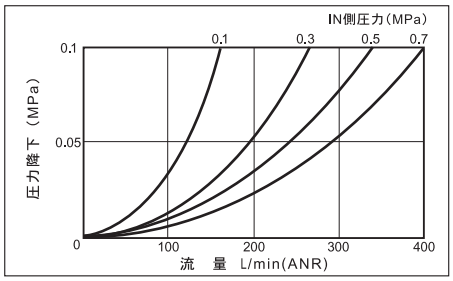

AF21-04-8A

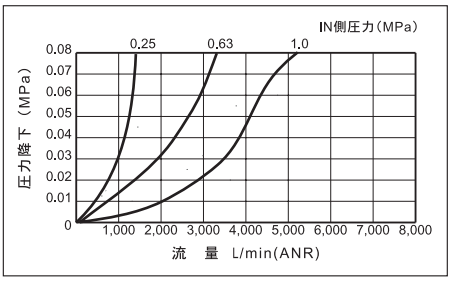

AF2-08-20A

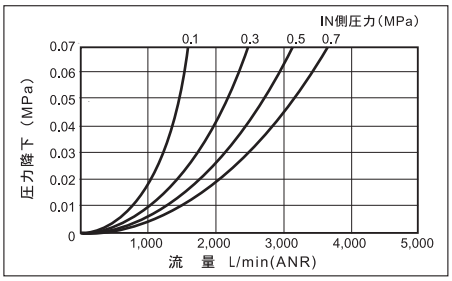

AF21-04-10A

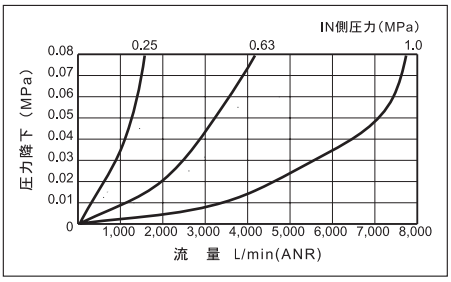

AF2-08-25A

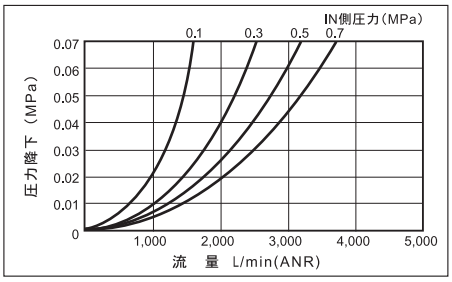

AF21-04-15A

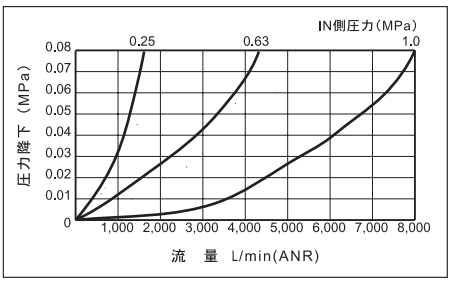

性能表

流量特性グラフ(濾過度 5μm)

AF2-32A

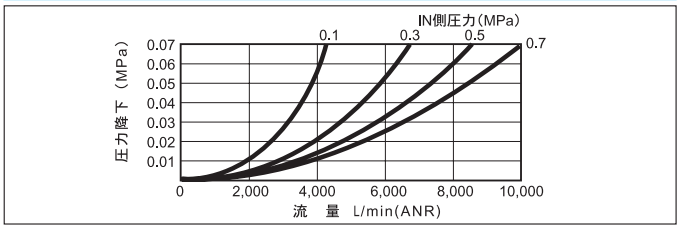

AF2-40A

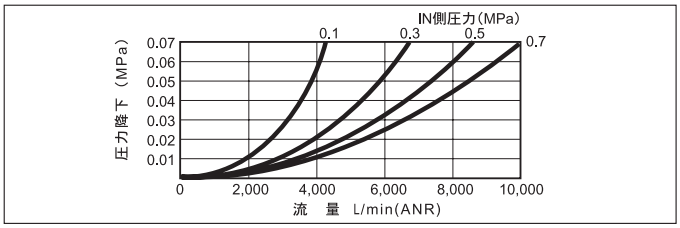

AF2-50A

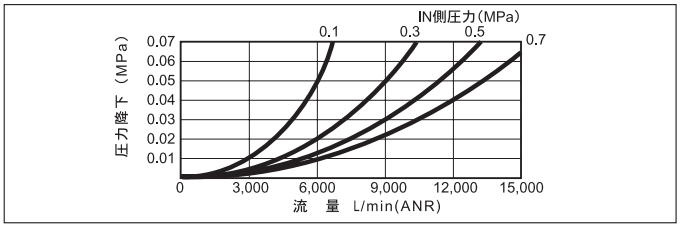

取扱上の注意

1 ドレンの排出は――。

AF2-02 形タイプ

●ドレンバルブの押し棒を押し上げてください。

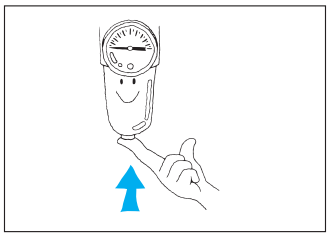

標準 / 外部耐蝕タイプ

●ドレンコックのハンドルを左に廻してください。ボウル内の圧力により、ドレンが排出されます。

操作ボックス内取付タイプ

●Rc 1/8 ネジが加工してあります。ドレン排水管または、チューブを接続してください。

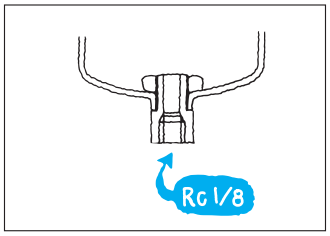

Rc1_1/4 以上タイプ

●ストップバルブを緩めてください。ボウル内の圧力により、ドレンが排出されます。

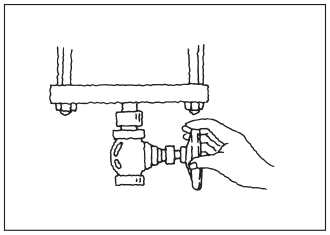

2 設置上の注意――。

●空気源からできるだけ離して設置して下さい。

●エレメントの保守点検のため、ボウルの外せるスペースをあけて取付けてください。

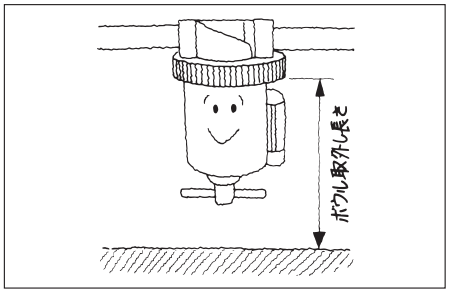

●取付けは、ドレン排出口が真下になるよう、配管、取付けをしてください。

オートドレン付
エアフィルタ

ADF2/ADF21	標準タイプ	RC 1/4～2

空気ラインのドレン・ゴミを分離、除去しラインのノートラブルをはかるエアフィルタに自動排水器を装着しました。

JIS 記号

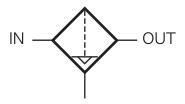

形式記号

ご注文の際は下記の形式記号でご発注ください。

標準タイプ

Rc 1/4 ～ 1/2	ADF21 ❶ –04– ❷ – ❺ – ❻
Rc 3/4 ～ 1	ADF2 ❶ –08– ❸ – ❺
Rc 1_1/4 ～ 2	ADF2 ❶ – ❹ – ❺ – ❻

❶ 外部耐蝕　❷ 配管口径　❺ エレメントの濾過度　❻ ブラケット

❶外部耐蝕

●外気に触れる部分にＶトップ塗装を施し、露出部のボルト・ナットおよびブラケット等にSUS製を使用しています。

標準	無記入
外部耐蝕タイプ	S

❷配管口径

Rc 1/4	8A
Rc 3/8	10A
Rc 1/2	15A

❸配管口径

Rc 3/4	20A
Rc 1	25A

❹配管口径

Rc 1_1/4	32A
Rc 1_1/2	40A
Rc 2	50A

❺エレメントの濾過度

一般用	40 μm	無記入
計装用	5 μm	5

❻ブラケット

不要	無記入
あり	BR

●取付けずに付属して出荷いたします。

仕様

形式記号		ADF21-04			ADF2-08		ADF2		
配管口径		8A	10A	15A	20A	25A	32A	40A	50A
		Rc1/4	Rc3/8	Rc1/2	Rc3/4	Rc1	Rc1 1/4	Rc1 1/2	Rc2
有効断面積	一般用	40㎟	68㎟	90㎟	171㎟	190㎟	480㎟	655㎟	1060㎟
	計装用	28㎟	30㎟	40㎟	76㎟	77㎟	190㎟		300㎟
使用圧力		0 ～ 1.0MPa							
耐圧力		1.5MPa							
使用温度		－ 20 ～ 60℃ (5℃以下でご使用の場合は凍結にご注意下さい。)							
質量		0.86kg		0.9kg	0.88kg		14.8kg		24.8kg

●上記質量値には、取付ブラケットの質量は含まれておりません。
●上記仕様以外でご使用の場合は、ご相談下さい。

作動

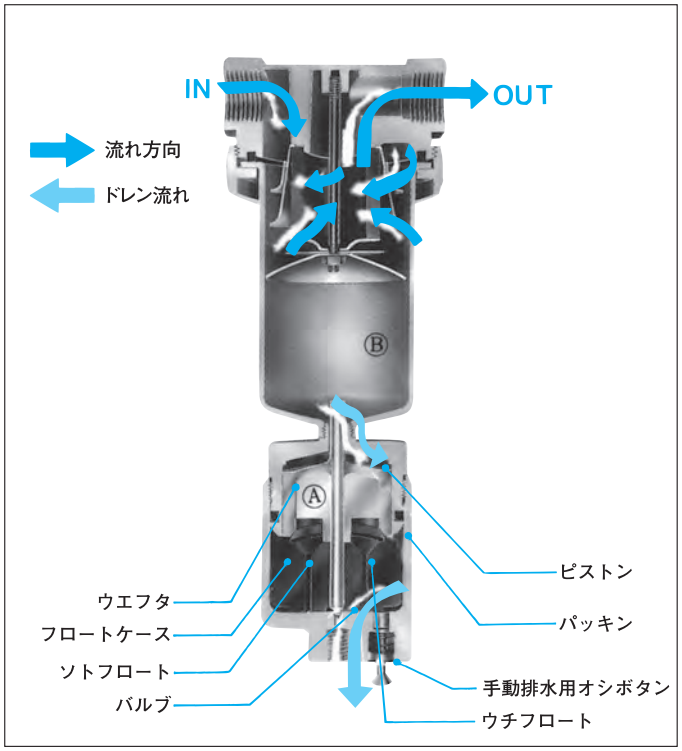

❶フィルタによって分離されたドレンがフロートケース下部に溜ると、ウチフロート及びソトフロートはドレンによる浮力で浮き上ります。

❷ウチフロートはピストンを押し上げ、ソトフロートはピストン外輪及びウエフタ下部のシール面を押え、Ⓐ、Ⓑ両室の空気流通をしゃ断します。

❸この状態で空気が消費されると、Ⓐ、Ⓑ両室間に圧力差が生じ、その圧力差が10%以上になるとピストンは更に浮き上がり下部バルブが開いて、ドレンを排水します。一度排水すればⒶ室圧力＝Ⓑ室圧力となりピストンは降下し、下部バルブも閉じます。

❹したがって電磁弁操作により、空気が断続的に消費される場合に有効な作動を果します。
操作空気圧力が0.05MPa以下の場合には両フロートの浮力によって生じる上向き力によって、ピストンは自動的に浮上がり下部バルブを開いてドレンを排水します。この場合は差圧のあるなしにかかわらず作動します。また手動排水用オシボタンを押し上げると空気圧力に関係なく下部バルブが開きドレンを排出します。

外形寸法図

ADF21-04-8A・10A・15A

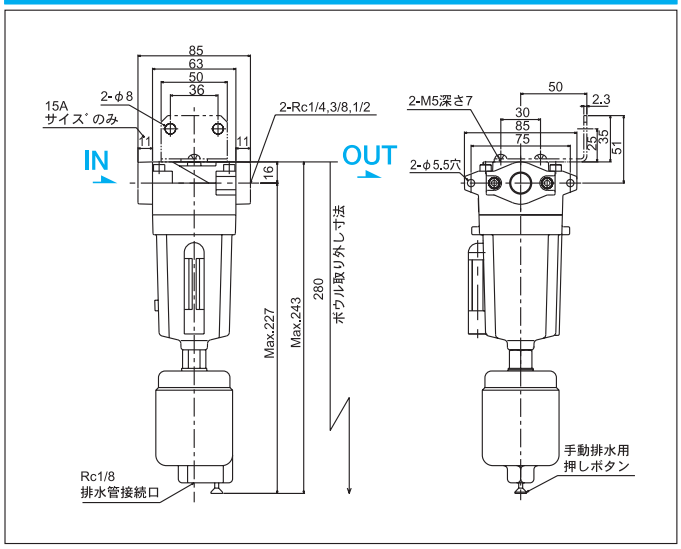

ADF2-08-20A・25A

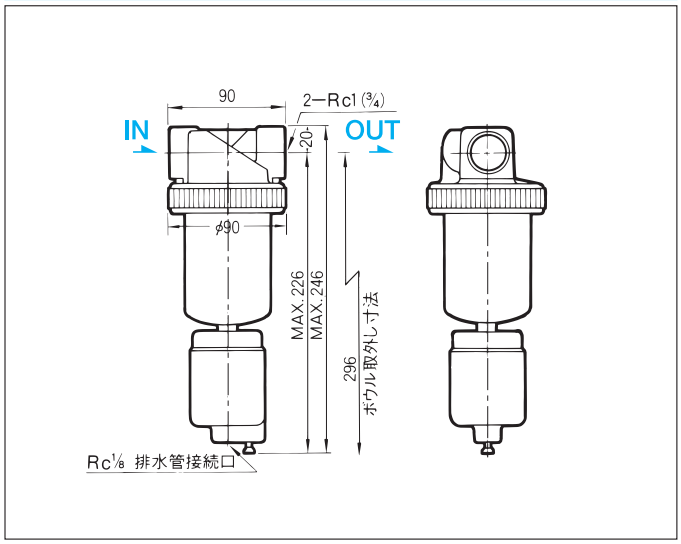

外形寸法図

ADF2-32A・40A

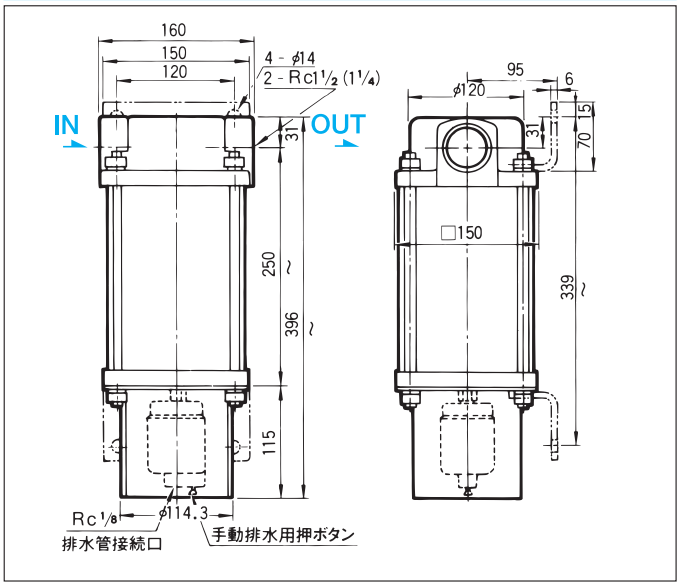

ADF2-50A

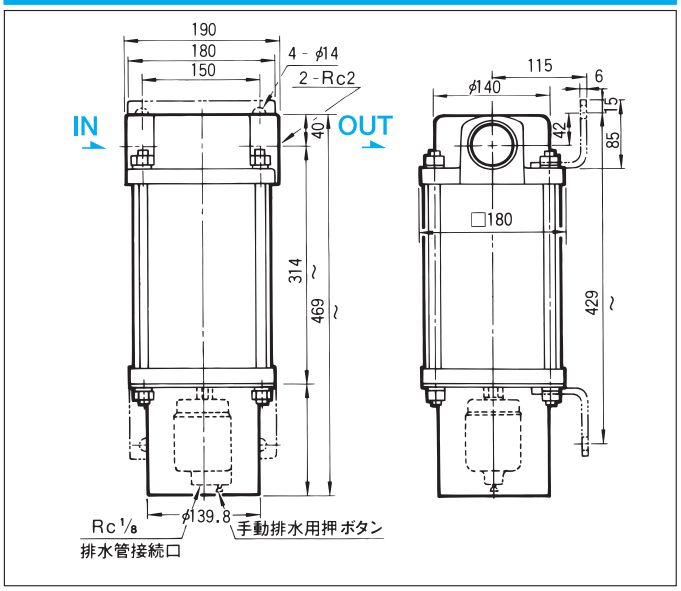

取扱上の注意

1 設置上の注意――。

●設置位置

空気源からできるだけ離して設置して下さい。
また、衝撃のない場所に取付けてください。

●ボウル取り外し長さ

①エレメントの保守点検のため、ボウルの外せるスペースをあけて取付けてください。

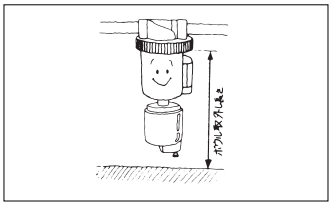

②取付けは、ドレン排出口が真下になるよう、配管、取付けをしてください。

2 ドレンの排出は――。

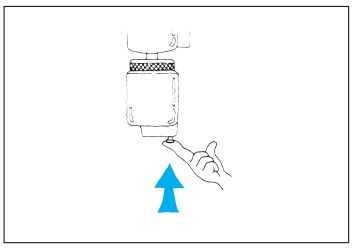

●排水条件

①末端機器の操作により、ボウル内の圧力が供給圧力の10%以上に降下する場合。
②供給圧力が0.05MPa以下になる場合。
③手動排水用オシボタンを押し上げたとき。

レギュレータ

RV2/RV21	標準タイプ	RC 1/8～2 1/2
RV2P/RV21P	パネル取付タイプ	RC 1/4～1/2

レギュレータは、コンプレッサーから供給される圧縮空気を減圧し、空気圧ライン中に一定の圧力を自動的に供給あるいは保持するために用いられます。

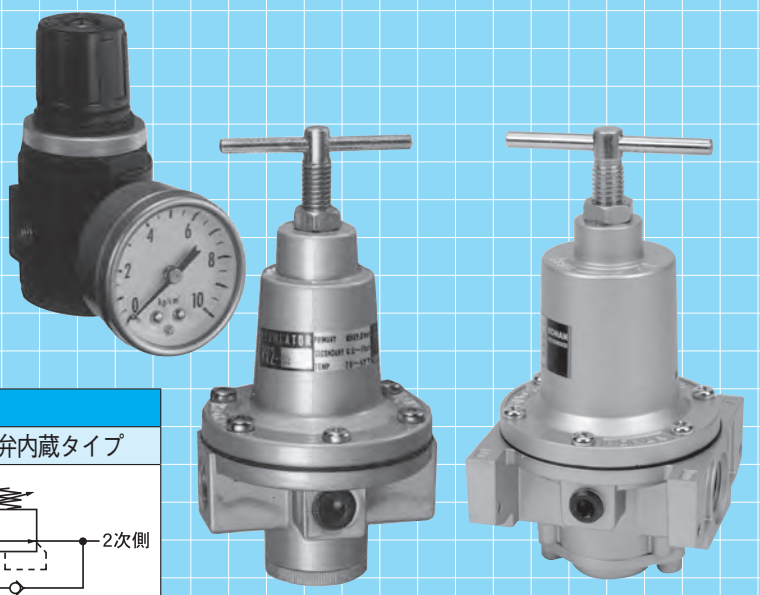

JIS 記号		
Rc1/8 ～ 1	Rc1_1/4 ～ 2_1/2	チェック弁内蔵タイプ
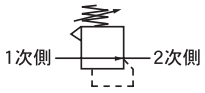	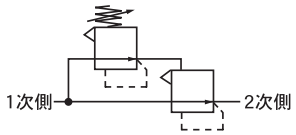	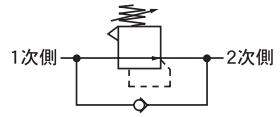

形式記号

ご注文の際は下記の形式記号でご発注ください。

標準タイプ

Rc 1/8 ～ 1/4

RV2 –02 – ③ – ⑩ – ⑪

● 配管口径　● 圧力計　● ブラケット

Rc 1/4 ～ 3/8

RV ① 2 ② – 03 – ④ – ⑨ – ⑩ – ⑪

● チェック弁内蔵　● 外部耐蝕　● 配管口径　● 使用温度範囲　● 圧力計　● ブラケット

Rc 3/8 ～ 1/2

RV ① 21 ② – 04 – ⑤ – ⑨ – ⑩ – ⑪

● チェック弁内蔵　● 外部耐蝕　● 配管口径　● 使用温度範囲　● 圧力計　● ブラケット

Rc 3/4 ～ 1

RV ① 2 ② – 08 – ⑥ – ⑨ – ⑩ – ⑪

● チェック弁内蔵　● 外部耐蝕　● 配管口径　● 使用温度範囲　● 圧力計　● ブラケット

Rc 1_1/4 ～ 1_1/2

RV2 ② –14 – ⑦ – ⑩

● 外部耐蝕　● 配管口径　● 圧力計

Rc 2 ～ 2_1/2

RV2 ② –20 – ⑧ – ⑩

● 外部耐蝕　● 配管口径　● 圧力計

パネル取付タイプ

操作パネル面には圧力調整用ハンドルのみ出るようにした取付タイプです。

Rc 1/4 ～ 3/8

RV ① 2P ② – 03 – ④ – ⑨ – ⑩

● チェック弁内蔵　● 外部耐蝕　● 配管口径　● 使用温度範囲　● 圧力計

Rc 3/8 ～ 1/2

RV ① 21P ② – 04 – ⑤ – ⑨ – ⑩

● チェック弁内蔵　● 外部耐蝕　● 配管口径　● 使用温度範囲　● 圧力計

❶ チェック弁内蔵

不要	無記入
あり	C

❷ 外部耐蝕

●外気に触れる部分にＶトップ塗装を施し、露出部のボルト・ナットおよびブラケット等にSUS製を使用しています。

標準	無記入
外部耐蝕タイプ	S

❸ 配管口径

Rc 1/8	6A
Rc 1/4	8A

❹ 配管口径

Rc 1/4	8A
Rc 3/8	10A

❺ 配管口径

Rc 3/8	10A
Rc 1/2	15A

❻ 配管口径

Rc 3/4	20A
Rc 1	25A

❼ 配管口径

Rc 1_1/4	32A
Rc 1_1/2	40A

❽ 配管口径

Rc 2	50A
Rc 2_1/2	65A

❾ 使用温度範囲

一般用	－20～60℃	無記入
耐熱用	5～100℃	HT
耐寒用	－40～45℃	LT

●耐熱・耐寒用は納期に若干の余裕をお見積り下さい。
●5℃以下でご使用の場合は、くれぐれも凍結のないようにご注意下さい。

❿ 圧力計

不要	無記入
あり	G

●圧力計サイズ
RV2-02は直径４０mm
その他は直径５０mm
目盛０～1MPa
●取付けずに付属して出荷いたします。

⓫ ブラケット

不要	無記入
あり	BR

●取付けずに付属して出荷いたします。

仕様

形式記号	標準タイプ	RV2-02		RV2-03		RV21-04		RV2-08		RV2-14		RV2-20	
	パネル取付タイプ			RV2P-03		RV21P-04							
配管口径		6A	8A	8A	10A	10A	15A	20A	25A	32A	40A	50A	65A
		Rc1/8	Rc1/4	Rc1/4	Rc3/8	Rc3/8	Rc1/2	Rc3/4	Rc 1	Rc1 1/4	Rc1 1/2	Rc2	Rc2 1/2
使用圧力	1次側（IN）	Max.1.0MPa											
	2次側（OUT）	0.05～0.7MPa											
耐圧力		1.5MPa（一次側のみ）											
使用温度		－20～60℃		一般用 －20～60℃ 耐熱用 5～100℃ 耐寒用 －40～45℃						－20～60℃			
質量		0.25kg		0.58kg		0.84kg		2.5kg		5.1kg		5.2kg	

●上記質量値には、取付ブラケットの質量は含まれておりません。
●上記仕様以外でご使用の場合は、ご相談下さい。

作動

標準タイプ

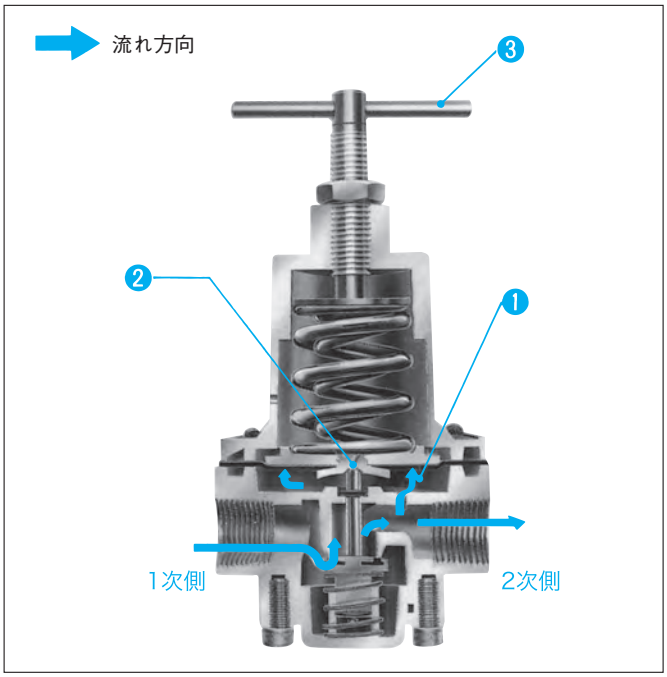

❶ダイヤフラム室

- 1次側から入った空気圧が2次側に流れると同時にダイヤフラム室にも空気圧が流入します。ダイヤフラム室内の圧力がバネ力と平衡するまでダイヤフラムを押し上げ、バルブを閉じます。
- 2次側の圧力が低下すると、再びバルブが開き1次側の空気圧は、2次側に供給されます。

❷リリーフ弁

- ハンドルを左に廻して設定圧力を下げると、ダイヤフラム室の圧力に比べバネ力が小さくなるためダイヤフラムは押し上げられ、リリーフ弁が開き、2次側の空気圧は、バネ力と平衡するまで大気へ放出されます。

❸ハンドル（チョウセツネジ）

- 設定圧力を下げるときは、ハンドルを左に廻します。
- ハンドルを右に廻して行くと、チョウセツネジの先端がバネオサエを押し下げ、バネを圧縮します。またそれらの動きによりバルブが開かれます。バルブが開くと1次側から入った空気圧が2次側へ流れます。

外形寸法図

標準タイプ

RV2-02-6A・8A

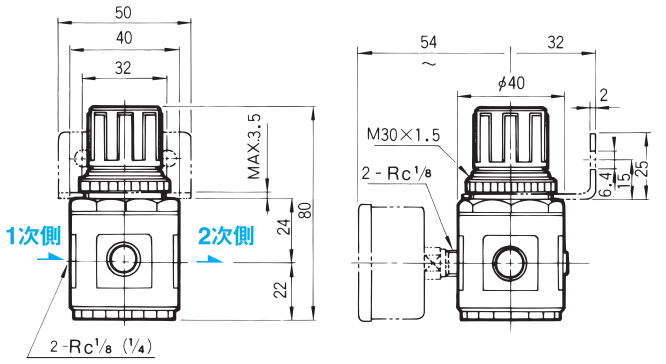

RV2-03-8A・10A

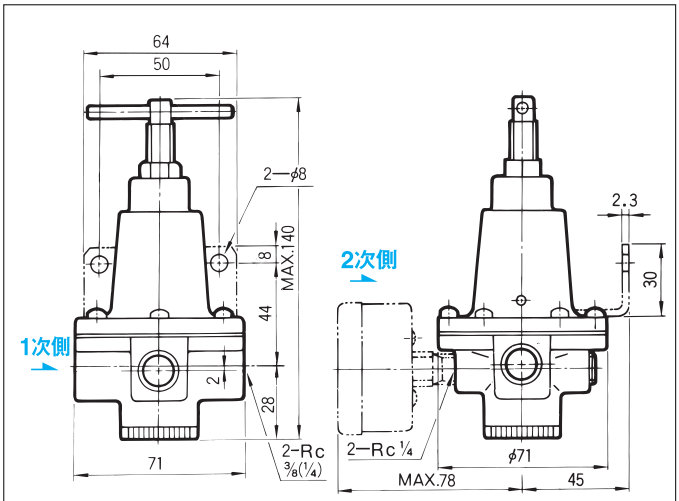

RV21-04-10A・15A

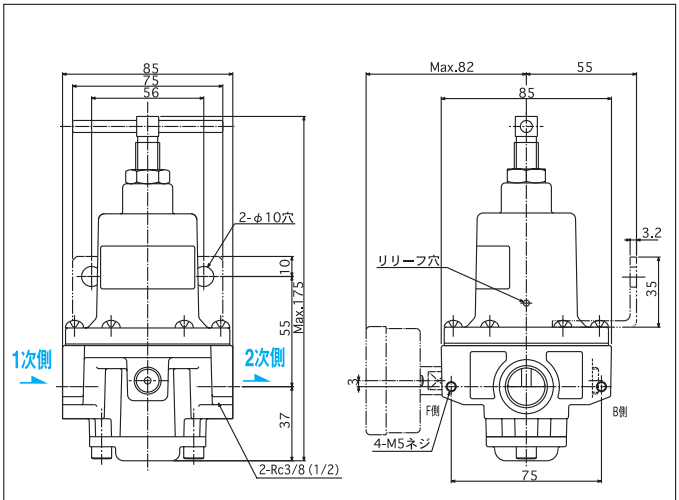

パネル取付タイプ

RV2P-03-8A・10A

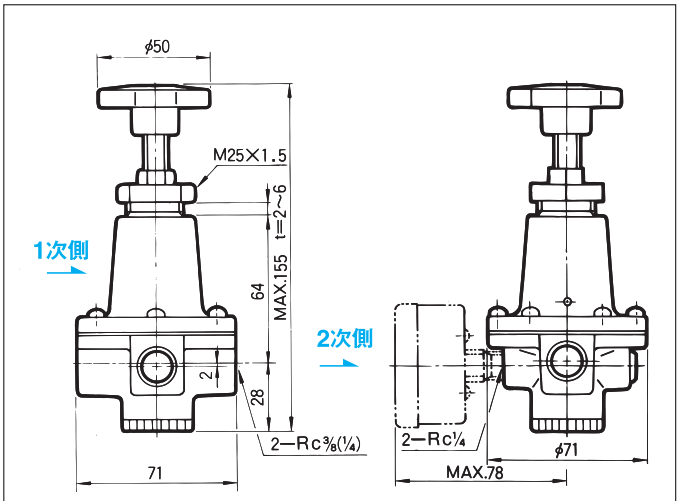

RV21P-04-10A・15A

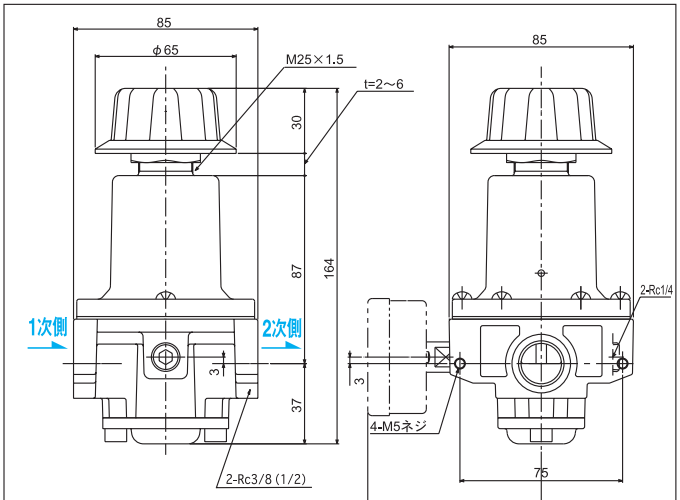

外形寸法図

標準タイプ

RV2-08-20A・25A

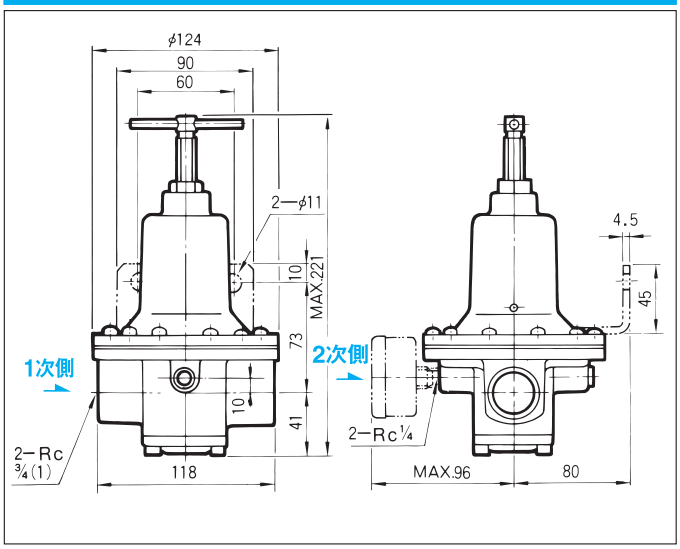

RV2-14-32A・40A

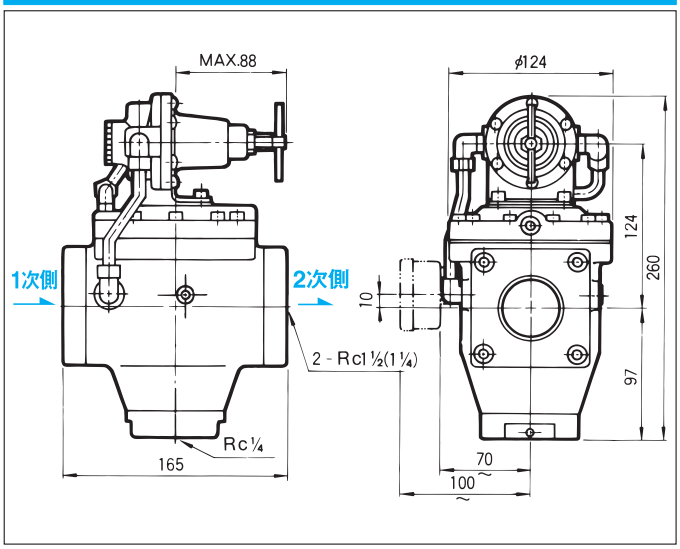

RV2-20-50A・65A

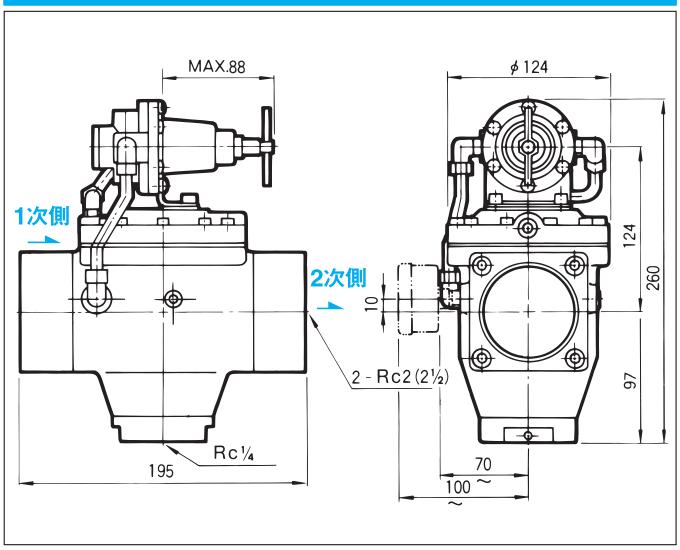

性能表

圧力特性グラフ

標準タイプ・パネル取付タイプ

RV2-02-6A・8A

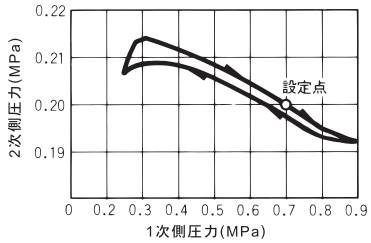

RV2-08-20A

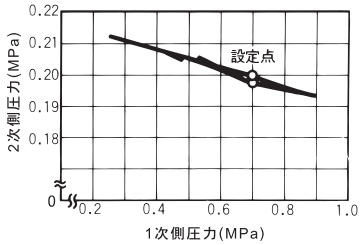

RV2-14-32A

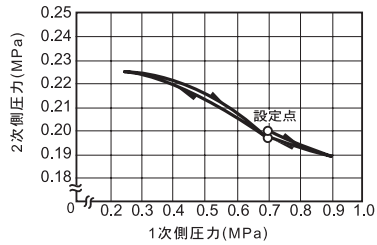

RV2-03-8A

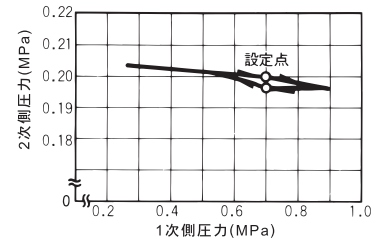

RV2-08-25A

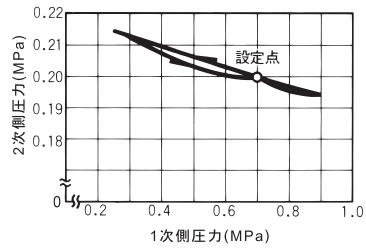

RV2-14-40A

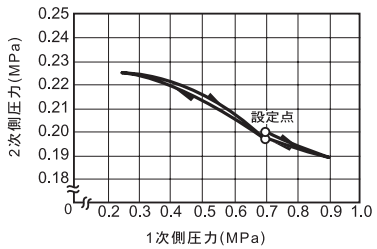

RV2-03-10A

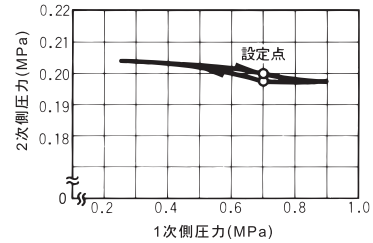

RV2-20-50A

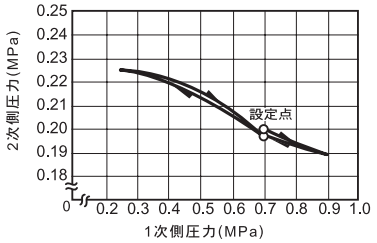

RV21-04-10A

※RV21は新JIS規定による特性グラフです。

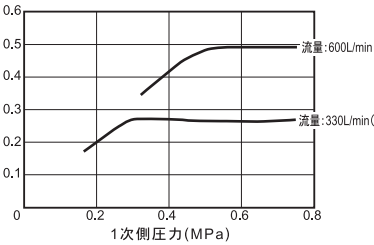

RV2-20-65A

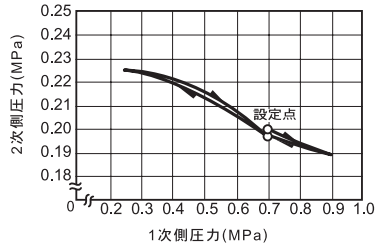

RV21-04-15A

※RV21は新JIS規定による特性グラフです。

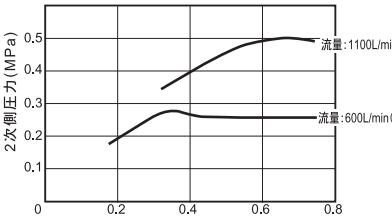

性能表

流量特性グラフ

標準タイプ・パネル取付タイプ

RV2-02

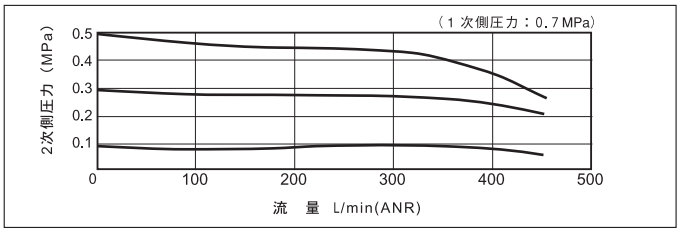

RV2-14

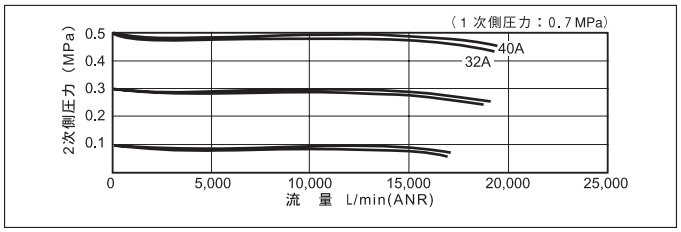

RV2-03

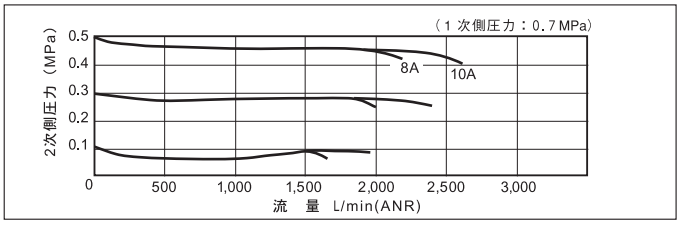

RV2-20

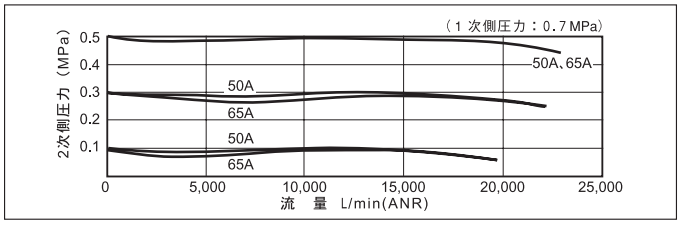

RV21-04-10A

※RV21は新JIS規定による特性グラフです。

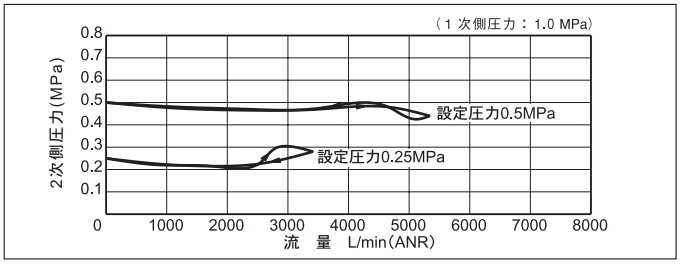

RV21-04-15A

※RV21は新JIS規定による特性グラフです。

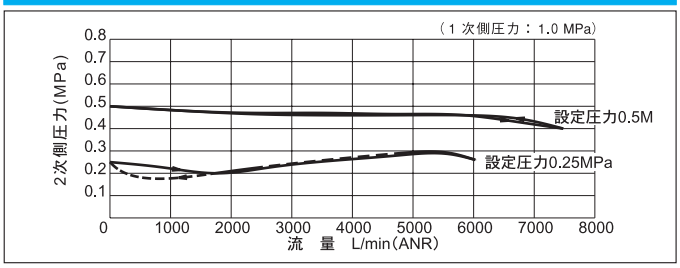

RV2-08

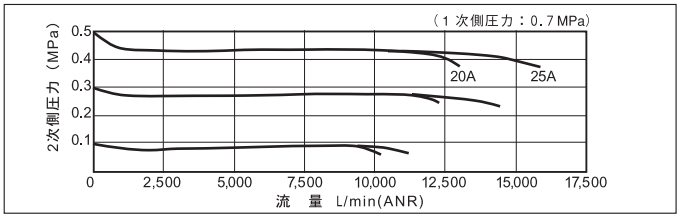

リリーフ特性グラフ

標準タイプ・パネル取付タイプ

RV21-04-10A

※RV21は新JIS規定による特性グラフです。

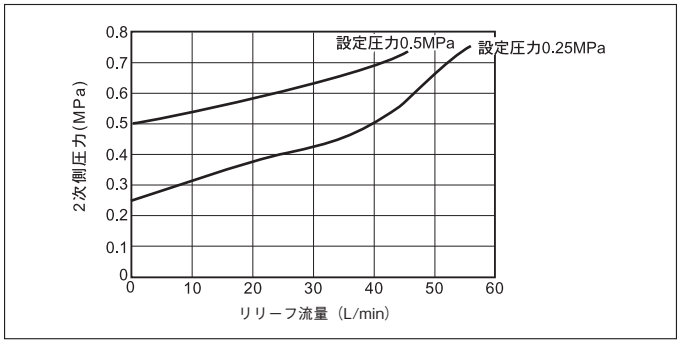

RV21-04-15A

※RV21は新JIS規定による特性グラフです。

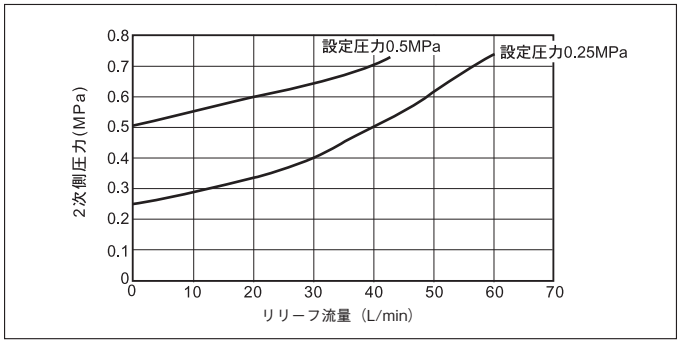

取扱上の注意

1 設置上の注意――。

●空気の流れを２次側から１次側へ逆流させるような回路の場合にはチェック弁内蔵形（RVC2）をご使用になるかまたは図のようにチェックバルブを並列に設置してください。

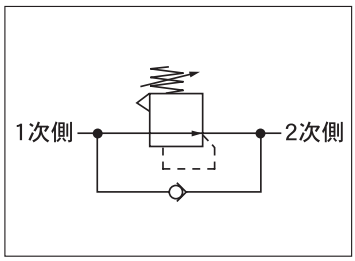

2 流体は――。

●流体中のゴミやドレンなどは機能を著しく害し、作動不良の原因になることがありますので、清浄な流体でご使用ください。

3 給油は――。

●原則としては給油はしないでください。ただし、分解点検時のグリス塗布は実施してください。

4 ブラケットは――。

●レギュレータの取付用ブラケットは、オプションにて、附属致します。
ブラケットの取付は下図をご参照下さい。

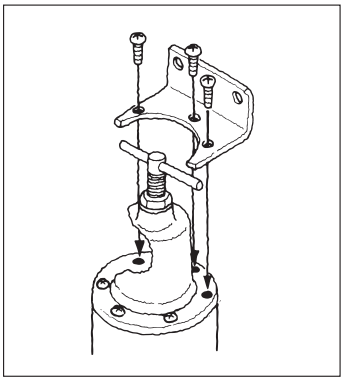

●レギュレータの任意の小ネジを３本だけ外し、ブラケットを附属の小ネジ（長めの小ネジ）にて、取付けてください。

●ミニタイプは、ロックネジにてブラケットを固定してください。

5 圧力の設定は――。

●高圧から低圧への圧力設定は、一旦、目標設定値より圧力を下げ、上昇させながら圧力を設定してください。
●圧力設定後は必ずチョウセツネジをロックナットで固定してください。

外部パイロット式
レギュレータ

PRV11B **標準**タイプ　RC 3/4・1 1/2

ばね力の代りに外部よりの空気圧信号（パイロット圧力）
によって圧力制御を行います。
性能等はばね式の直動形レギュレータと全く同一です。

JIS 記号

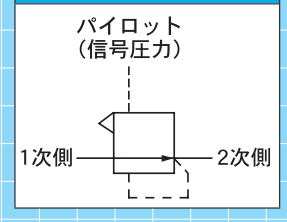

形式記号

ご注文の際は下記の形式記号でご発注ください。

標準タイプ

Rc 3/4 ～ 1　**PRV11B – ❶ – ❸ – ❹**
- ❶ 配管口径
- ❸ 圧力計
- ❹ ブラケット

Rc 1_1/4 ～ 1_1/2　**PRV2-14 – ❷ – ❸**
- ❷ 配管口径
- ❸ 圧力計

❶配管口径

Rc 3/4	20A
Rc 1	25A

❷配管口径

Rc 1 1/4	32A
Rc 1 1/2	40A

❸圧力計

不要	無記入
あり	G

●圧力計サイズ：直径５０mm
目盛０～1MPa
●取付けずに付属して出荷いたします。

❹ブラケット

不要	無記入
あり	BR

●取付けずに付属して出荷いたします。

仕様

形式記号		PRV11B		PRV2-14	
配管口径		20A	25A	32A	40A
		Rc3/4	Rc1	Rc1 1/4	Rc1 1/2
使用圧力	1次側(IN)	Max.1.0MPa			
	2次側(OUT)	0.05 ～ 0.7MPa			
耐圧力		1.5MPa（一次側のみ）			
使用温度		－20 ～ 60℃			
質量		2.5kg		5.1kg	

●上記質量値には、取付ブラケットの質量は含まれておりません。

外形寸法図

PRV11B-20A・25A

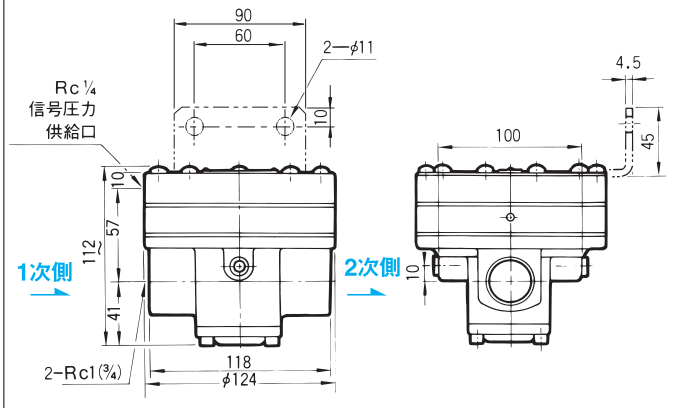

PRV2-14-32A・40A

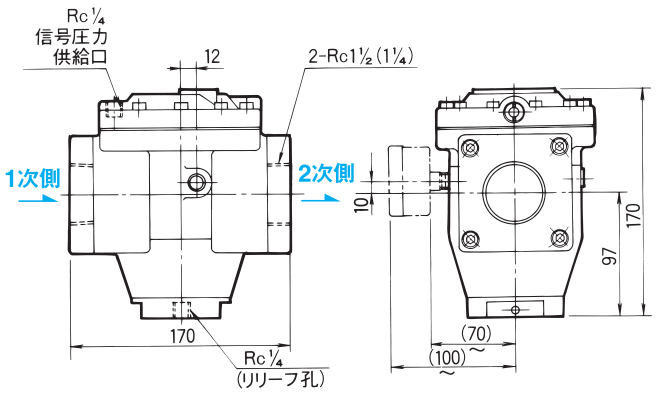

性能表

圧力特性グラフ

PRV11B-20A

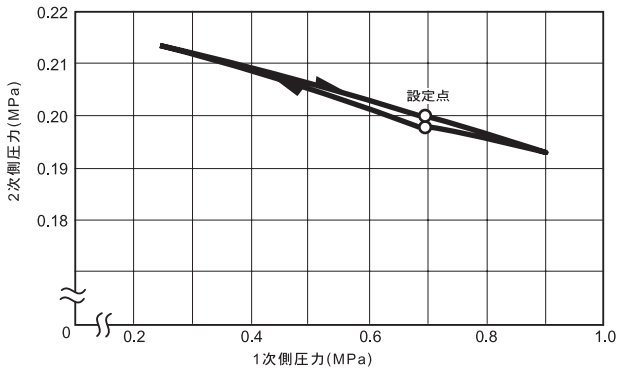

PRV2-14-32A

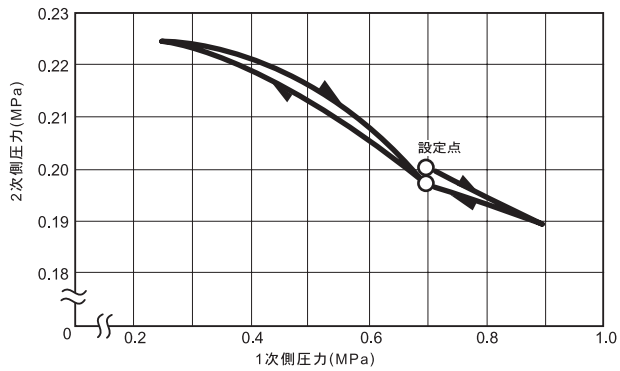

PRV11B-25A

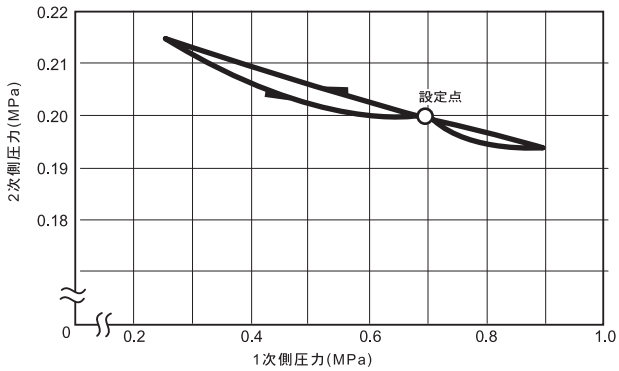

PRV2-14-40A

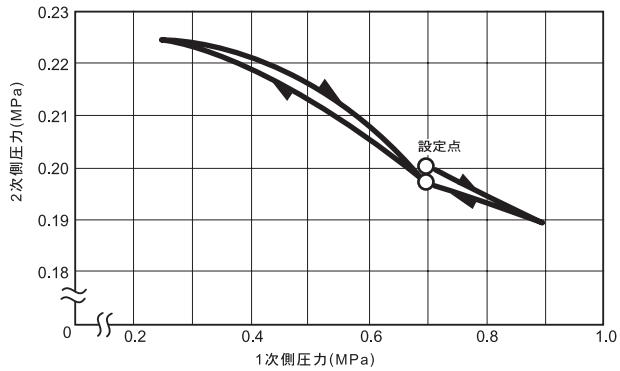

性能表

流量特性グラフ

PRV11B-20A・25A

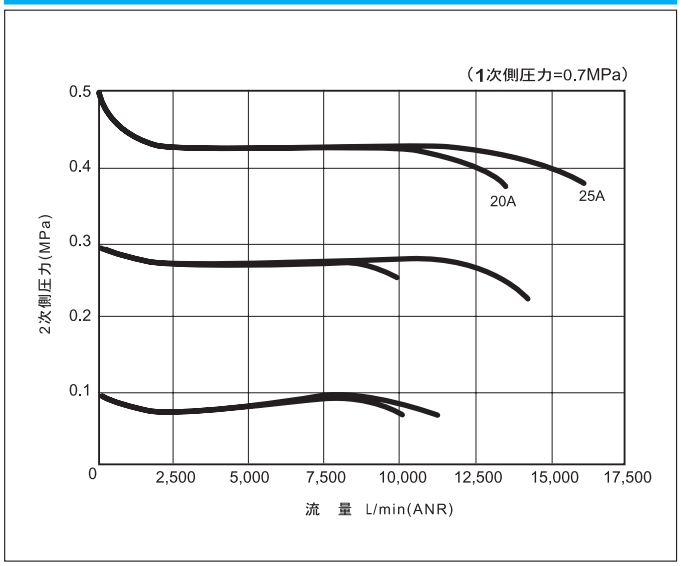

PRV2-14-32A・40A

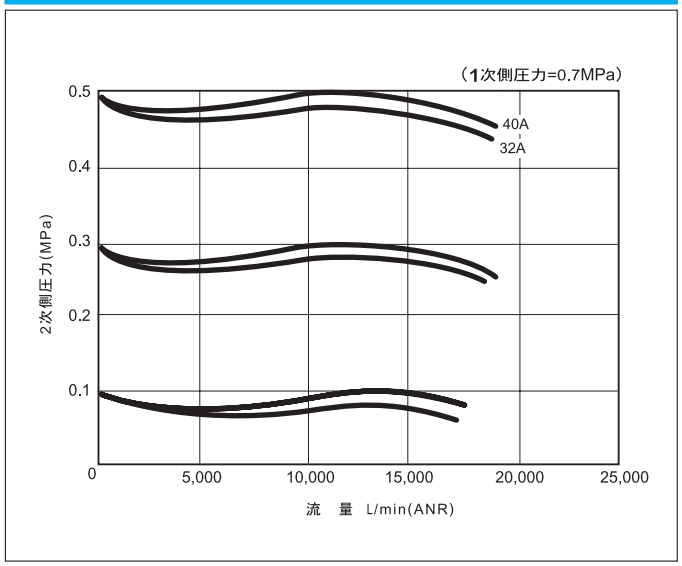

取扱上の注意

1 流体は――。

●流体中のゴミやドレンなどは機能を著しく害し、作動不良の原因になることがありますので、清浄な流体でご使用ください。

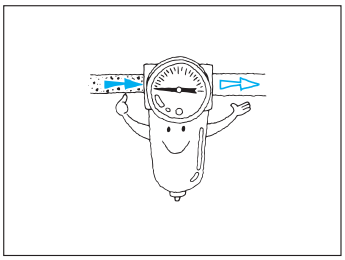

2 給油は――。

●原則として給油はしないでください。ただし、分解点検時のグリス塗布は実施してください。

3 ブラケットは――。

●レギュレータの取付用ブラケットは、オプションにて、附属致します。
ブラケットの取付は右図をご参照ください。

●レギュレータの任意の小ネジを3本だけ外し、ブラケットを附属の小ネジ（長めの小ネジ）にて、取付けてください。

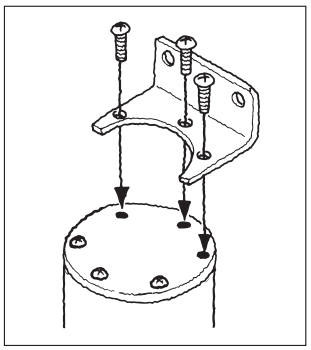

精密形 レギュレータ

RV10C	標準タイプ	RC 1/4 ～ 1/2

低圧から高圧まで、設定圧力の安定性を誇る精密タイプのパイロット式レギュレータです。またチェック弁内蔵により、1次側圧力が絶たれると2次側圧力は1次側へ抜ける機構を備えています。

JIS 記号

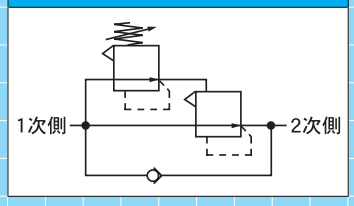

形式記号

ご注文の際は下記の形式記号でご発注ください。

標準タイプ

Rc 1/4 ～ 1/2

RV10C – ❶ – ❷

❶ 配管口径　❷ 圧力計

❶ 配管口径

Rc 1/4	8A
Rc 3/8	10A
Rc 1/2	15A

●サイズが8Aの場合は、ブッシュ付となります。

❷ 圧力計

不要	無記入
あり	G

●取付けずに付属して出荷いたします。

仕様

形式記号		RV10C		
配管口径		8A	10A	15A
		Rc1/4	Rc3/8	Rc1/2
使用圧力	1次側(IN)	Max.1.0MPa		
	2次側(OUT)	0.01 ～ 0.7MPa		
感度		0.0005MPa		
使用温度		5 ～ 60℃		
質量		2.0kg		

●上記使用以外でご使用の場合は、ご相談下さい。

外形寸法図

RV10C-8A・10A・15A

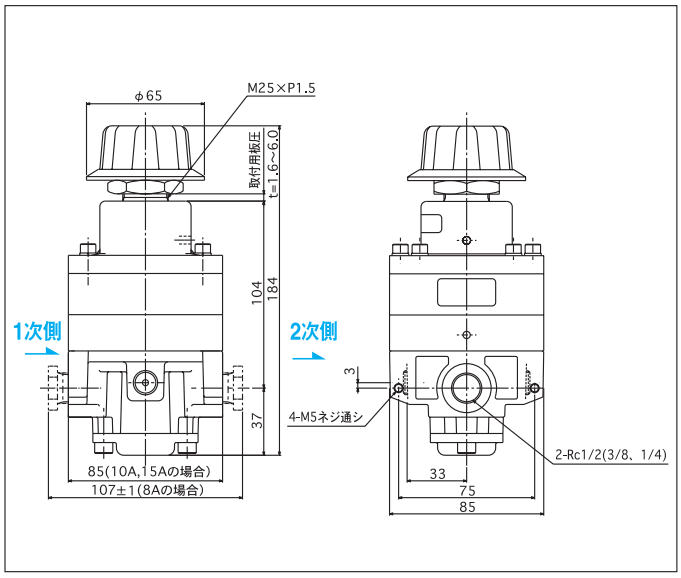

性能表

圧力特性グラフ

RV10C-15A

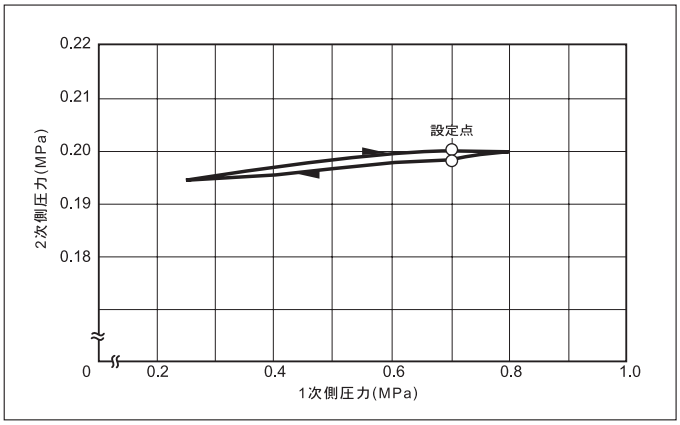

流量特性グラフ

RV10C-15A

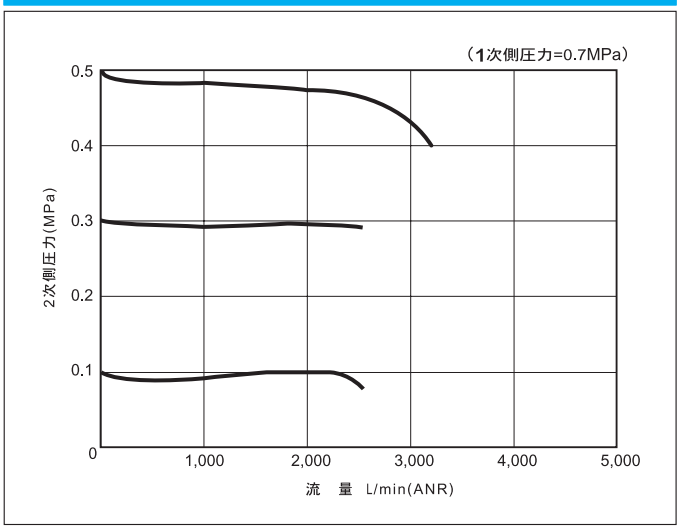

取扱上の注意

1 流体は――。

●流体中のゴミやドレンなどは機能を著しく害し、作動不良の原因になることがありますので、清浄な流体でご使用ください。

2 給油は――。

●原則として給油はしないでください。ただし、分解点検時のグリス塗布は実施してください。

3 圧力の設定は――。

●高圧から低圧への圧力設定は、一旦、目標設定値より圧力を下げ、上昇させながら圧力を設定してください。

精密形 レギュレータ

RV6	標準タイプ	RC 1/4 ～ 1/2

ノズルフラッパ式の高感度パイロット増幅機構で0.001MPaの調整感度を可能としました。
また、リリーフ流量が大きく、2次側での過圧発生や逆流現象にもビクともしません。バランサやテンションコントロールにも最適です。

JIS 記号

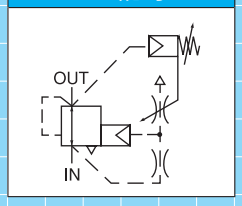

形式記号

ご注文の際は下記の形式記号でご発注ください。

標準タイプ

Rc 1/4 ～ 3/8

RV6－03－①－②－④－⑤

- ① 2次側使用圧力
- ② 配管口径
- ④ 圧力計
- ⑤ ブラケット

Rc 3/8 ～ 1/2

RV6－04－①－③－④－⑤

- ① 2次側使用圧力
- ③ 配管口径
- ④ 圧力計
- ⑤ ブラケット

① 2次側圧力調整範囲

一般用	0.01 ～ 0.7	無記入
中圧用	0.01 ～ 0.4	4
低圧用	0.01 ～ 0.2	2

② 配管口径

Rc1/4	8A
Rc3/8	10A

③ 配管口径

Rc3/8	10A
Rc1/2	15A

④ 圧力計

不要	無記入
あり	G

●取付けずに付属して出荷いたします。

⑤ ブラケット

不要	無記入
あり	BR

●取付けずに付属して出荷いたします。

仕様

形式記号			RV6-03	RV6-04
配管口径			8A / Rc1/4	10A / Rc3/8	15A / Rc1/2
使用流体			5μm 以下のフィルタ通過後のドライエア	
使用圧力	1次側（IN）		Max.1.0MPa	
	2次側調節範囲（OUT）	一般用	0.01 ～ 0.7MPa	
		中圧用	0.01 ～ 0.4MPa	
		低圧用	0.01 ～ 0.2MPa	
感度			0.001MPa	
使用温度			－ 20 ～ 60℃	
質量			1.0kg	1.4kg

注）1. 使用流体の油分は不可とします。
2. 5℃以下でご使用の場合は、凍結にご注意ください。
3. 上記使用以外でご使用の場合は、ご相談ください。
4. ダイヤフラムの性能上基布より微少の漏れ（カニ泡程度）を生じる場合がありますが、機能上の問題となるものではありません。

特性表

		RV6-03	RV6-04	備考
定格流量	1次側→2次側	700L/min (ANR)	1600L/min (ANR)	●1次圧：0.7MPa 2次圧：0.5MPa のときの大気圧換算流量を示します。
	リリーフ時	700L/min (ANR)	1600L/min (ANR)	
空気消費量		3L/min (ANR)	5L/min (ANR)	●1次圧：0.7MPa のとき。
圧力特性		0.01MPa 以下		●供給圧変動に対する2次変化。

外形寸法図

RV6-03-8A・10A

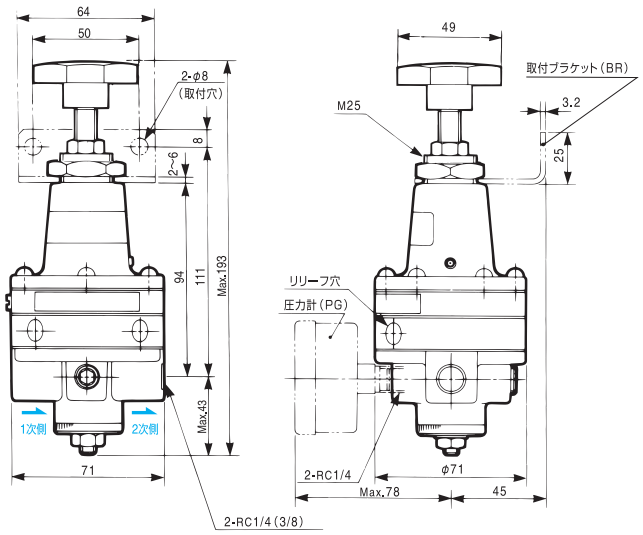

RV6-04-10A・15A

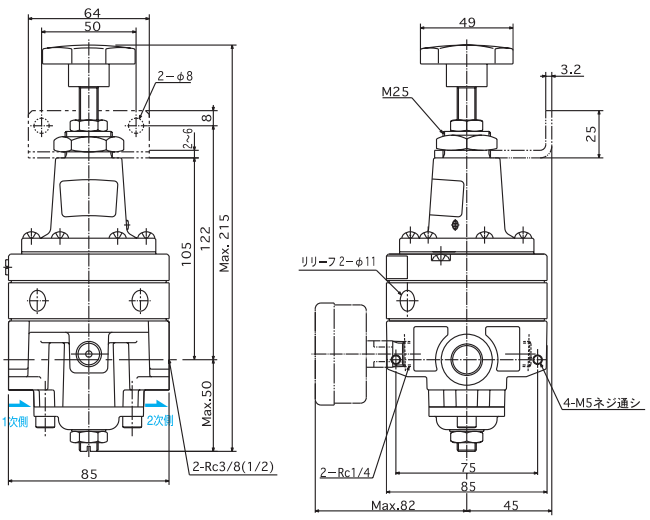

性能表

圧力特性グラフ

RV6-03-8A・10A

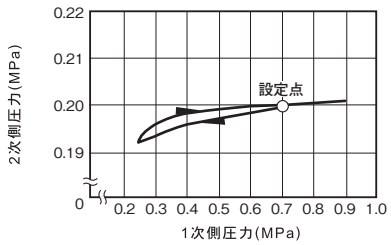

RV6-04-10A・15A

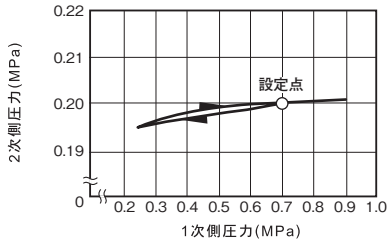

流量特性グラフ

RV6-03-8A・10A

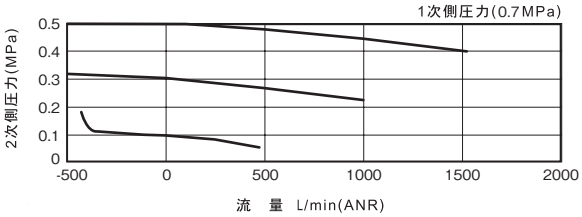

RV6-04-10A・15A

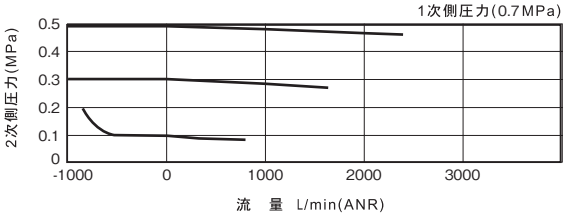

取扱上の注意事項

1 設置上の注意――。

- RV6 精密形レギュレータの取付は、原則としてハンドル軸が上向きか、下向きの垂直となるよう取付けてください。
- 配管の際は、本体に鋳出し表示の矢印方向に空気が流れるよう 1 次、2 次側を配管してください。

2 流体は――。

- 1 次側に供給する空気は、5μm 以下のろ過度のエアフィルタを通してください。
- 高温の空気がパイロット弁のノズルに達すると、表面にタール状の油膜を作ることがあります。アフタークーラーやドライヤをご使用ください。

3 給油は――。

- このレギュレータには給油をしないでください。
- 下流機器の潤滑のため、ルブリケータを使って空気中で給油を行う場合は、レギュレータ下流（2 次側）で行ってください。

4 ブラケットは――。

- レギュレータの取付用ブラケットは、オプションとして附属致します。
  取付けはレギュレータのハンドルとオサエナットを外し、ブラケットを装着してください。

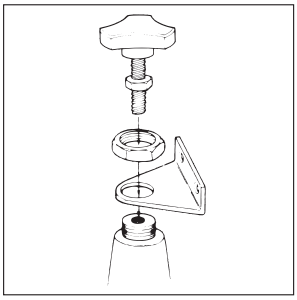

5 圧力の設定は――。

- 圧力の設定は、圧力計を見ながらハンドルを回してください。
  (ハンドル側から見て、右回しで増圧、左回しで減圧となります。)

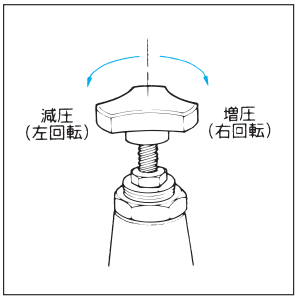

- 1 次圧力は、2 次圧力の設定値より 0.1MPa 程度高めに設定してください。両方の値に差がない場合、使用できる流量が少なくなりますのでご注意ください。
- ロックナットは、振動がある場合や設定位置を保持する必要がある場合に締めておいてください。

0.02 ～ 0.2MPa形
レギュレータ

RV2-G	RC 1/4～1
RV21-G	RC 3/8～1/2

低圧ライン専用のレギュレータです。圧力設定巾を大きくとり、より精密な圧力調整を容易にしました。

JIS 記号

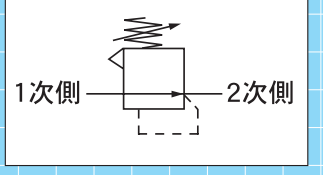

形式記号

ご注文の際は下記の形式記号でご発注ください。

標準タイプ

Rc 1/4 ～ 3/8	RV2－03－	①	－④－	⑤	－⑥	－G4177
		●配管口径	●使用温度範囲	●圧力計	●ブラケット	
Rc 3/8 ～ 1/2	RV21－04－	②	－④－	⑤	－⑥	－G4528
		●配管口径	●使用温度範囲	●圧力計	●ブラケット	
Rc 3/4 ～ 1	RV2－08－	③	－④－	⑤	－⑥	－G4247
		●配管口径	●使用温度範囲	●圧力計	●ブラケット	

①配管口径

Rc1/4	8A
Rc3/8	10A

②配管口径

Rc3/8	10A
Rc1/2	15A

③配管口径

Rc3/4	20A
Rc1	25A

④使用温度範囲

一般用	-20 ～ 60℃	無記入
耐熱用	5 ～ 100℃	HT
耐寒用	-40 ～ 45℃	LT

●耐熱.・耐寒用は納期に若干の余裕をお見積り下さい。
●5℃以下でご使用の場合は、くれぐれも凍結のないようにご注意下さい。

⑤圧力計

不要	無記入
あり	G

●圧力計サイズ：直径 50mm
目盛 0 ～ 0.2MPa
●取付けずに付属して出荷いたします。

⑥ブラケット

不要	無記入
あり	BR

●取付けずに付属して出荷いたします。

仕様

形式記号		RV2-03-①-G4177		RV21-04-②-G4528		RV2-08-③-G4247	
配管口径		8A	10A	10A	15A	20A	25A
		Rc1/4	Rc3/8	Rc3/8	Rc1/2	Rc3/4	Rc1
使用圧力	1次側(IN)	Max.1.0MPa					
	2次側(OUT)	0.02 ～ 0.2MPa					
耐圧力		1.5MPa					
使用温度		一般用	－20 ～ 60℃				
		耐熱用	5 ～ 100℃				
		耐寒用	－40 ～ 45℃				
質量		0.58kg		0.84kg		2.5kg	

●上記仕様以外でご使用の場合は、ご相談下さい。

外形寸法図

RV2-03-8A・10A-G4177

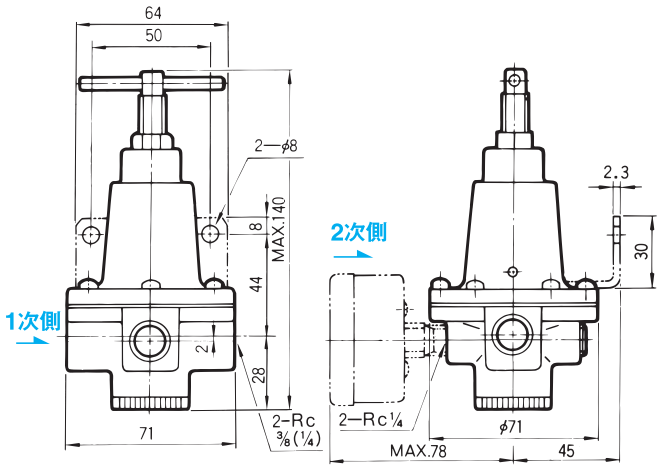

RV21-04-10A・15A-G4528

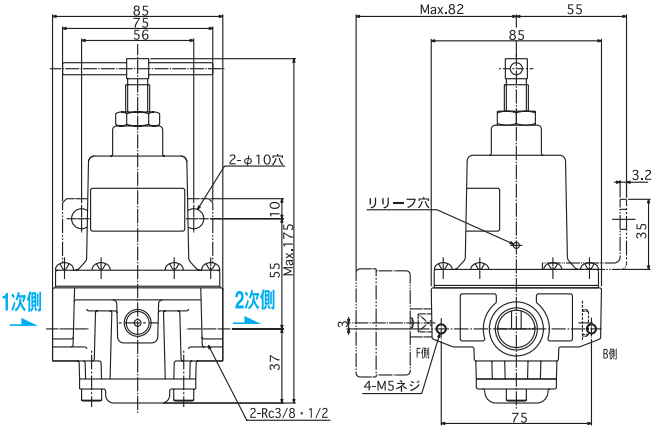

RV2-08-20A・25A-G4247

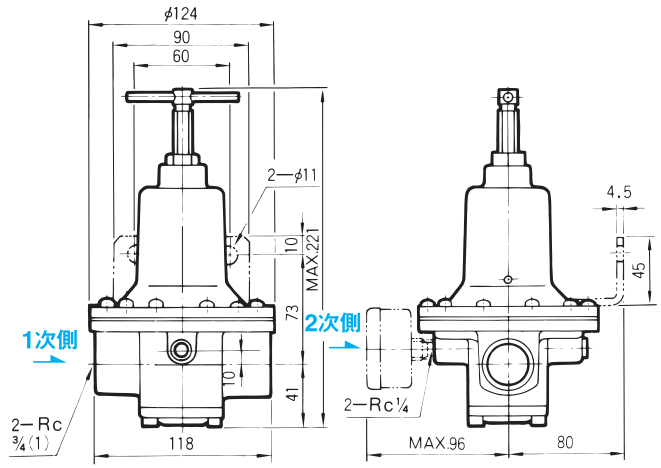

性能表

流量特性グラフ

RV2-03-8A・10A-G4177

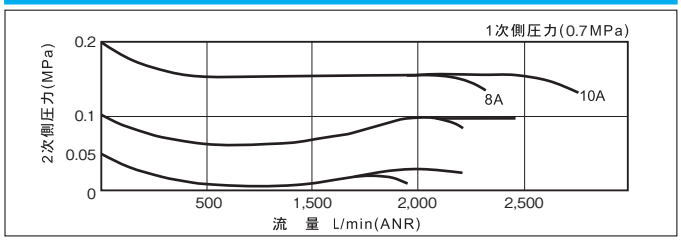

RV21-04-10A・15A-G4528

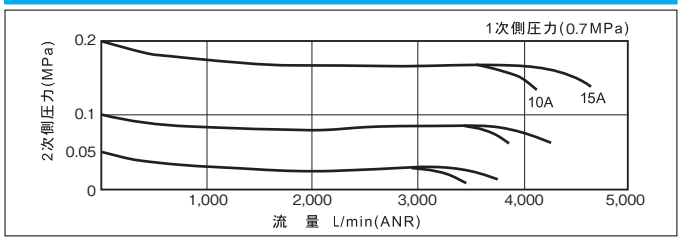

RV2-08-20A・25A-G4247

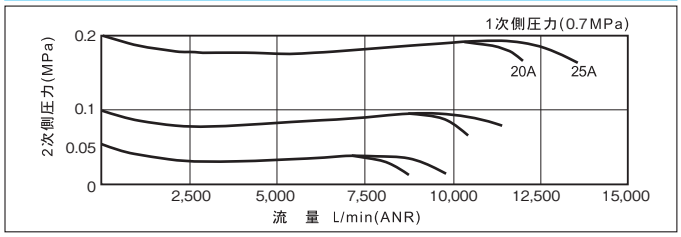

取扱上の注意

1 設置上の注意――。

●空気の流れを２次側から１次側へ逆流させるような回路の場合にはチェックバルブを並列に設置してください。

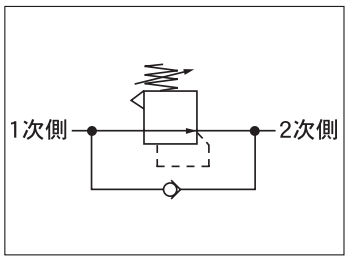

2 流体は――。

●流体中のゴミやドレンなどは機能を著しく害し、作動不良の原因になることがありますので、清浄な流体でご使用ください。

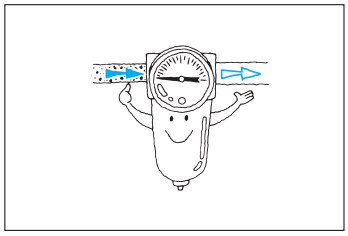

3 給油は――。

●原則として給油はしないでください。ただし、分解点検時のグリス塗布は実施してください。

4 ブラケットは――。

●レギュレータの取付用ブラケットは、オプションにて、附属致します。

●レギュレータの任意の小ネジを3本だけ外し、ブラケットを附属の小ネジ（長めの小ネジ）にて、取付けてください。

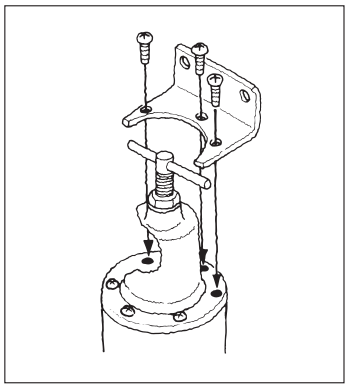

5 圧力の設定は――。

●高圧から低圧への圧力設定は、一旦、目標設定値より圧力を下げ、上昇させながら圧力を設定してください。

●圧力設定後は必らずロックナットを締めチョウセツネジを固定してください。

0 ～ 0.04MPa 形
レギュレータ

RV6-G	標準タイプ	RC 1/4 ～ 3/8

ノズルフラッパ式の高感度パイロット増幅機構
出口側圧力を0～0.04MPaまでの範囲で制御が可能です。
リリーフ量が大きく、出口側での過圧発生や逆流現象に影響されません。
標準タイプ RV6-03 と同一の外形寸法です。

JIS 記号

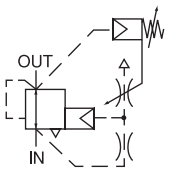

形式記号

ご注文の際は下記の形式記号でご発注ください。

標準タイプ

Rc 1/4 ～ 3/8

RV6-03 – ❶ – ❷ – ❸ – G3267

❶ 配管口径　❷ 圧力計　❸ ブラケット

❶ 配管口径

Rc 1/4	8A
Rc 3/8	10A

❷ 圧力計

不要	無記入
あり	G

●取付けずに付属して出荷いたします。

❸ ブラケット

不要	無記入
あり	BR

●取付けずに付属して出荷いたします。

仕様

配管口径		8A	10A
		Rc1/4	Rc3/8
使用流体		5μm以下のフィルタ通過後のドライエア	
使用圧力	1次側（IN）	Max.0.7MPa	
	出口側調整範囲（OUT）	0 ～ 40kPa	
感度		0.001MPa	
使用温度範囲		－ 20 ～ 60℃	
質量		1.0kg	

注）1. 使用流体の油分は不可とします。
2. 5℃以下でご使用の場合は、凍結にご注意ください。
3. 上記使用以外でご使用の場合は、ご相談ください。
4. ダイヤフラムの性能上基布より微少の漏れ（カニ泡程度）を生じる場合がありますが、機能上の問題となるものではありません。

特性表

定格流量	1次側→2次側	30L/min（ANR）
	リリーフ時	30L/min（ANR）
空気消費量		3L/min（ANR）

外形寸法図

RV6-03-8A・10A-G3267

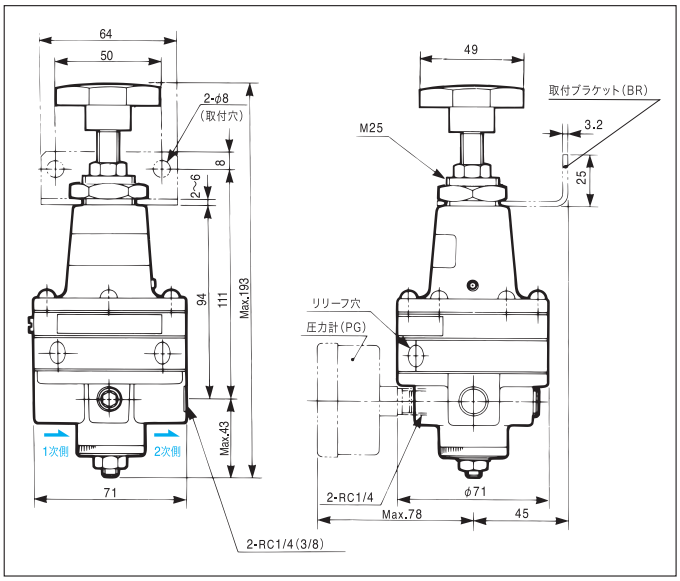

流量特性グラフ

標準タイプ

性能表

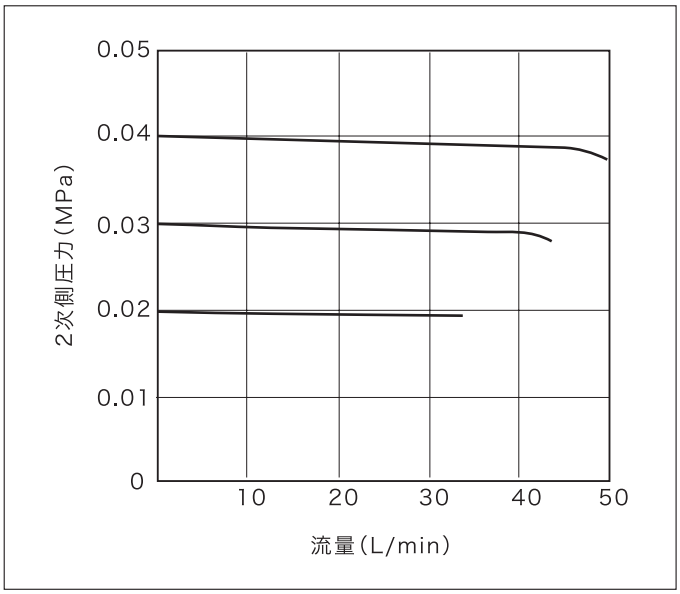

取扱上の注意

1 設置上の注意――。

- RV6精密形レギュレータの取付は、原則としてハンドル軸が上向きか、下向きの垂直となるよう取付けてください。
- 配管の際は、本体に鋳出し表示の矢印方向に空気が流れるよう1次、2次側を配管してください。

2 流体は――。

- 1次側に供給する空気は、5μm以下のろ過度のエアフィルタを通してください。
- 高温の空気がパイロット弁のノズルに達すると、表面にタール状の油膜を作ることがあります。アフタークーラーやドライヤをご使用ください。

3 給油は――。

- このレギュレータには給油をしないでください。
- 下流機器の潤滑のため、ルブリケータを使って空気中で給油を行う場合は、レギュレータ下流（2次側）で行ってください。

4 ブラケットは――。

- レギュレータの取付用ブラケットは、オプションとして附属致します。
- 取付けはレギュレータのハンドルとオサエナットを外し、ブラケットを装着してください。

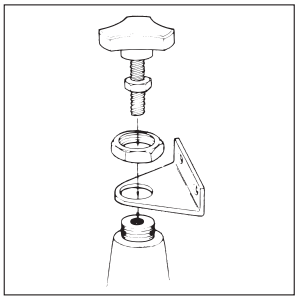

5 圧力の設定は――。

- 圧力の設定は、圧力計を見ながらハンドルを回してください。（ハンドル側から見て、右回しで増圧、左回しで減圧となります。）

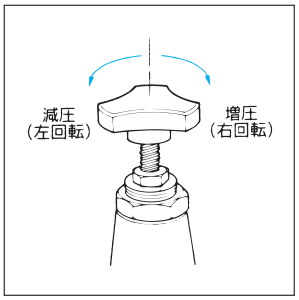

- 1次圧力は、2次圧力の設定値より0.1MPa程度高めに設定してください。両方の値に差がない場合、使用できる流量が少なくなりますのでご注意ください。
- ロックナットは、振動がある場合や設定位置を保持する必要がある場合に締めておいてください。

電動式 レギュレータ

サイズ	RC 1/4・3/8

電動式レギュレータは、ばね力の代りにモーターの回転を押し力に変えて圧力制御を行います。
狭い場所や、遠隔操作での圧力調整にご使用下さい。

JIS 記号

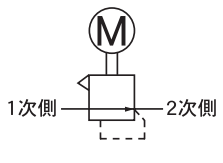

特長

確実な安定性。

●モーターの電源を切っても、圧力設定値の変動がありません。

安全設計。

●上限リミットスイッチを装備。一定以上の圧力になると、モーターが自動停止し、過剰圧力の供給を防止します。

多機能設計。

●ブースターリレーと組合せることにより、大流量ラインの圧力制御も可能です。

形式記号

ご注文の際は下記の形式記号でご発注ください。

380-3075 ❶ – ❷

●使用圧力範囲　●配管口径

❶使用圧力範囲

0.05 ～ 0.5MPa	無記入
0.02 ～ 0.3MPa	L

❷配管口径

Rc1/4	8A
Rc3/8	10A

仕様

形式記号		380-3075		380-3075L	
配管口径		8A	10A	8A	10A
		Rc1/4	Rc3/8	Rc1/4	Rc3/8
使用圧力	1 次側（IN）	Max.0.98MPa			
	2 次側（OUT）	0.05 ～ 0.5MPa		0.02 ～ 0.3MPa	
耐圧力		1.5MPa			
圧力設定速度		約 5s/0.1MPa			
リリーフ弁部ブリード量		1L/min（ANR）以下			
使用温度		－10 ～ 50℃（5℃以下でご使用の場合は、凍結にご注意ください。）			
モーター部	電圧	AC100V（50/60Hz）	AC110V（50/60Hz）	AC115V（50/60Hz）	
	電流	0.15A	0.12A	0.12A	
	モーター軸出力	2W			
	結線図	モーター	付属コンデンサ（1.5μF）	内蔵リミットスイッチ	モータ結線図（回路例）

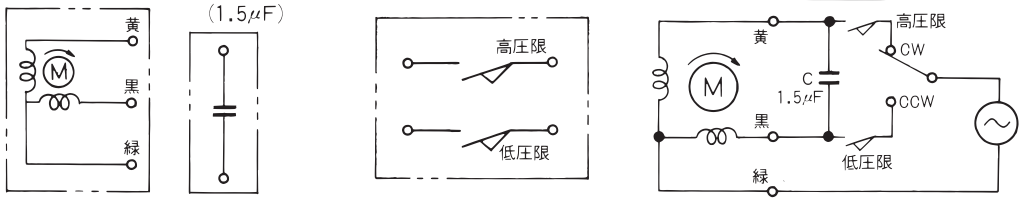

●モーターのリード線色にご注意のうえ、モーター結線図（回路例）に従って結線を行って下さい。

外形寸法図

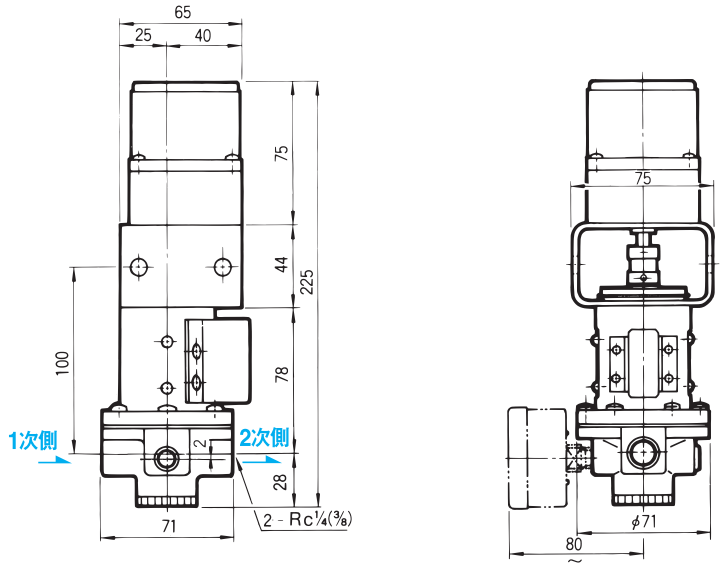

性能表

圧力特性グラフ

8A

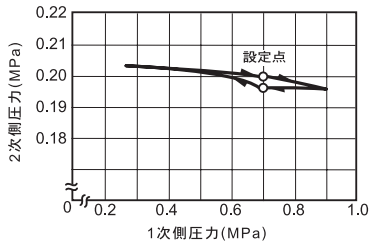

10A

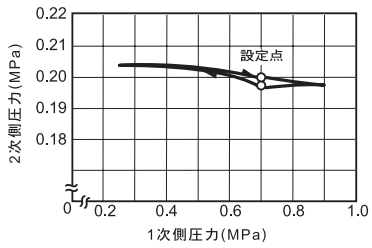

流量特性グラフ

8・10A

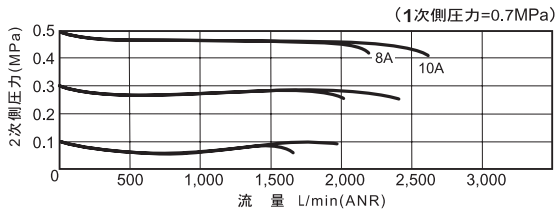

用途

電動式レギュレータは、次の様な用途の圧力制御に最適です。

圧力調整を集中制御室等から遠隔操作したいとき。

人の出入りが困難な、せまい場所での圧力制御。

危険な場所での圧力制御。

取扱上の注意

1 流体は――。

●液体中のゴミやドレンなどは機能を著しく害し、作動不良の原因になることがありますので、清浄な流体でご使用ください。

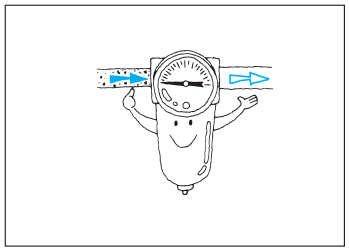

2 結線は――。

●モーターの暴走防止のため、リミットスイッチを装備しています。
リミットスイッチが作動すれば、必ずモーターが停止するよう配線してください。

3 配管は――。

●負荷容量が大きいと、圧力設定がしにくくなりますので配管はできる限り短くしてください。

4 圧力の設定は――。

●圧力設定は圧力計を見ながら行ってください。

ボリウムブースタ

VB3	標準タイプ	RC 3/8～2

ボリウムブースタは、エアタンクやアクチュエータなどへの圧力を一定に保ち、かつ急速な排気（リリーフ）を必要とする場合に用いられます。
また、パイロット操作用のレギュレータを手元の便利な場所に取付けて、遠隔操作用のレギュレータとしてもご使用いただけます。

JIS 記号

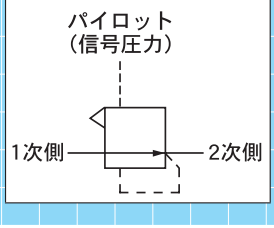

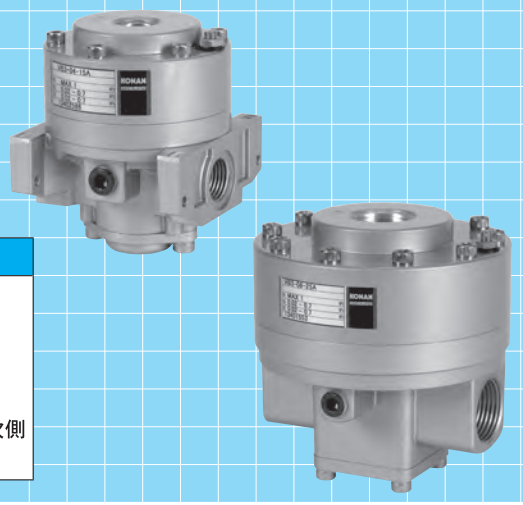

形式記号

ご注文の際は下記の形式記号でご発注ください。

標準タイプ

Rc 3/8 ～ 1/2	VB3 ❶ –04 – ❷ – ❹ – ❺
Rc 3/4 ～ 1	VB3 ❶ –08 – ❸ – ❹ – ❺
Rc 2	VB3 – 20 – 50A – ❹

❶ 外部耐蝕　❷ 配管口径　❸ 配管口径　❹ 圧力計　❺ ブラケット

❶ 外部耐蝕

●外気に触れる部分にVトップ塗装を施し、露出部のボルト・ナットおよびブラケット等にSUS製を使用しています。

標準	無記入
外部耐蝕タイプ	S

❷ 配管口径

Rc 3/8	10A
Rc 1/2	15A

❸ 配管口径

Rc 3/4	20A
Rc 1	25A

❹ 圧力計

不要	無記入
あり	G

●取付けずに付属して出荷いたします。

❺ ブラケット

不要	無記入
あり	BR

●取付けずに付属して出荷いたします。

仕様

形式記号		VB3-04		VB3-08		VB3-20
配管口径		10A	15A	20A	25A	50A
		Rc3/8	Rc1/2	Rc3/4	Rc1	Rc2
使用流体		40μm以下のフィルタ通過後の濾過空気				
使用圧力	1次側（IN）	Max.1.0MPa				
	信号圧力	0.02 ～ 0.7MPa				0.05～0.8MPa
	2次側(OUT)圧力調整範囲	0.02 ～ 0.7MPa				0.05～0.8MPa
	圧力比	信号圧力：2次側圧力＝1：1				
精度		±0.014MPa以下（2% FS以下）				別途お問い合わせください
使用温度範囲		－20 ～ 60℃				
質量		1.2kg		3.5kg		9.2kg

注）1. 5℃以下でご使用の場合は、凍結のないようご注意ください。
2. 1次側の圧力は、2次側の設定圧力より0.1MPa以上、高くしてください。
この圧力差が無いと適正流量が得られませんので、ご注意ください。

特性表

		VB3-04	VB3-08	備考
定格流量	1次側→2次側	2,200L/min (ANR)	6,500L/min (ANR)	●1次圧：0.7MPa 2次圧：0.5MPa のときの大気圧換算流量を示します。
	リリーフ時	2,200L/min (ANR)	6,500L/min (ANR)	
空気消費量		0.6L/min以下 (ANR)	1.2L/min以下 (ANR)	●1次圧：0.7MPaでニードル全開のとき。
圧力特性		0.01MPa以下		●1次圧の変化による2次圧の変動。

作動

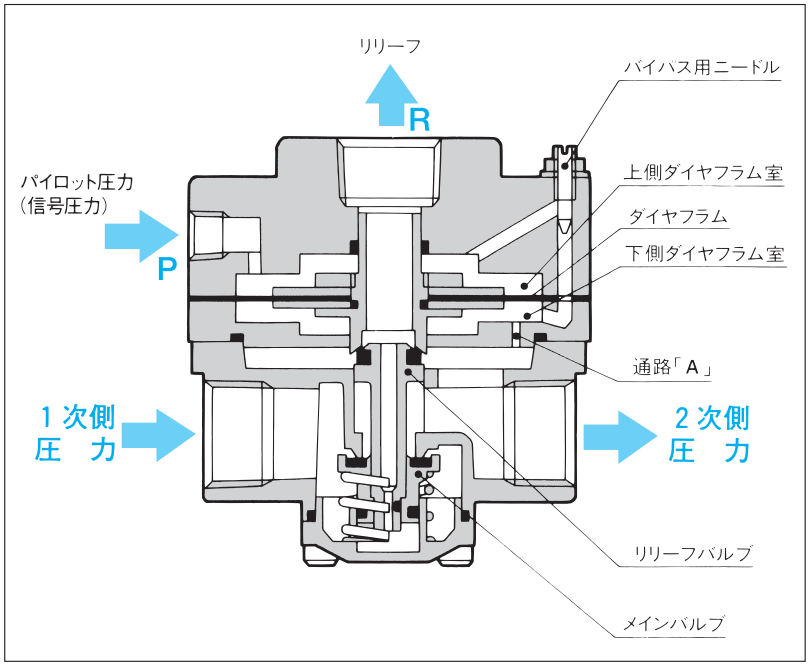

①信号圧力はパイロットポート（P）から**上側ダイヤフラム室**に入り、**ダイヤフラム**に作用して、メインバルブを押し開きます。
②1次側圧力は**メインバルブ**を通り2次側に流れ2次側圧力を上昇させると共に**通路**「A」を通り**下側ダイヤフラム室**に入り、**ダイヤフラム**を押し上げます。
③2次側圧力と信号圧力が等しくなることで、**メインバルブ**が閉じて、2次側圧力の上昇は止まります。
④2次側圧力が信号圧力よりも高くなると、**ダイヤフラム**は押し上げられて**リリーフバルブ**が開き、2次側の空気は**リリーフバルブ**を通り、信号圧力と等しくなるまで、リリーフポート（R）から大気に放出されます。
⑤**バイパス用ニードル**は、信号圧力側と2次圧力側を連通させるためのもので、絞る（右回転）ことで信号圧力に対する、2次側圧力の応答が速くなり、開ける（左回転）ことで応答性が遅くなります。
回路作動が不安定な場合に適宜、ニードルを調整してください。

外形寸法図

VB3-04-10A・15A

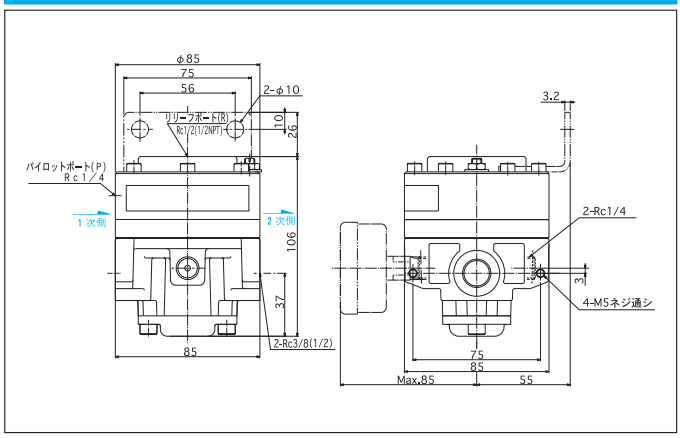

VB3-08-20A・25A

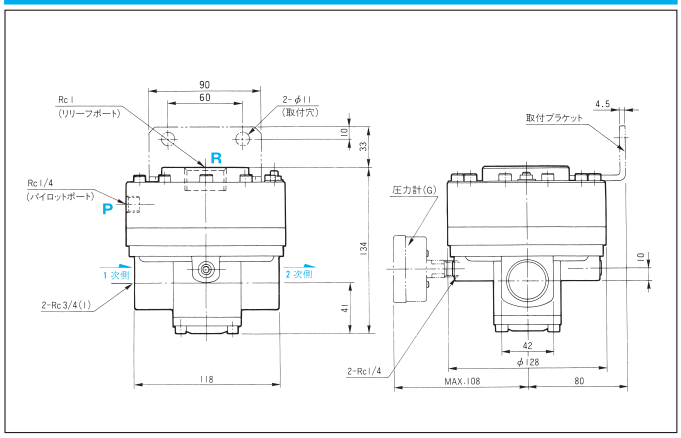

VB3-20-50A

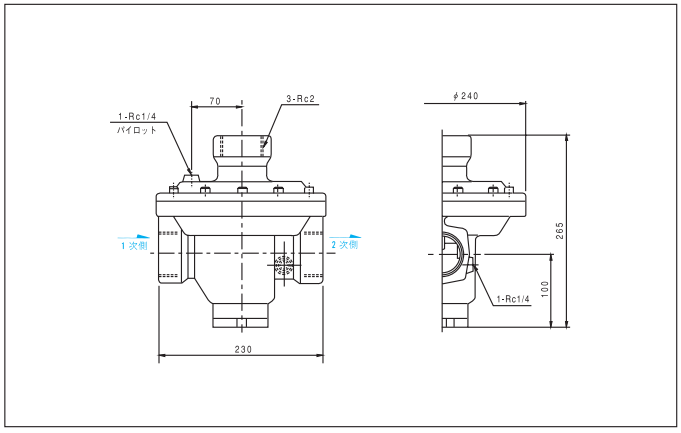

性能表 （バイパス用ニードル弁は全閉とします。） ● VB3-20-50A の性能は別途お問い合せください。

流量特性グラフ ● 圧力条件 ——1 次側:0.7MPa

VB3-04-10A

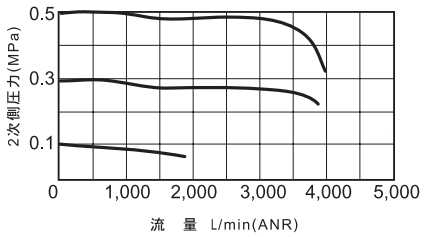

VB3-08-20A

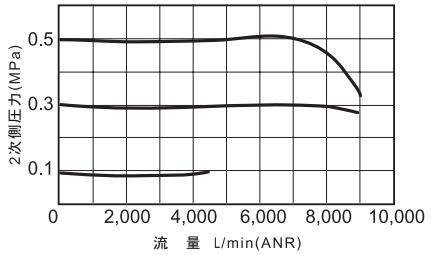

VB3-04-15A

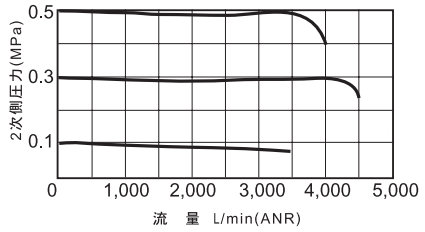

VB3-08-25A

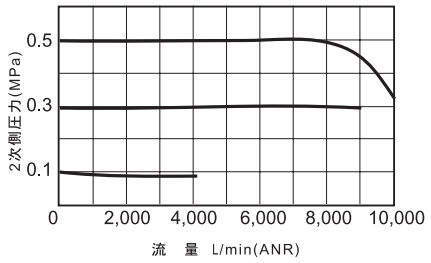

リリーフ流量特性グラフ ● 圧力条件 ——1 次側:0.7MPa

VB3-04-10A・15A

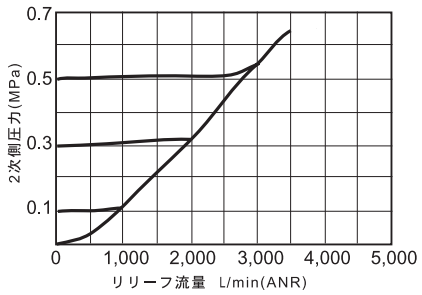

VB3-08-20A・25A

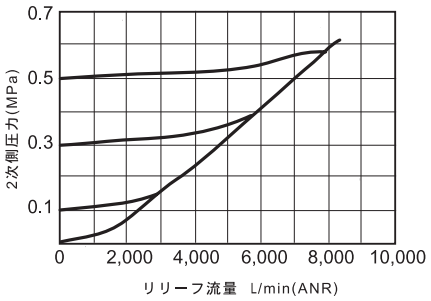

圧力特性グラフ ● 初期設定圧力条件 —— 1 次側:0.7MPa 2 次側:0.2MPa

VB3-04-10A・15A

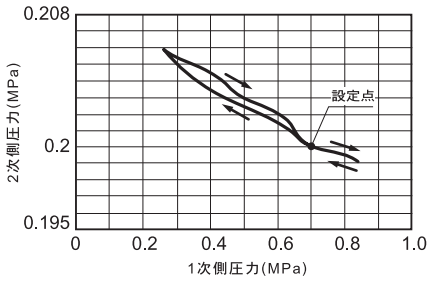

VB3-08-20A・25A

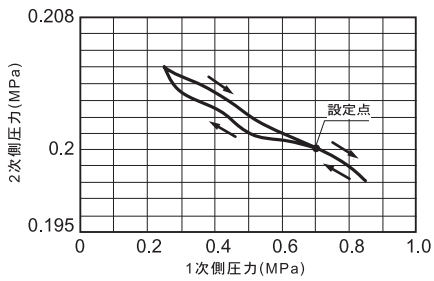

取扱上の注意

1 設置上の注意――。

●パイプや配管材は、エアフラッシングを十分行い切粉や異物を完全に除去してから機器への配管接続を行ってください。
●配管の際は、本体に表示の矢印方向に空気が流れるよう１次側、２次側を配管してください。
●リリーフポートは、必ず大気開放、もしくはサイレンサを接続してください。（リリーフポートをふさいだり加圧すると正常な作動が得られませんのでご注意ください。）

2 流体は――。

●１次側に供給する空気は、40μm 以下のろ過度のエアフィルタを通してください。

3 給油は――。

●このボリウムブースタには給油をしないでください。
●下流機器の潤滑のため、ルブリケータを使って空気中で給油を行う場合は、ボリウムブースタ下流（２次側）で行ってください。

4 ブラケットは――。

●ボリウムブースタの取付用ブラケットは、オプションとして附属致します。

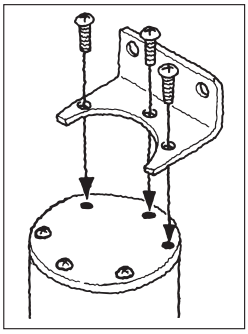

5 圧力の設定は――。

●２次側圧力の設定、調整はパイロット（信号圧力）用のレギュレータで行ってください。
●１次側圧力は、２次側圧力より 0.1MPa 以上高く設定してください。（１次側と２次側の圧力差がない場合、使用できる流量が少なくなりますのでご注意ください。）

精密形 ボリウムブースタ

VB7	精密形タイプ	RC 1/4 ～ 1

VB7 シリーズボリウムブースタは、流量特性、精度、増幅率、応答性、リリーフ特性など、求められる基本性能を磨きあげた精密タイプボリウムブースタです。

JIS 記号

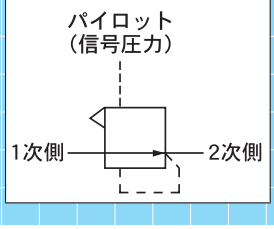

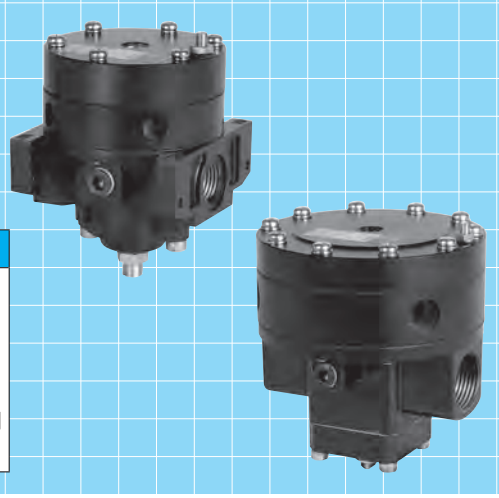

特長

高精度
●優れた入 - 出力精度で圧力の上昇・下降時のヒステリシスが微小です。

小さいクラッキング圧力
●流量が 0 L/min あたりでのクラッキング圧力が小さく、わずかな圧力変化にも素早く反応します。

大きい流量増幅率
●信号圧力のわずかな変化でも大流量が得られます。

小さな圧力変動
●優れた圧力特性が一次圧の変動に対する二次圧への影響を最小限にしています。

大きなリリーフ流量
●リリーフ流量が大きく、テンションコントロールなどの制御に最適です。

バイパス機構
●回路上で発生するハンチングを減衰させるため、バイパス用ニードルを設けています。

形式記号

ご注文の際は下記の形式記号でご発注ください。

標準タイプ

Rc 1/4 ～ 3/8	VB7-03 –	❶	–	❹	–	❺
Rc 3/8 ～ 1/2	VB7-04 –	❷	–	❹	–	❺
Rc 3/4 ～ 1	VB7-08 –	❸	–	❹	–	❺

❶ ❷ ❸ ●配管口径　❹ ●圧力計　❺ ●ブラケット

❶ 配管口径

Rc1/4	8A
Rc3/8	10A

❷ 配管口径

Rc3/8	10A
Rc1/2	15A

❸ 配管口径

Rc3/4	20A
Rc1	25A

❹ 圧力計

不要	無記入
あり	G

●取付けずに付属して出荷いたします。

❺ ブラケット

不要	無記入
あり	BR

●取付けずに付属して出荷いたします。

仕様

形式記号		VB7-03	VB7-04		VB7-08	
配管口径		8A	10A	15A	20A	25A
		Rc1/4	Rc3/8	Rc1/2	Rc3/4	Rc1
使用流体		40μm 以下のフィルタ通過後のドライエア				
使用圧力	1次側(IN)	0.1 ～ 1.0MPa				
	信号圧力	0.01 ～ 0.7MPa				
	2次側(OUT)圧力調整範囲	0.01 ～ 0.7MPa				
	圧力比	信号圧力：2次側圧力 = 1：1				
精度		± 0.007MPa 以下 (1% FS 以下)				
使用温度範囲		− 20 ～ 60℃				
質量		0.6kg	1.0kg		2.5kg	

注）1. 5℃以下でご使用の場合は、凍結のないようご注意ください。
2. 1次側と2次側の間に 0.1MPa 以上の圧力差を設けてください。
この圧力差が無いと適正流量が得られませんのでご注意ください。
3. ダイヤフラムの性能上基布より微少の漏れ（カニ泡程度）を生じる場合がありますが、機能上の問題となるものではありません。

特性表

		VB7-03	VB7-04	VB7-08	備考
定格流量	1次側→2次側	700L/min (ANR)	1.600L/min (ANR)	5.000L/min (ANR)	● 1次圧：0.7MPa 2次圧：0.5MPa のときの大気圧換算流量を示します。
	リリーフ時	700L/min (ANR)	1.600L/min (ANR)	5.000L/min (ANR)	
※空気消費量		1L/min 以下 (ANR)	2L/min 以下 (ANR)	4L/min 以下 (ANR)	● 1次圧：0.7MPa のとき。
圧力特性		0.01MPa 以下			● 1次圧の変化による2次圧の変動。

注）表中の※印部、空気消費量は、メタルシール弁の使用によるリリーフ孔からの洩れ量を示します。

作動

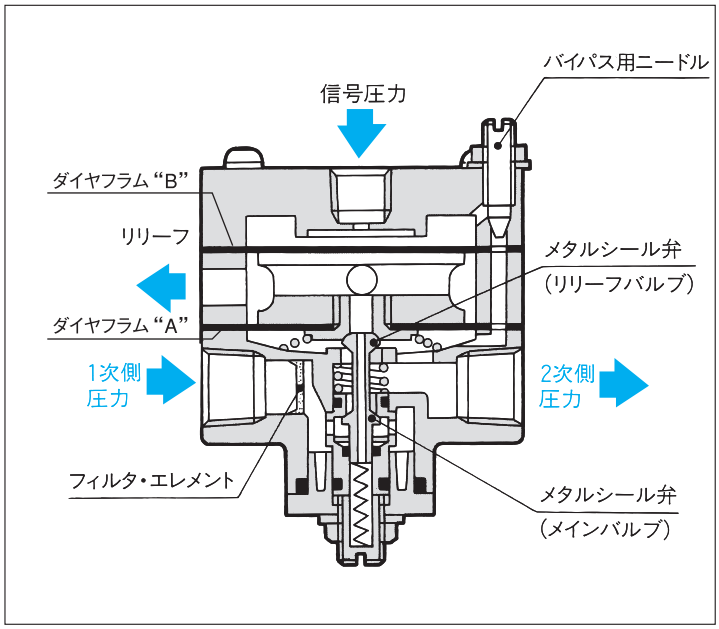

❶ダイヤフラム " B "

信号圧力は、ダイヤフラム“B”に作用し、バルブを押し開きます。

❷ダイヤフラム " A "

1次側より供給された2次圧力は、ダイヤフラム“A”に作用し、信号圧力と対抗します。
2次圧力が信号圧力より低い場合は、ダイヤフラムが押し下げられてバルブが開き、2次圧力と信号圧力が平衡状態の場合は、バルブが閉じます。また2次圧力が信号圧力より高くなると、ダイヤフラムを押し上げ、リリーフバルブが開き、2次圧力は信号圧力と平衡するまで大気へ放出されます。

❸ニードルバルブ

ニードルバルブを開くことにより、2次側と信号側が連通し、このニードルバルブの開度調節により全体の回路動作の安定をはかります。

外形寸法図

VB7-03-8A・10A

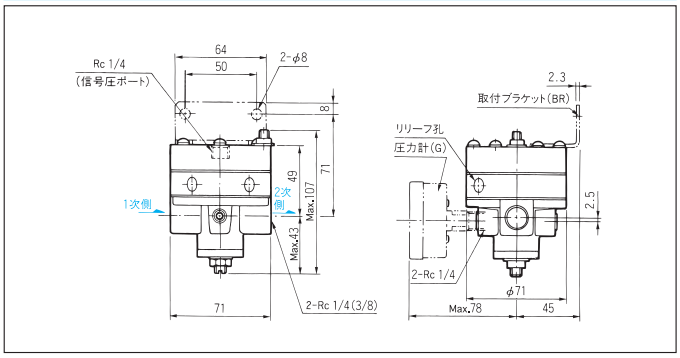

VB7-08-20A・25A

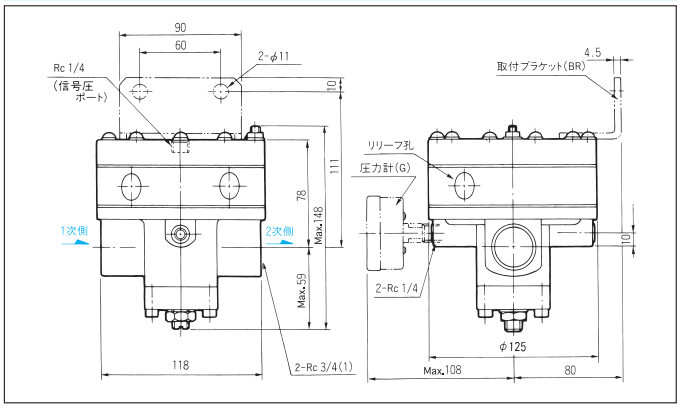

VB7-04-10A・15A

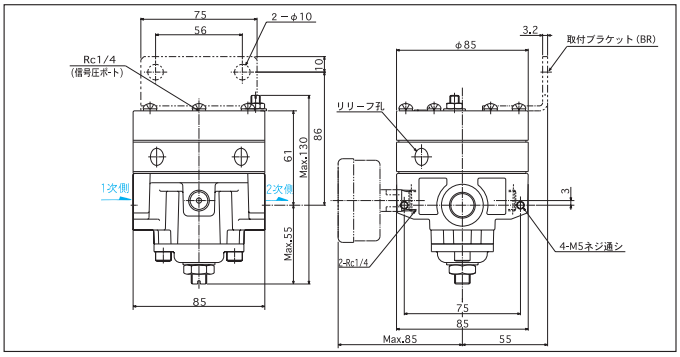

性能表 (バイパス用ニードル弁は全閉とします。)

流量特性グラフ　● 圧力条件 ——1 次側:0.7MPa

VB7-03-8A・10A

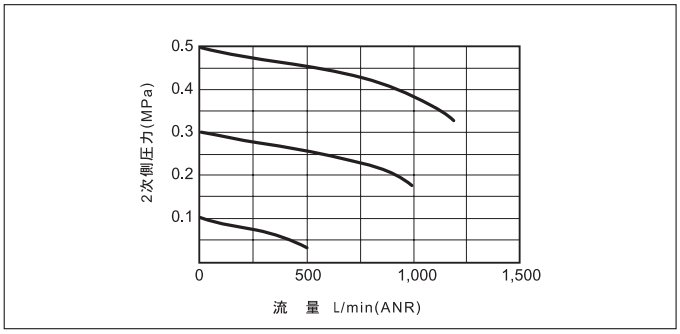

VB7-08-20A・25A

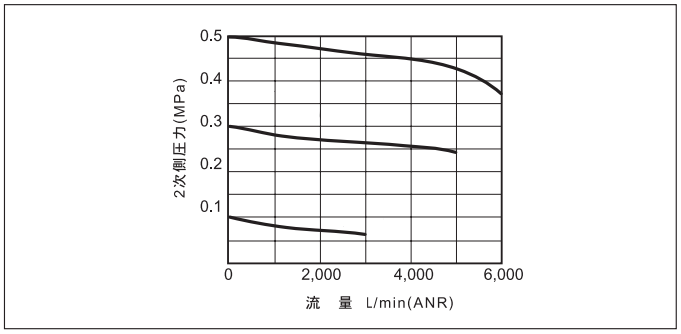

VB7-04-10A・15A

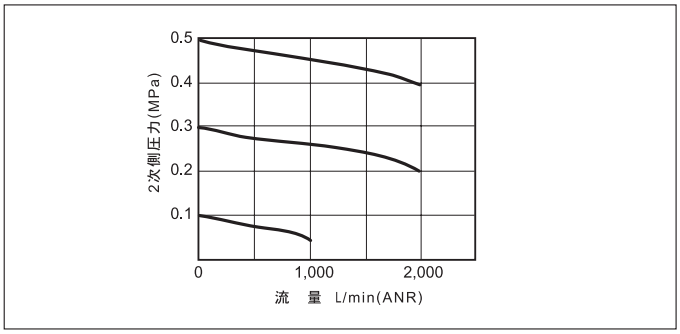

リリーフ流量特性グラフ　● 圧力条件 —— 1 次側：0.7MPa

VB7-03-8A・10A

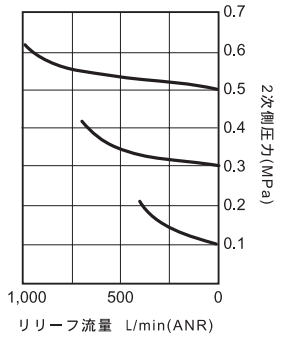

VB7-08-20A・25A

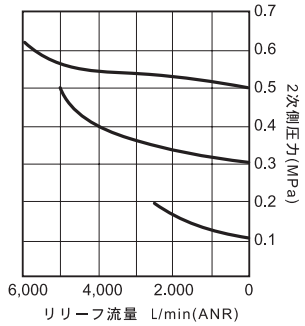

VB7-04-10A・15A

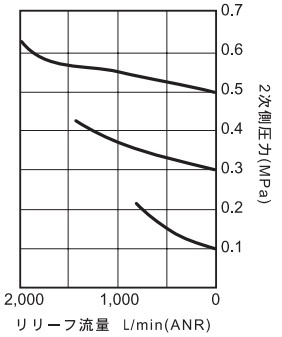

圧力特性グラフ　● 初期設定圧力条件 —— 1 次側：0.7MPa、2 次側：0.2MPa

VB7-03-8A・10A

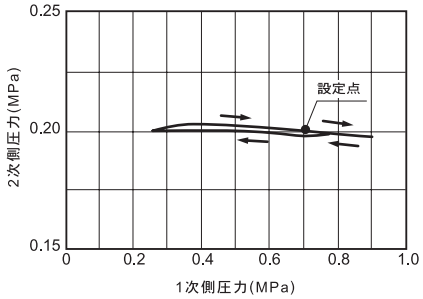

VB7-08-20A・25A

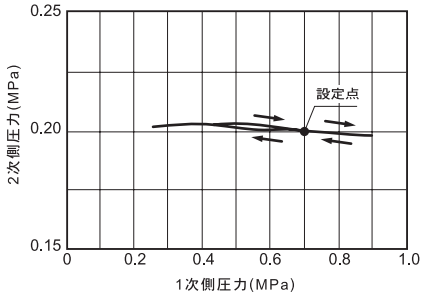

VB7-04-10A・15A

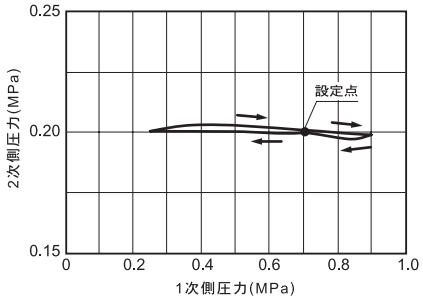

取扱上の注意

1 設置上の注意――。

●パイプや配管材は、エアフラッシングを十分行い切粉や異物を完全に除去してから機器への配管接続を行ってください。
●配管の際は、本体に表示の矢印方向に空気が流れるよう１次側、２次側を配管してください。
●リリーフポートは、加圧したりふさいだりしないでくだい。
●取付方向に制限はありませんが、重力による影響を最小にするためできるだけ本体軸が上向きか下向きの垂直に取付けてください。

2 流体は――。

●１次側に供給する空気は、40μm 以下のろ過度のエアフィルタを通してください。

3 給油は――。

●このボリウムブースタには給油をしないでください。
●下流機器の潤滑のため、ルブリケータを使って空気中で給油を行う場合は、ボリウムブースタ下流（２次側）で行ってください。

4 ブラケットは――。

●ボリウムブースタの取付用ブラケットは、オプションにて、附属致します。
●ボリウムブースタの任意の小ネジを３本だけ外し、ブラケットを附属の小ネジ（長めの小ネジ）にて取付けてください。

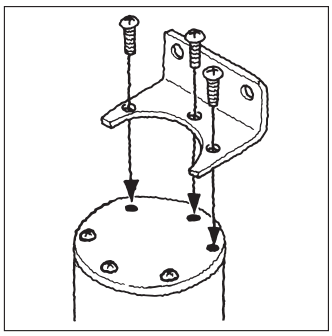

5 圧力の設定は――。

●２次側圧力の設定、調整はパイロット（信号圧力）用のレギュレータで行ってください。
●１次側圧力は、２次側圧力より 0.1MPa 以上高く設定してください。（１次側と２次側の圧力差がない場合、使用できる流量が少なくなりますのでご注意ください。）

ルブリケータ

OL2/OL21	標準タイプ	RC 1/4～2 1/2

ルブリケータは、空気圧ライン各機器の効率寿命の増大を図るため、自動的にオイルを霧状にし、空気の流れに混入させて空気圧ラインに送り込み、潤滑を必要とする操作機器、末端機器への噴霧給油を目的とします。

JIS 記号

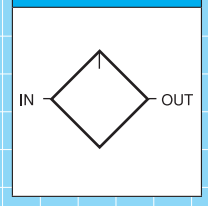

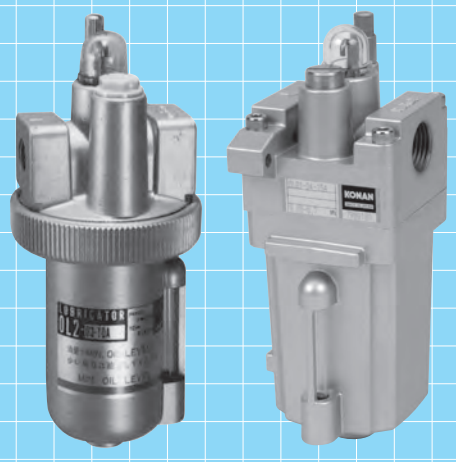

形式記号

ご注文の際は下記の形式記号でご発注ください。

標準タイプ

Rc 1/4 ～ 1/2	OL21	①	–04–	②	–	⑥				
		●外部耐蝕		●配管口径		●使用温度範囲				
Rc 3/4 ～ 1	OL2	①	–08–	③	–	⑥				
		●外部耐蝕		●配管口径		●使用温度範囲				
Rc 1_1/4 ～ 1_1/2	OL2	①	–14–	④	–	⑥	–	⑦		
		●外部耐蝕		●配管口径		●使用温度範囲		●ドレンバルブ		
Rc 2 ～ 2_1/2	OL2	①	–20–	⑤	–	⑥	–	⑦		
		●外部耐蝕		●配管口径		●使用温度範囲		●ドレンバルブ		

❶外部耐蝕

●外気に触れる部分にＶトップ塗装を施し、露出部のボルト・ナットおよびブラケット等にSUS製を使用しています。

標準	無記入
外部耐蝕タイプ	S

❷配管口径

Rc 1/4	8A
Rc 3/8	10A
Rc 1/2	15A

❸配管口径

Rc 3/4	20A
Rc 1	25A

❹配管口径

Rc 1_1/4	32A
Rc 1_1/2	40A

❺配管口径

Rc 2	50A
Rc 2_1/2	65A

❻使用温度範囲

一般用	5～60℃	無記入
耐熱用	5～100℃	HT

●耐熱用をご指定の場合は、納期に若干の余裕をお見積り下さい。

❼ドレンバルブ

不要	無記入
あり	SV

仕様

形式記号	OL21-04			OL2-08		OL2-14		OL2-20	
配管口径	8A	10A	15A	20A	25A	32A	40A	50A	65A
	Rc1/4	Rc3/8	Rc1/2	Rc3/4	Rc1	Rc11/4	Rc11/2	Rc2	Rc21/2
ボウル貯油量	200cm³			250cm³		1500cm³		1500cm³	
使用圧力	0.05～0.7MPa								
耐圧力	1.05MPa								
噴霧条件	（IN 側と OUT 側の圧力差）が 0.003MPa 以上								
使用温度	一般用 5～60℃ 耐熱用 5～100℃								
質量	0.64kg			0.7kg		7.0kg		7.1kg	

●上記仕様以外でご使用の場合は、ご相談下さい。

作動

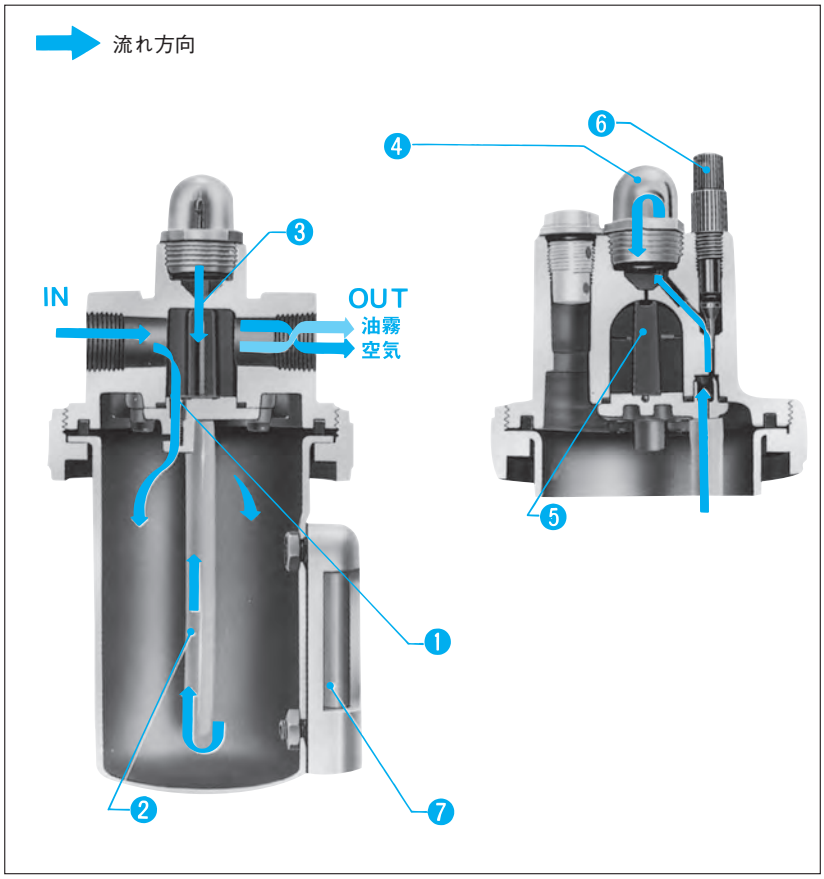

❶チェックバルブ

●IN ポートより入った空気の一部が、チェックバルブ部を通り、ボウル内の油面を加圧します。また、加圧中に給油をした場合、（給油プラグを取り外す）チェックボウルがシートに押しつけられるためボウルに入る空気を止めます。しかし実際には完全に閉止せず、ごく微量の空気が流入していますが給油にはさしつかえありません。

❷サイホンチューブ

●サイトグラス部に生じた差圧により油がサイホンチューブを通りチョウセツネジ部に送り込まれます。

❸油噴霧部

●落下した油滴が微細な霧状となり空気中に拡散され送り出されます。

❹サイトグラス

●空気圧が IN ポートより流れると差圧が生じ、サイホンチューブを通じて送り込まれた油がドリップチューブより油滴となって落下します。

❺可変式油量調整部

●ゴム板により流量が変化しても自動的に油量を調整します。

❻チョウセツネジ

●左に廻すと油滴が増大し、右に廻すと油滴が減少します。

❼サイドグラス

●貯油量の確認をします。

外形寸法図

OL21-04-8A・10A・15A

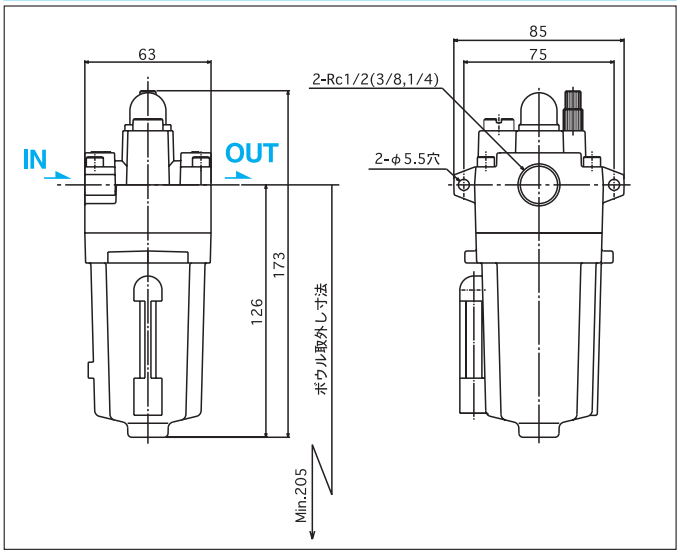

OL2-14-32A・40A

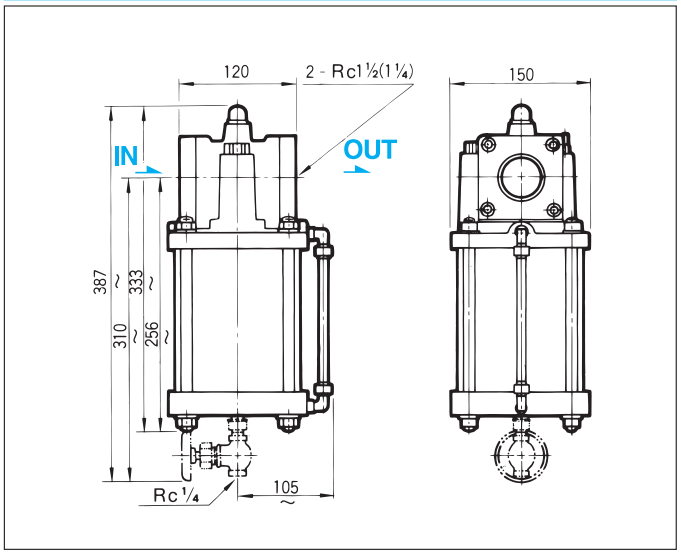

OL2-08-20A・25A

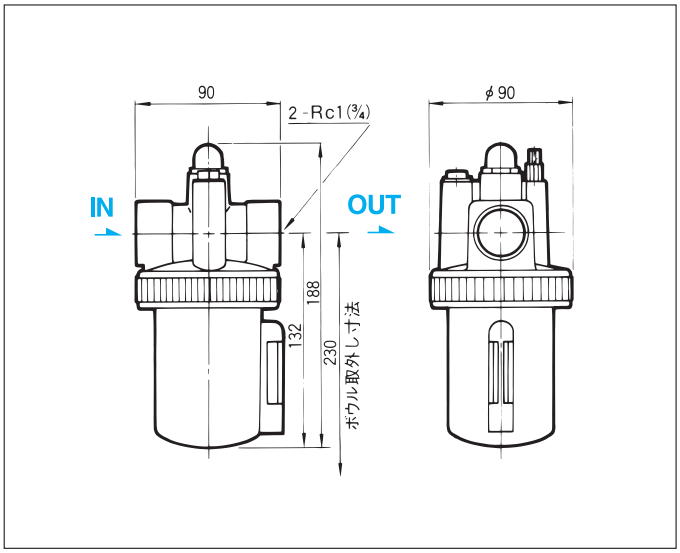

OL2-20-50A・65A

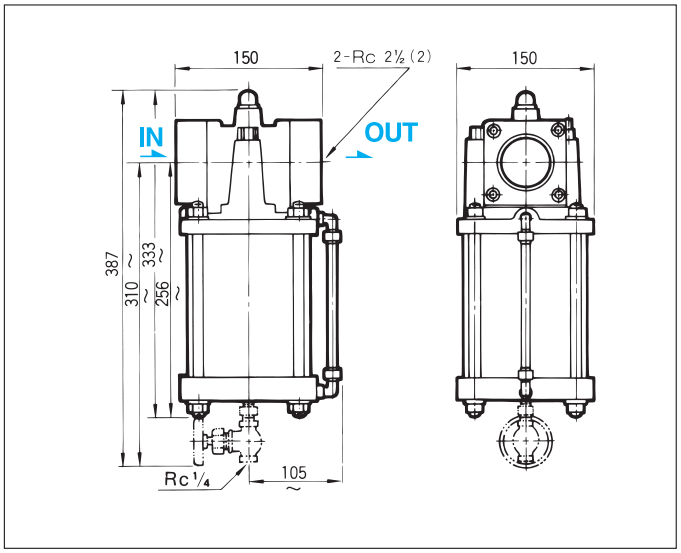

●32A ～ 65A のドレンバルブはオプションとなります。

性能表

流量特性グラフ

OL21-04-8A

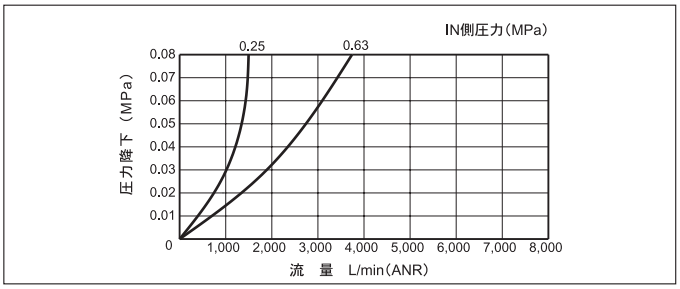

OL2-14-32A

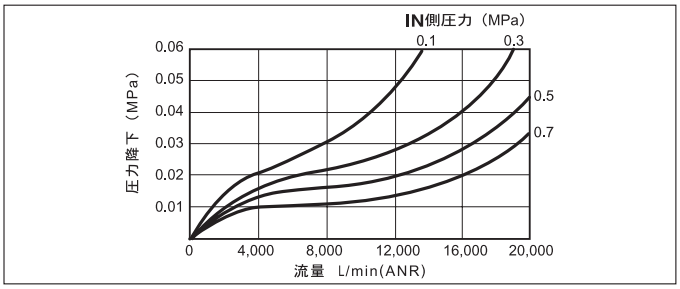

OL21-04-10A

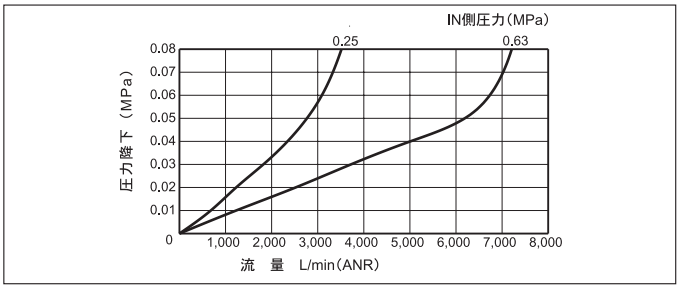

OL2-14-40A

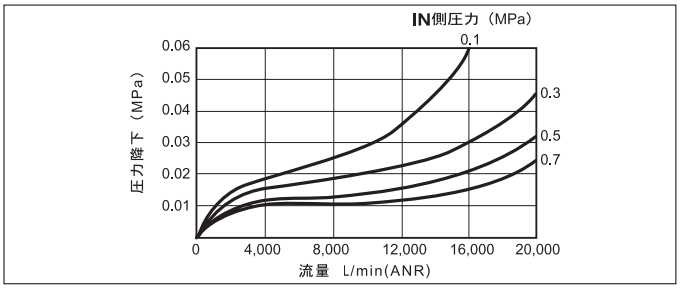

OL21-04-15A

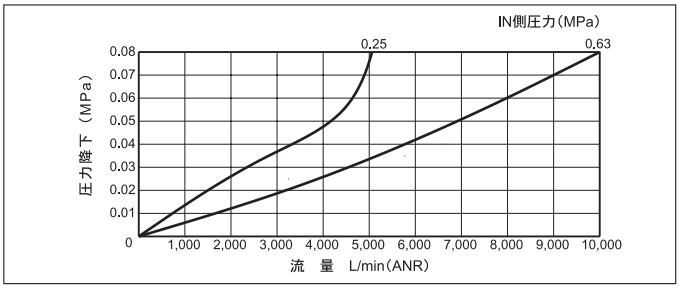

OL2-20-50A

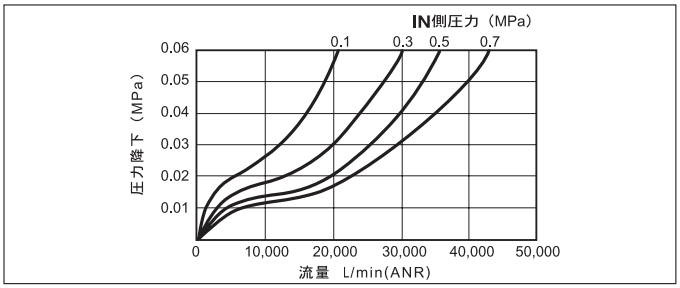

OL2-08-20A

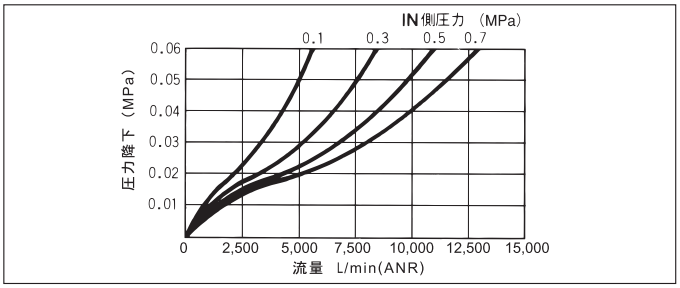

OL2-20-65A

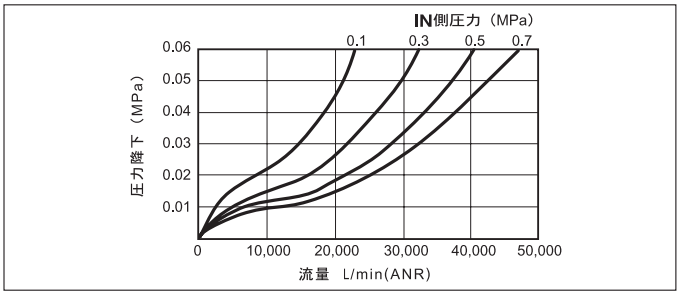

OL2-08-25A

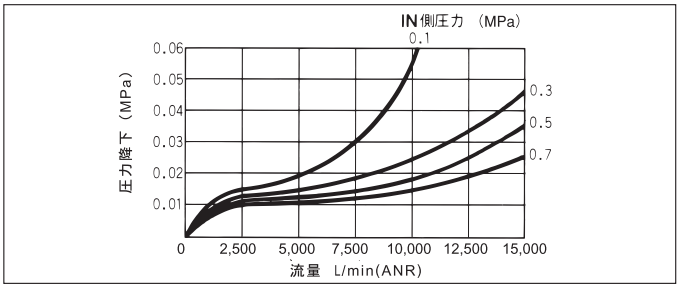

性能表

滴下最小空気流量

OL21-04

※OL21は新JIS規定による特性グラフです。

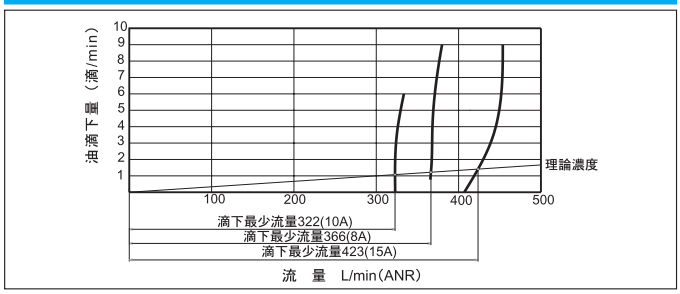

取扱上の注意

1 設置上の注意――。

●取り付けは、ボウルを下にした垂直方向としてください。

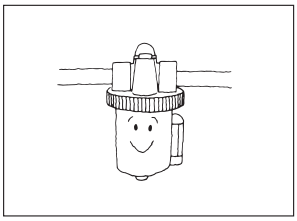

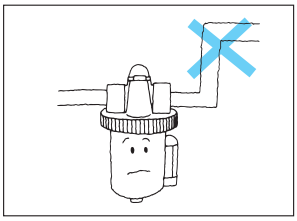

●なるべくアクチュエータに近づけて設置して下さい。また、ルブリケータとアクチュエータ間には、できるだけ立上り管路がないようにして下さい。

●保守、点検のために、ボウルの外せるスペースをあけて取付けてください。

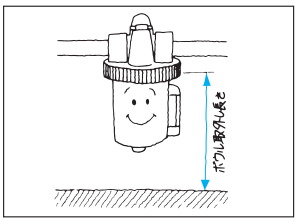

2 滴下油量の調節は――。

●チョウセツネジを左に廻す
……滴下量増

●チョウセツネジを右に廻す
……滴下量減

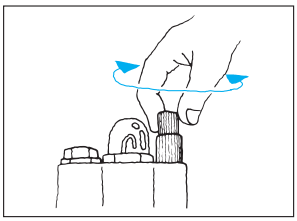

3 ルブリケータ使用油は――。

●JISK2213 添加タービン油 ISO VG 32・46 相当油をご使用ください。

（スピンドル油は使用しないでください。）

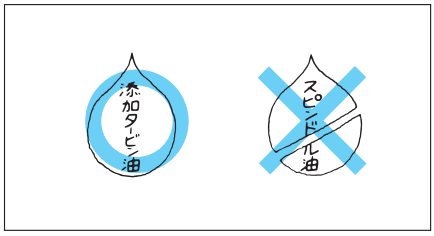

4 給油は――。

●給油は作動中でも可能です。
給油はキュウユプラグを外し、給油口からオイルを入れてください。

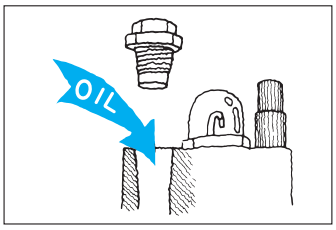

●給油は、回路の作動頻度から使用油量を算定し、定期的に実施されることをおすすめします。

強制噴霧式
マイクロミストルブリケータ

MO2	標準タイプ	RC 1·1¼·1½·2

複雑な回路の空気圧システムに対する集中潤滑やエアモータ、ギヤ部等の多量に潤滑油を必要とする摺動箇所に最適の大容量ルブリケータです。

JIS 記号

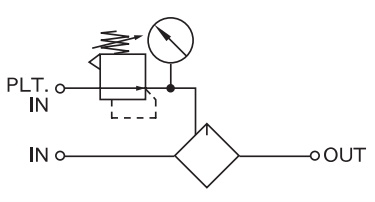

形式記号

ご注文の際は下記の形式記号でご発注ください。

標準タイプ

Rc 1 — MO2-10 – 25A – ❷ (排油用ストップバルブ)

Rc 1_1/4 ～ 1_1/2 — MO2-14 – ❶ (配管口径) – ❷ (排油用ストップバルブ)

Rc 2 — MO2-20 – 50A – ❷ (排油用ストップバルブ)

❶配管口径

Rc1_1/4	32A
Rc1_1/2	40A

❷排油用ストップバルブ

不要		無記入
あり	L 側取付	L
	R 側取付	R

仕様

形式記号	MO2-10	MO2-14		MO2-20
配管口径	25A	32A	40A	50A
	Rc1	Rc1 1/4	Rc1 1/2	Rc2
有効断面積	260㎟	500㎟	700㎟	1200㎟
使用圧力	0.05 ～ 0.7MPa			
耐圧力	1.05MPa			
使用温度	5 ～ 60℃			
ボウル貯油量	12,000㎤			
質量	55.0kg			

外形寸法図

MO2–10・14・20

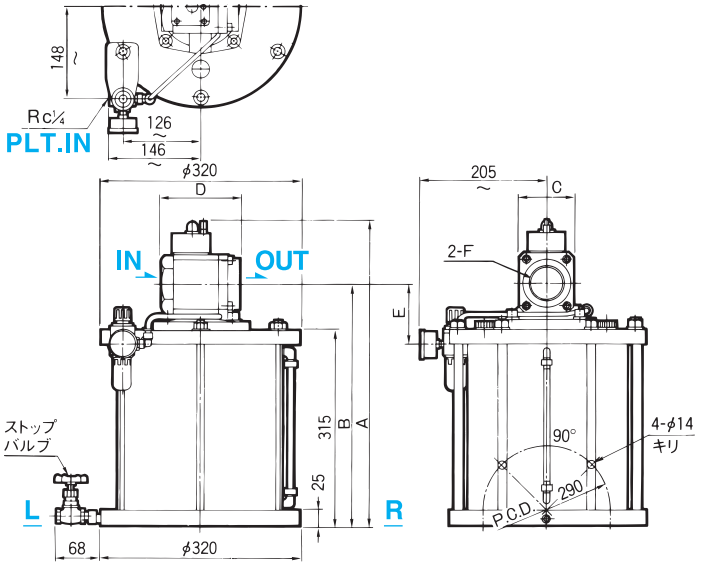

単位：mm

形式記号	F	A	B	C	D	E
MO2-10	Rc 1	454	370	60	100	79
MO2-14	Rc1 1/4	473	380	76	112	89
	Rc1 1/2					
MO2-20	Rc 2	492	390	86	125	99

性能表

流量特性グラフ

MO2-10-25A

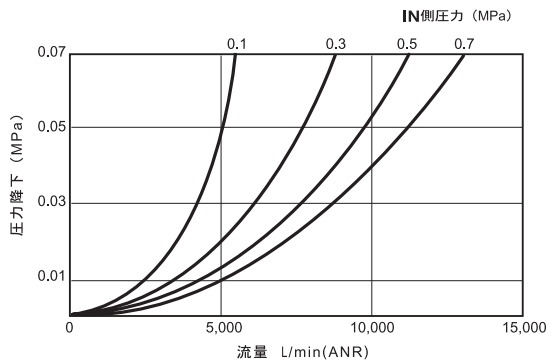

MO2-14-40A

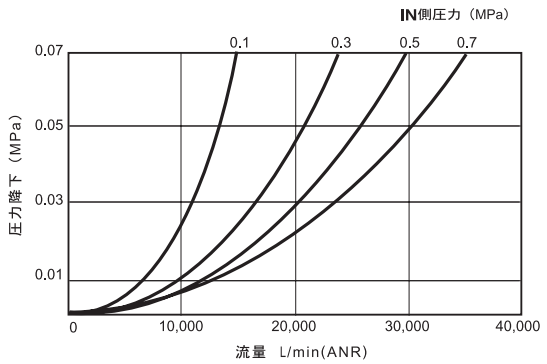

MO2-14-32A

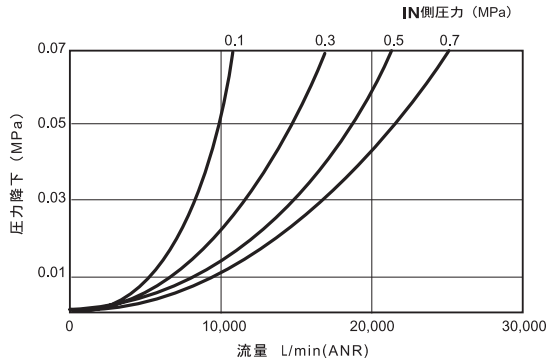

MO2-20-50A

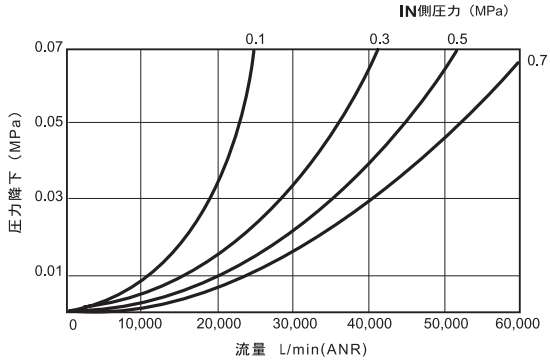

取扱上の注意

1 設置上の注意――。

●取付姿勢はボウルを下に、垂直方向に取り付けてください。

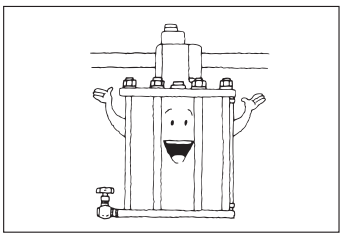

●マイクロミストルブリケータのラインへの取付は、下図のようにメイン配管をレギュレータ（減圧弁）の下流側に取付け、パイロット圧力（PLT.IN）をエアフィルタとレギュレータの間からお取りください。

取付位置

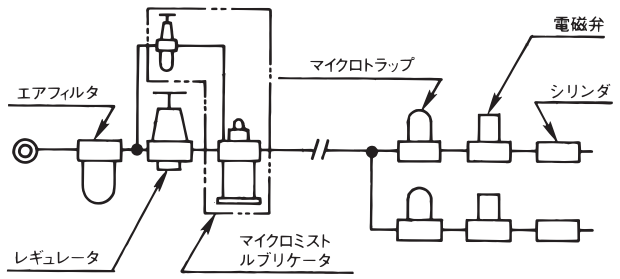

ご注意

①マイクロミストルブリケータは、パイロット圧力を供給したままでメインの OUT 側を作動させない場合は、ライン上流のレギュレータがリリーフ排気を開始します。この状態は故障ではありませんのでそのままご使用ください。

②マイクロトラップ（当社形式：TR1 シリーズ）については、別途ご相談ください。

2 給油は――。

●給油は必ず空気元圧を止めてから、給油してください。

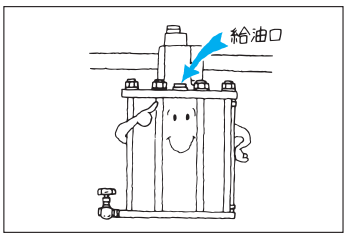

●使用油は JISK2213 添加タービン油 ISO VG32.46 相当油をご使用下さい。
（スピンドル油の使用は避けてください）

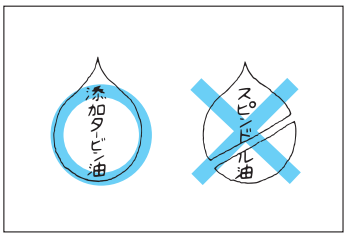

4 パイロット圧力の設定は――。

●強制噴霧式のため、パイロット圧力の設定は、
パイロット圧力＝主配管圧力＋ 0.05 ～ 0.1MPa
として下さい。

強制噴霧式のためベンチュリ部から OUT 側へ Max.100L/min（ANR）（主配管圧力：0.4MPa、パイロット圧力：0.5MPa のとき）の空気が流れます。

FRLユニット

LU2/LU21	標準タイプ	RC 1/4～2 1/2

空気圧ライン末端のシリンダ、ピストン弁などの動作を安定維持させるエアフィルタ、レギュレータ、ルブリケータの３機器をまとめたエアユニット（3点セット）です。

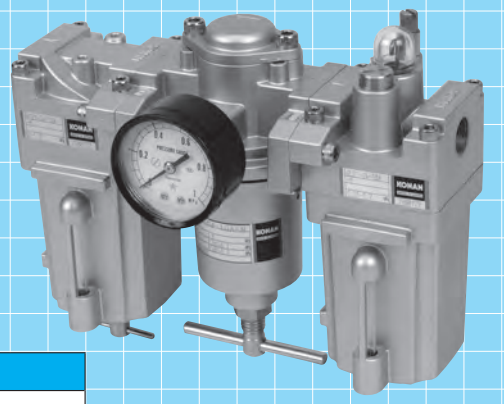

JIS 記号

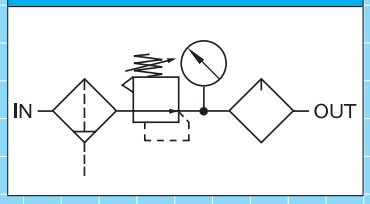

形式記号

ご注文の際は下記の形式記号でご発注ください。

標準タイプ

Rc 1/4～1/2	LU21	①	－04－	②	－	⑥	－	⑦	－	⑧
		●外部耐蝕		●配管口径		●使用温度範囲		●エレメントの濾過度		●ブラケット
Rc 3/4～1	LU2	①	－08－	③	－	⑥	－	⑦	－	⑧
		●外部耐蝕		●配管口径		●使用温度範囲		●エレメントの濾過度		●ブラケット
Rc 1_1/4～1_1/2	LU2	①	－14－	④	－	⑦	－	⑨	－	⑩
		●外部耐蝕		●配管口径		●エレメントの濾過度		●ドレンバルブ		●レベルゲージ
Rc 2～2_1/2	LU2	①	－20－	⑤	－	⑨				
		●外部耐蝕		●配管口径		●ドレンバルブ				

① 外部耐蝕

●外気に触れる部分にＶトップ塗装を施し、露出部のボルト・ナットおよびブラケット等にSUS製を使用しています。

標準	無記入
外部耐蝕タイプ	S

② 配管口径

Rc 1/4	8A
Rc 3/8	10A
Rc 1/2	15A

③ 配管口径

Rc 3/4	20A
Rc 1	25A

④ 配管口径

Rc 1_1/4	32A
Rc 1_1/2	40A

⑤ 配管口径

Rc 2	50A
Rc 2_1/2	65A

⑥ 使用温度範囲

一般用	5～60℃	無記入
耐熱用	5～100℃	HT

●耐熱用をご指定の場合は、納期に若干の余裕をお見積り下さい。

⑦ エレメントの濾過度

40 μm	無記入
5 μm	5

⑧ ブラケット

不要	無記入
あり	BR

●取付けずに付属して出荷いたします。

⑨ ドレンバルブ

不要	無記入
あり	SV

⑩ レベルゲージ

不要	無記入
F側に取付	F
B側に取付	B

仕様

標準タイプ

形式記号		LU21-04			LU2-08	
配管口径		8A	10A	15A	20A	25A
		Rc1/4	Rc3/8	Rc1/2	Rc3/4	Rc1
使用圧力	1次側（IN）	Max.1.0MPa				
	2次側（OUT）	0.05～0.7MPa				
耐圧力		一次側：1.5MPa / 二次側：0.7MPa				
使用温度範囲		一般用 5～60℃ 耐熱用 5～100℃				
構成機器	エアフィルタ	AF21-04			AF2-08	
	レギュレータ	RV21-04			RV2-08	
	ルブリケータ	OL21-04			OL2-08	
	圧力計	φ50（目盛：0～1MPa）				
質量		2.1kg			4.0kg	

●上記質量値には、取付ブラケットの質量は含まれておりません。
●上記仕様以外でご使用の場合は、ご相談下さい。
●エアフィルタの濾過度は標準40μmです。

外部耐蝕タイプ

外気に触れる部分にVトップ塗装を施し、露出部のボルト・ナットおよびブラケット等にSUS製を使用しています。

形式記号		LU21S-04			LU2S-08	
配管口径		8A	10A	15A	20A	25A
		Rc1/4	Rc3/8	Rc1/2	Rc3/4	Rc1
使用圧力	1次側（IN）	Max.1.0MPa				
	2次側（OUT）	0.05～0.7MPa				
耐圧力		一次側：1.5MPa / 二次側：0.7MPa				
使用温度範囲		一般用 5～60℃ 耐熱用 5～100℃				
構成機器	エアフィルタ	AF21S-04			AF2S-08	
	レギュレータ	RV21S-04			RV2S-08	
	ルブリケータ	OL21S-04			OL2S-08	
	圧力計	φ50（目盛：0～1MPa）外部耐蝕タイプ				
質量		2.1kg			4.0kg	

●上記質量値には、取付ブラケットの質量は含まれておりません。
●上記仕様以外でご使用の場合は、ご相談下さい。
●エアフィルタの濾過度は標準40μmです。

仕様

標準タイプ

形式記号		LU2-14		LU2-20	
配管口径		32A	40A	50A	65A
		Rc1_1/4	Rc1_1/2	Rc2	Rc2_1/2
使用圧力	1次側（IN）	Max.1.0MPa			
	2次側（OUT）	0.05～0.7MPa			
耐圧力		一次側：1.5MPa / 二次側：0.7MPa			
使用温度範囲		一般用 5～60℃ 耐熱用 5～100℃			
構成機器	エアフィルタ	AF2		AF2	
	レギュレータ	RV2-14		RV2-20	
	ルブリケータ	OL2-14		OL2-20	
	圧力計	φ50（目盛：0～1MPa）			
質量		28kg		45kg	

●上記質量値には、取付ブラケットの質量は含まれておりません。
●上記仕様以外でご使用の場合は、ご相談下さい。
●エアフィルタの濾過度は標準40μmです。

外部耐蝕タイプ

外気に触れる部分にVトップ塗装を施し、露出部のボルト・ナットおよびブラケット等にSUS製を使用しています。

形式記号		LU2S-14		LU2S-20	
配管口径		32A	40A	50A	65A
		Rc1_1/4	Rc1_1/2	Rc2	Rc2_1/2
使用圧力	1次側（IN）	Max.1.0MPa			
	2次側（OUT）	0.05～0.7MPa			
耐圧力		一次側：1.5MPa / 二次側：0.7MPa			
使用温度範囲		一般用 5～60℃ 耐熱用 5～100℃			
構成機器	エアフィルタ	AF2S		AF2S	
	レギュレータ	RV2S-14		RV2S-20	
	ルブリケータ	OL2S-14		OL2S-20	
	圧力計	φ50（目盛：0～1MPa）外部耐蝕タイプ			
質量		28kg		45kg	

●上記質量値には、取付ブラケットの質量は含まれておりません。
●上記仕様以外でご使用の場合は、ご相談下さい。
●エアフィルタの濾過度は標準40μmです。

外形寸法図

LU21-04

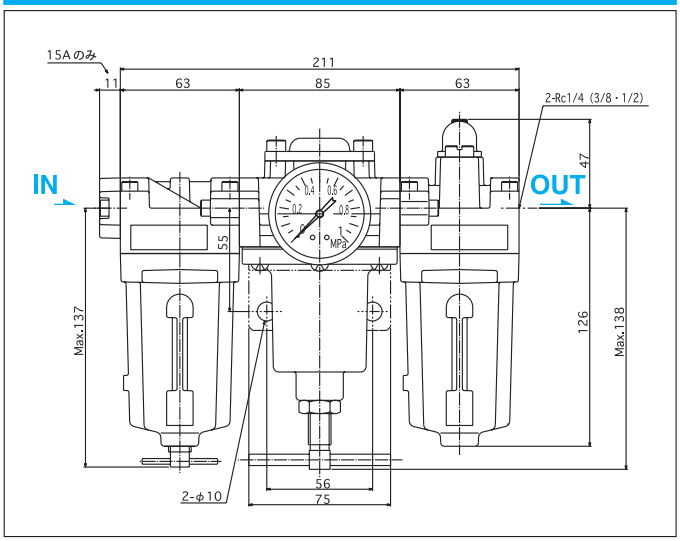

LU2-14

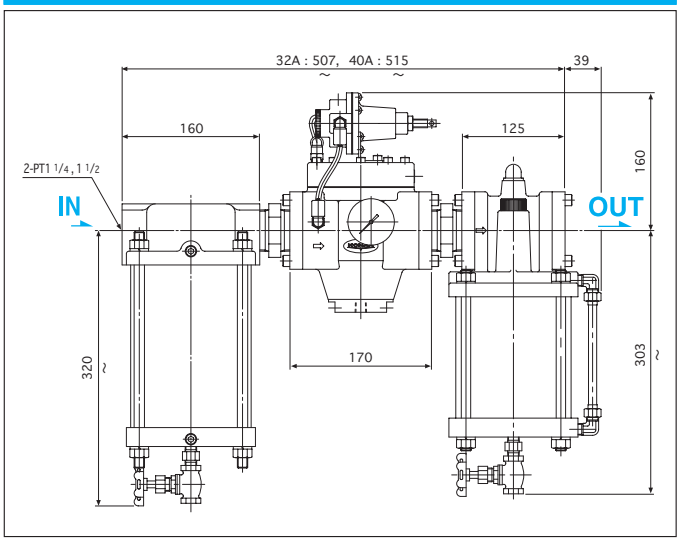

LU2-08

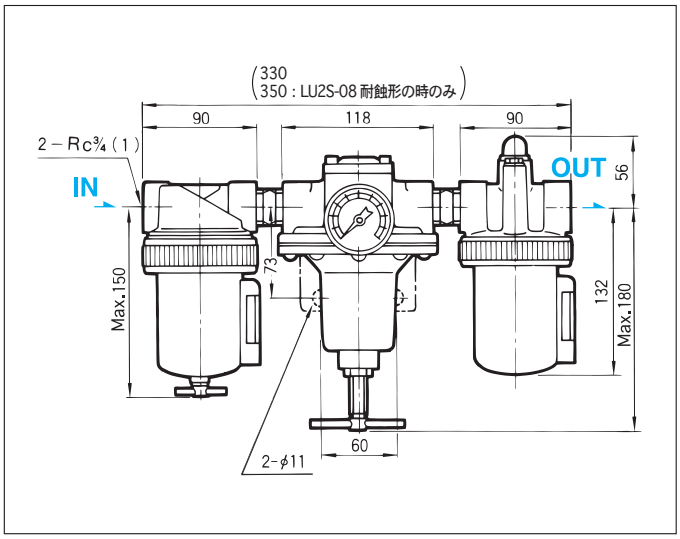

LU2-20-50A

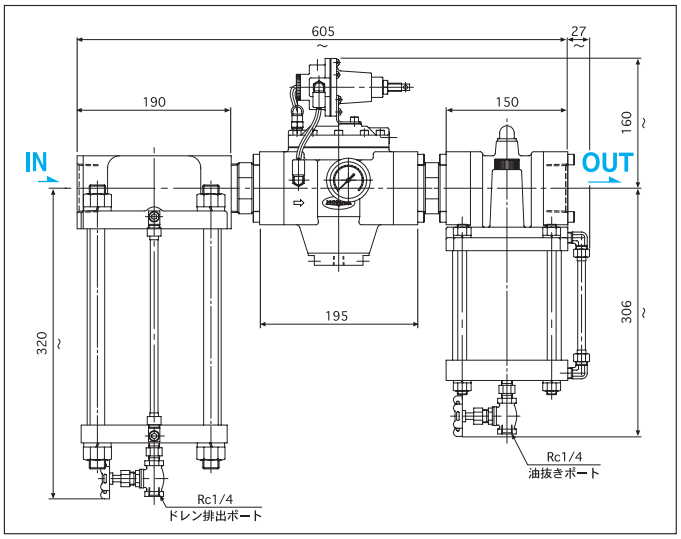

LU2-20-65A

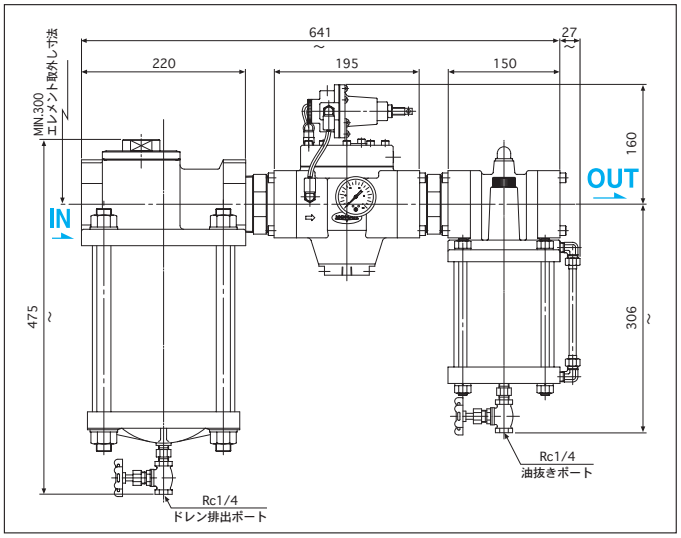

性能表

流量特性グラフ

LU21-04-10A

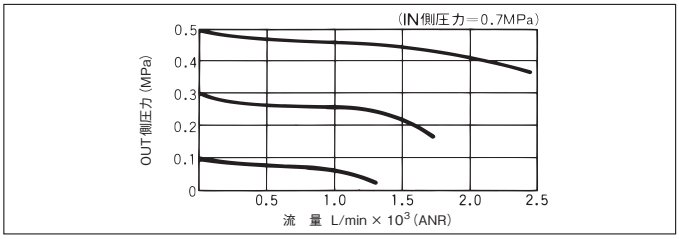

LU2-08-20A

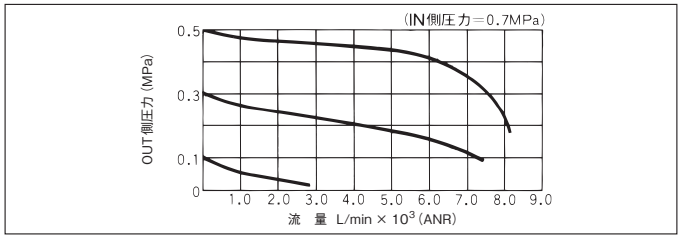

LU21-04-15A

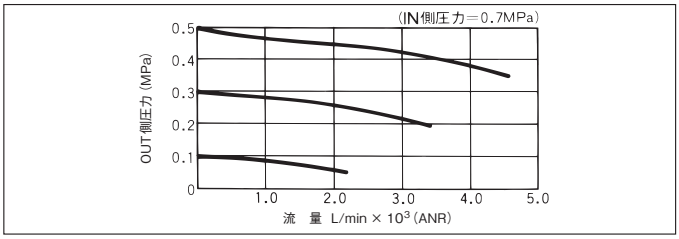

LU2-08-25A

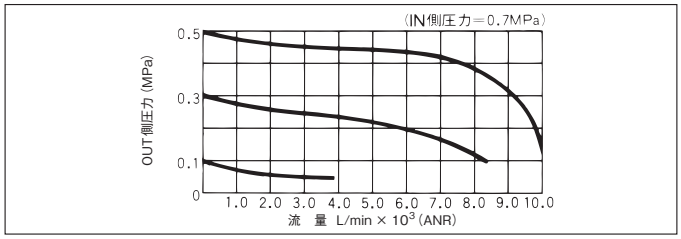

※ LU2－14－32A ／ LU2－14－40A：詳細はお問い合せください。
※ LU2－20－50A ／ LU2－20－65A：詳細はお問い合せください。

取扱上の注意

1 設置上の注意――。

●空気源からできるだけ離して設置してください。またFRLユニットとアクチュエータ間は、出来るだけ立上り管路のないように設置してください。

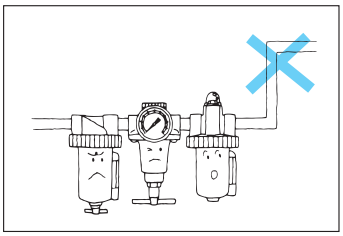

●空気の流れを2次側から1次側へ逆流させるような回路の場合にはチェックバルブを並列に設置してください。
●取り付けは、ボウルを下にした垂直方向としてください。

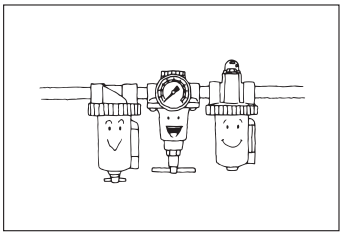

●保守、点検のために、ボウルの外せるスペースをあけて取付けてください。

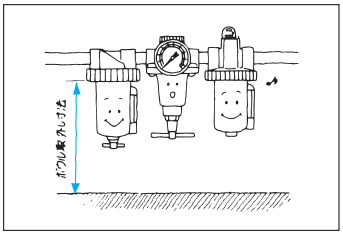

2 ドレンの排出は――。

●エアフィルタのドレンコック・ハンドルを左に廻してください。ボウル内の圧力によりドレンが排出されます。

3 ブラケットは――。

●FRLユニットの取付用ブラケットは、オプションにて、附属致します。ブラケットの取付は下図をご参照ください。

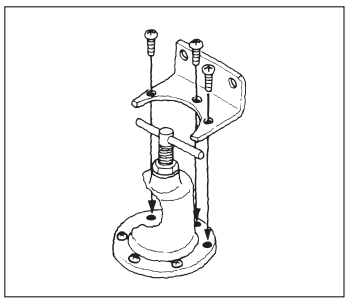

●中央のレギュレータの小ネジを3本だけ外し、ブラケットを附属の小ネジ（長めの小ネジ）にて、取付けてください。

4 滴下油量の調節は――。

●ルブリケータのチョウセツネジを左に廻す・・滴下量増
●チョウセツネジを右に廻す・・・・・・・・・滴下量減

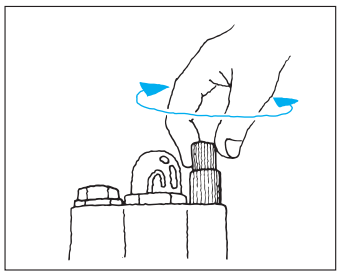

5 ルブリケータ使用油は――。

●JIS K2213添加タービン油ISO VG 32.46相当油をお奨めします。なお、スピンドル油は使用しないでください。

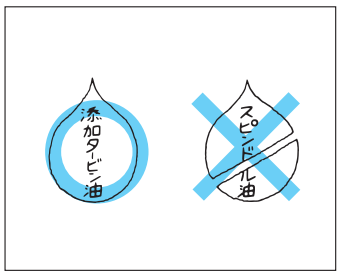

6 給油は――。

●給油は作動中でも可能です。
●給油の際は、必ずキュウユプラグを外し、給油口からオイルを入れてください。

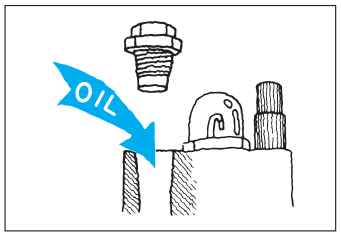

●給油は、回路の作動頻度から使用油量を算定し、定期的に実施されることをおすすめします。

FR ユニット

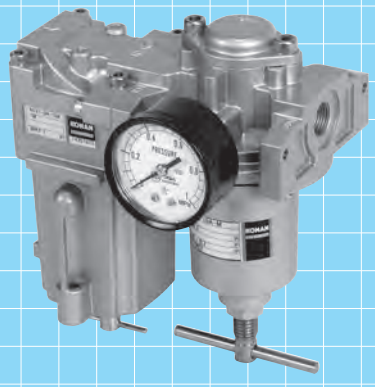

潤滑油のいらない空気圧ラインに対応し、「エアユニット（3 点セット）からルブリケータを除いたセットを用意しています。

JIS 記号	
Rc3/8 ～ 1	Rc1_1/4 ～ 2_1/2
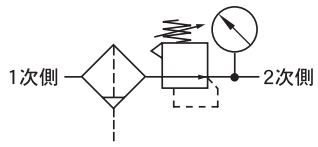	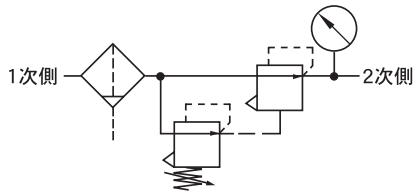

形式記号

ご注文の際は下記の形式記号でご発注ください。

標準タイプ

Rc 3/8 ～ 1/2	820 – 4395 –	①	–	⑥	–	⑦	–	⑧
Rc 3/4 ～ 1	820 – 4397 –	②	–	⑥	–	⑦	–	⑧
Rc 1_1/4 ～ 1_1/2	820 – 3184 –	③	–	⑦	–	⑧		
Rc 2	820 – 3186 –	④	–	⑦	–	⑧		
Rc 2_1/2	820 – 3188 –	⑤	–	⑧				

● 配管口径　● 使用温度範囲　● エレメントの濾過度　● ブラケット

外部耐蝕タイプ

外気に触れる部分に V トップ塗装を施し、露出部のボルト・ナットおよびブラケット等に SUS 製を使用しています。

Rc 3/8 ～ 1/2	820 – 4396 –	①	–	⑥	–	⑦	–	⑧
Rc 3/4 ～ 1	820 – 4398 –	②	–	⑥	–	⑦	–	⑧
Rc 1_1/4 ～ 1_1/2	820 – 3185 –	③	–	⑦	–	⑧		
Rc 2	820 – 3187 –	④	–	⑦	–	⑧		
Rc 2_1/2	820 – 3189 –	⑤	–	⑧				

● 配管口径　● 使用温度範囲　● エレメントの濾過度　● ブラケット

❶ 配管口径

Rc 3/8	10A
Rc 1/2	15A

❷ 配管口径

Rc 3/4	20A
Rc 1	25A

❸ 配管口径

Rc 1_1/4	32A
Rc 1_1/2	40A

❹ 配管口径

Rc 2	50A

❺ 配管口径

Rc 2_1/2	65A

❻ 使用温度範囲

一般用	− 20 ～ 60℃	無記入
耐熱用	5 ～ 100℃	HT
耐寒用	− 40 ～ 45℃	LT

●5℃以下でご使用の場合はくれぐれも凍結にご注意下さい。

❼ エレメントの濾過度

40 μm	無記入
5 μm	5

❽ ブラケット

不要	無記入
あり	BR

●配管口径 Rc3/8 ～ 1 のものは、ブラケットを取付けずに付属して出荷いたします。

仕様

標準タイプ

形式記号		820 − 4395		820 − 4397	
配管口径		10A	15A	20A	25A
		Rc3/8	Rc1/2	Rc3/4	Rc1
使用圧力	1次側（IN）	Max.1.0MPa			
	2次側（OUT）	0.05 ～ 0.7MPa			
耐圧力		一次側：1.5MPa / 二次側：0.7MPa			
使用温度範囲		一般用 − 20 ～ 60℃ 耐熱用 5 ～ 100℃ 耐寒用 − 40 ～ 45℃			
構成機器	エアフィルタ	AF21-04		AF2-08	
	レギュレータ	RV21-04		RV2-08	
	圧力計	φ 50（目盛：0 ～ 1MPa）			

外部耐蝕タイプ

外気に触れる部分にVトップ塗装を施し、露出部のボルト・ナットおよびブラケット等にSUS製を使用しています。

形式記号		820 − 4396		820 − 4398	
配管口径		10A	15A	20A	25A
		Rc3/8	Rc1/2	Rc3/4	Rc1
使用圧力	1次側（IN）	Max.1.0MPa			
	2次側（OUT）	0.05 ～ 0.7MPa			
耐圧力		一次側：1.5MPa / 二次側：0.7MPa			
使用温度範囲		一般用 − 20 ～ 60℃ 耐熱用 5 ～ 100℃ 耐寒用 − 40 ～ 45℃			
構成機器	エアフィルタ	AF21S-04		AF2S-08	
	レギュレータ	RV21S-04		RV2S-08	
	圧力計	φ 50（目盛：0 ～ 1MPa）外部耐蝕タイプ			

仕様

標準タイプ

形式記号		820 − 3184		820 − 3186	820 − 3188
配管口径		32A	40A	50A	65A
		Rc1_1/4	Rc1_1/2	Rc2	Rc2_1/2
使用圧力	1次側（IN）	Max.1.0MPa			
	2次側（OUT）	0.05 ～ 0.7MPa			
耐圧力		一次側：1.5MPa / 二次側：0.7MPa			
使用温度範囲		− 20 ～ 60℃			
構成機器	エアフィルタ	AF2		AF2	
	レギュレータ	RV2-14		RV2-20	
	圧力計	φ 50（目盛：0 ～ 1MPa）			

外部耐蝕タイプ

外気に触れる部分に V トップ塗装を施し、露出部のボルト・ナットおよびブラケット等に SUS 製を使用しています。

形式記号		820 − 3185		820 − 3187	820 − 3189
配管口径		32A	40A	50A	65A
		Rc1_1/4	Rc1_1/2	Rc2	Rc2_1/2
使用圧力	1次側（IN）	Max.1.0MPa			
	2次側（OUT）	0.05 ～ 0.7MPa			
耐圧力		一次側：1.5MPa / 二次側：0.7MPa			
使用温度範囲		− 20 ～ 60℃			
構成機器	エアフィルタ	AF2S		AF2S	
	レギュレータ	RV2S-14		RV2S-20	
	圧力計	φ 50（目盛：0 ～ 1MPa）外部耐蝕タイプ			

外形寸法図

Rc1/4 ～ 1/2

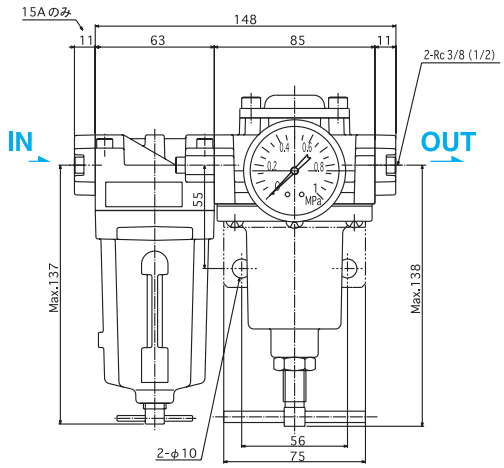

Rc1_1/4 ～ 1_1/2

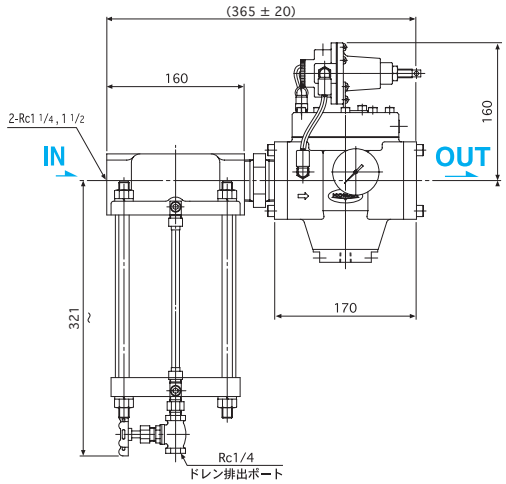

Rc3/4 ～ 1

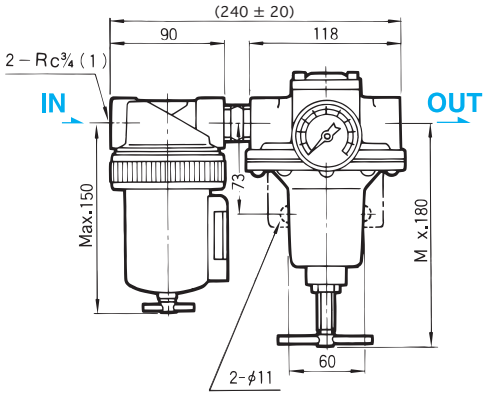

Rc2

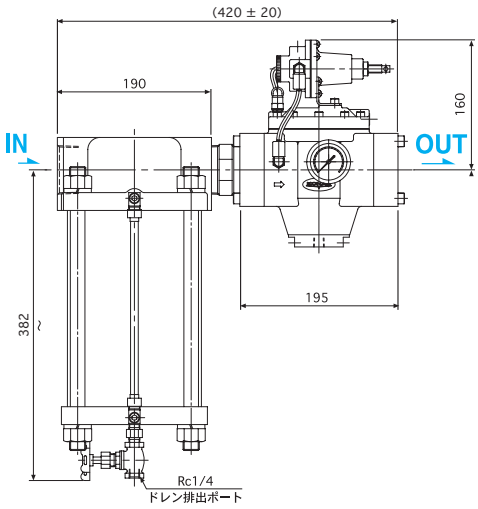

Rc2_1/2

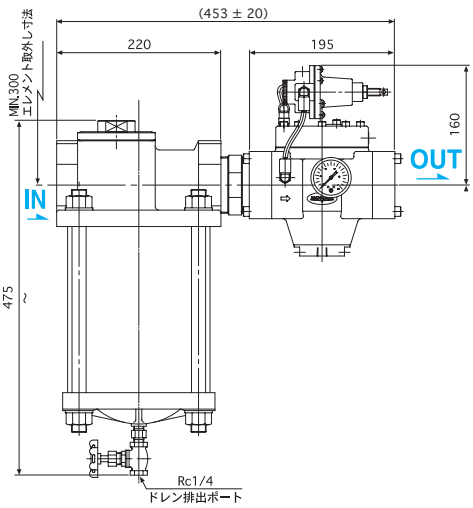

フィルタ付減圧弁

FR ユニットは、エアフィルタとレギュレータを
一体化した複合補器です。
潤滑油のいらない空気圧ラインに最適の
コンパクトなユニットです。

ARU2/ARU3A/FR21	標準タイプ	RC 1/8～1/2
FR21P	操作ボックス内取付タイプ	RC 1/4～1/2
FR5	計装タイプ	RC 1/4～3/8

JIS 記号

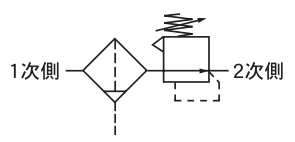

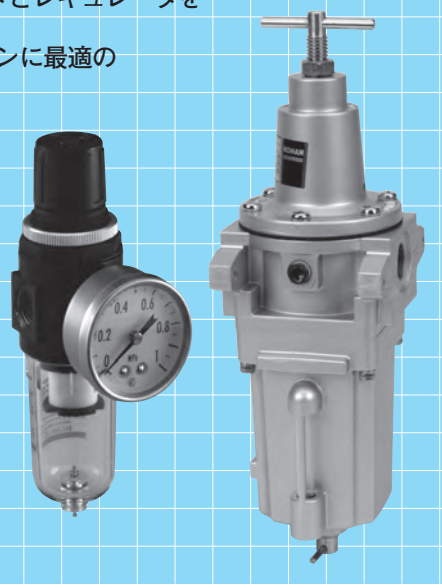

形式記号

ご注文の際は下記の形式記号でご発注ください。

標準タイプ

Rc 1/8 ～ 1/4

ARU2 −02− ② − ⑧ − ⑨
- ② 配管口径
- ⑧ 圧力計
- ⑨ ブラケット

Rc 1/4 ～ 3/8

ARU3A ① −03− ③ − ⑤ − ⑦ − ⑧ − ⑨
- ① 外部耐蝕
- ③ 配管口径
- ⑤ 使用温度範囲
- ⑦ エレメントの濾過度
- ⑧ 圧力計
- ⑨ ブラケット

Rc 1/4 ～ 1/2

FR21 ① −04− ④ − ⑤ − ⑦ − ⑧ − ⑨
- ① 外部耐蝕
- ④ 配管口径
- ⑤ 使用温度範囲
- ⑦ エレメントの濾過度
- ⑧ 圧力計
- ⑨ ブラケット

※ FR21S-04- ④ -HT- ⑦ - ⑧ - ⑨、FR21S-04- ④ -LT- ⑦ - ⑧ - ⑨の場合、圧力計はステンレス仕様となり、記号は「GS」となります。

操作ボックス内取付タイプ

ドレン排出部にはドレンコックを設けず、Rc1/8 のねじを設けたタイプです。

Rc 3/8 ～ 1/2

FR21P ① −04− ④ − ⑤ − ⑦ − ⑧ − ⑨
- ① 外部耐蝕
- ④ 配管口径
- ⑤ 使用温度範囲
- ⑦ エレメントの濾過度
- ⑧ 圧力計
- ⑨ ブラケット

※ FR21PS-04- ④ -HT- ⑦ - ⑧、FR21PS-04- ④ -LT- ⑦ - ⑧の場合、圧力計はステンレス仕様となり、記号は「GS」となります。

計装タイプ

Rc 1/4 ～ 3/8

FR5 ① − 02− ③ − ⑥ − ⑧ − ⑨
- ① 外部耐蝕
- ③ 配管口径
- ⑥ 使用温度範囲
- ⑧ 圧力計
- ⑨ ブラケット

※ FR5S-02- ③ -HT-G- ⑨の場合、圧力計は特殊仕様となります。 別途お問合せください。

❶ 外部耐蝕

●外気に触れる部分にVトップ塗装を施し、露出部のボルト・ナットおよびブラケット等にSUS製を使用しています。

標準	無記入
外部耐蝕タイプ	S

❷ 配管口径

Rc 1/8	6A
Rc 1/4	8A

❸ 配管口径

Rc 1/4	8A
Rc 3/8	10A

❹ 配管口径

Rc 3/8	10A
Rc 1/2	15A

❺ 使用温度範囲

一般用	−20～60℃	無記入
耐熱用	5～100℃	HT
耐寒用	−40～45℃	LT

●耐熱・耐寒用は納期に若干の余裕をお見積り下さい。
●5℃以下でご使用の場合はくれぐれも凍結にご注意下さい。

❻ 使用温度範囲

一般用	−20～60℃	無記入
耐熱用	5～100℃	HT

●耐熱用は納期に若干の余裕をお見積り下さい。
●5℃以下でご使用の場合はくれぐれも凍結にご注意下さい。

❼ エレメントの濾過度

40 μm	無記入
5 μm	5

● ARU2及びFR5の濾過度はすべて5μmとなります。

❽ 圧力計

不要	無記入
あり	G

●圧力計サイズ
ARU3Aは直径50mm
その他は直径40mm
●圧力計目盛
FR5は0～0.2MPa
その他は0～1.0MPa
●取り付けずに付属して出荷いたします。

❾ ブラケット

不要	無記入
あり	BR

●取付けずに付属して出荷いたします。

フィルタ付減圧弁

仕様

形式記号								
標準タイプ	ARU2－02				ARU3A－03		FR21－04	
操作ボックス内取付タイプ							FR21P－04	
計装タイプ			FR5－02					
配管口径	6A	8A	8A	10A	8A	10A	10A	15A
	Rc1/8	Rc1/4	Rc1/4	Rc3/8	Rc1/4	Rc3/8	Rc3/8	Rc1/2
使用圧力 1次側（IN）	Max. 1.0MPa							
使用圧力 2次側（OUT）	0.05～0.7MPa		0.02～0.2MPa		0.05～0.7MPa			
耐圧力	1.5MPa							
使用温度範囲	－20～60℃		一般用 －20～60℃ 耐熱用 5～100℃		一般用 －20～60℃ 耐熱用 5～100℃ 耐寒用 －40～45℃			
エレメント濾過度	5μm		5μm		形式記号の項をご参照下さい。			
質量	0.26kg		1kg		0.7kg		0.88kg	

●上記質量には、圧力計、ブラケットの質量は含まれません。
●上記仕様以外でご使用の場合は、ご相談下さい。

作動

標準タイプ

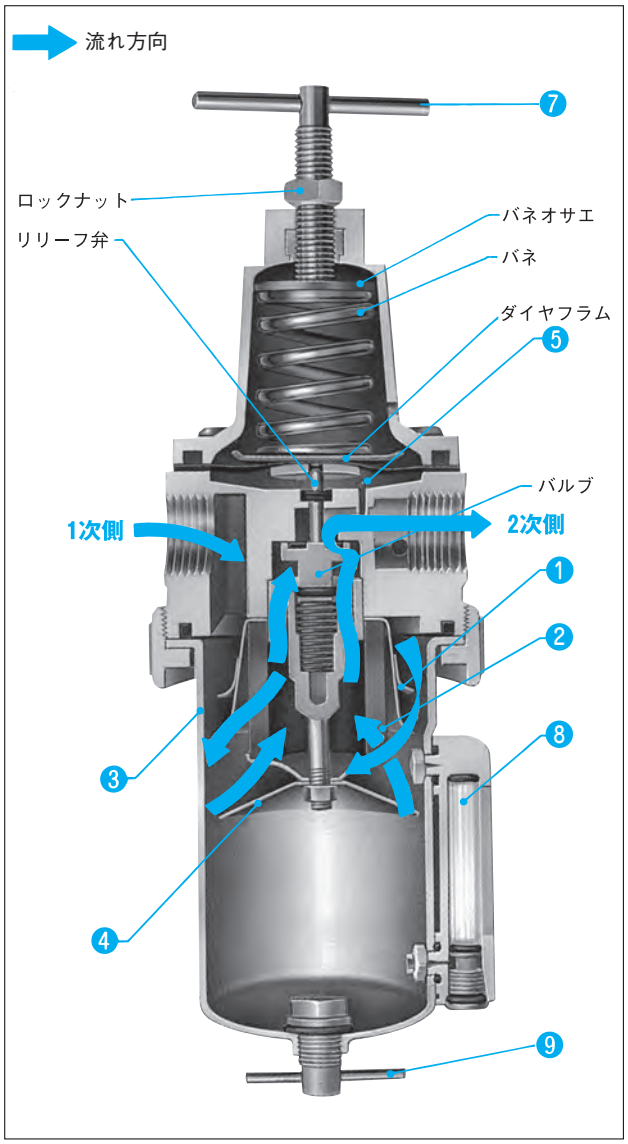

❶デフレクター
●1次側から入った空気圧を旋回流に変え、遠心分離により水分を空気中から分離します。

❷エレメント
●遠心分離によりふるい切れない、軽いゴミ異物等を最終的に濾過します。

❸ボウル
●遠心力により分離されたドレンが、ボウルの内壁を伝わってボウルの底に溜ります。

❹バッフルプレート
●ボウルの底に溜ったドレンが、再び空気中に混入されるのを防ぎます。

❺ダイヤフラム室
●1次側から入った空気圧がフィルタ部を通り2次側に流れると同時にダイヤフラム室にも空気圧が流入します。ダイヤフラム室内の圧力がバネ力と平衡するまでダイヤフラムを押し上げ、バルブを閉じます。
●2次側の圧力が低下すると、再びバルブが開き1次側の空気圧は、2次側に供給されます。

❻リリーフ弁
●ハンドルを左に廻して設定圧力を下げるとダイヤフラム室の圧力に比べバネ力が小さくなるためダイヤフラムは押し上げられ、リリーフ弁が開き、2次側の空気圧は、バネ力と平衡するまで大気へ放出されます。

❼ハンドル（チョウセツネジ）
●設定圧力を下げるときは、ハンドルを左に廻します。
●ハンドルを右に廻して行くと、チョウセツネジの先端がバネオサエを押し下げ、バネを圧縮します。またそれらの動きによりバルブが開かれます。バルブが開くと1次側から入った空気圧が2次側へ流れます。

❽サイドグラス
●ドレンの溜り具合を確認します。

❾ドレンコック
●ハンドルを左に廻すとドレンが排出されます。

外形寸法図

標準タイプ

ARU2-02-06・8A

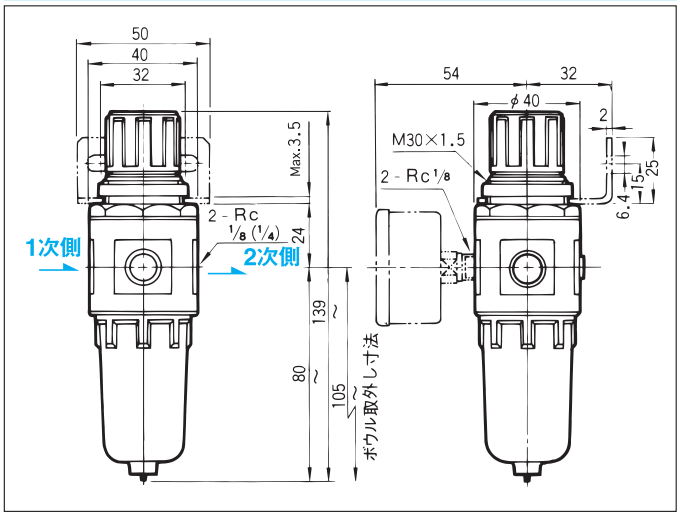

ARU3A-03-8A・10A

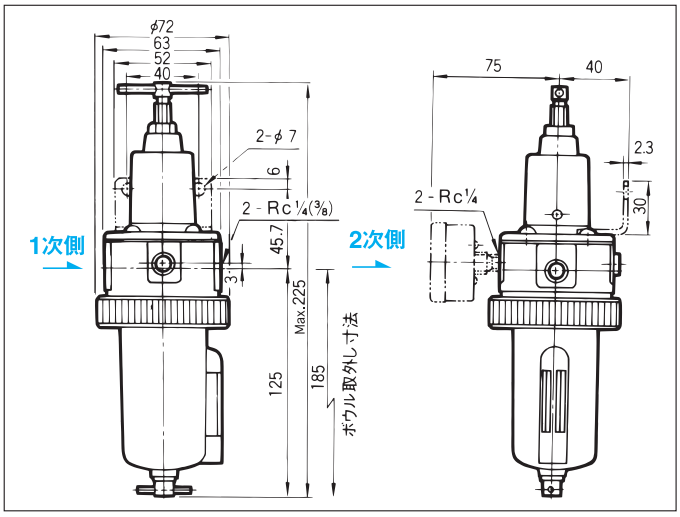

FR21-04-10A・15A

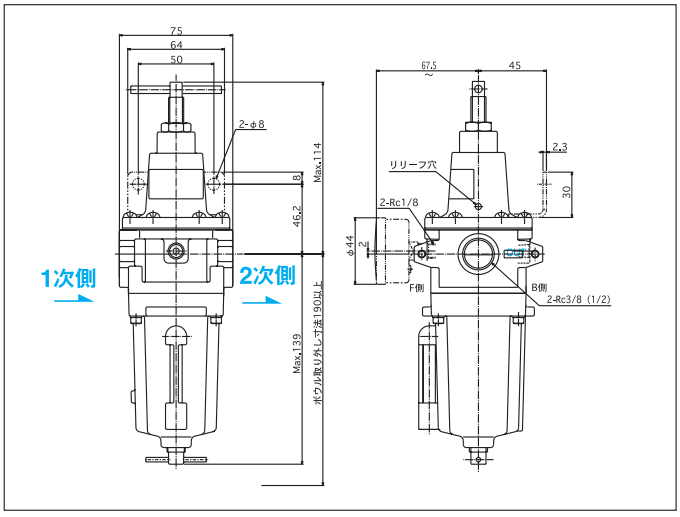

計装タイプ

FR5-02-8A・10A

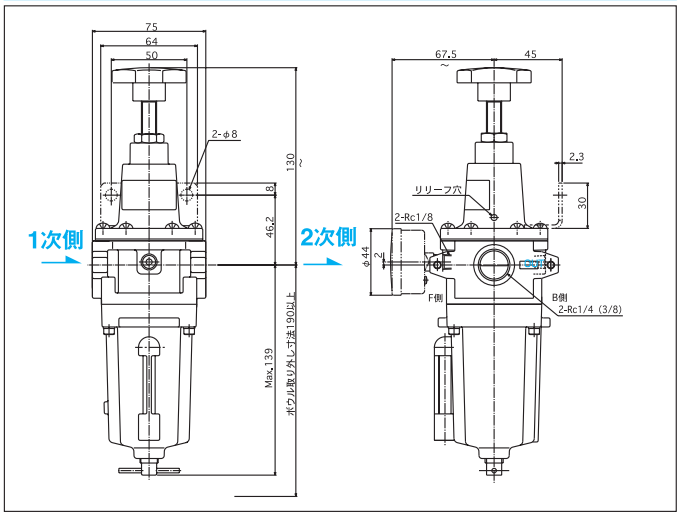

操作ボックス内取付タイプ

FR21P-04-10A・15A

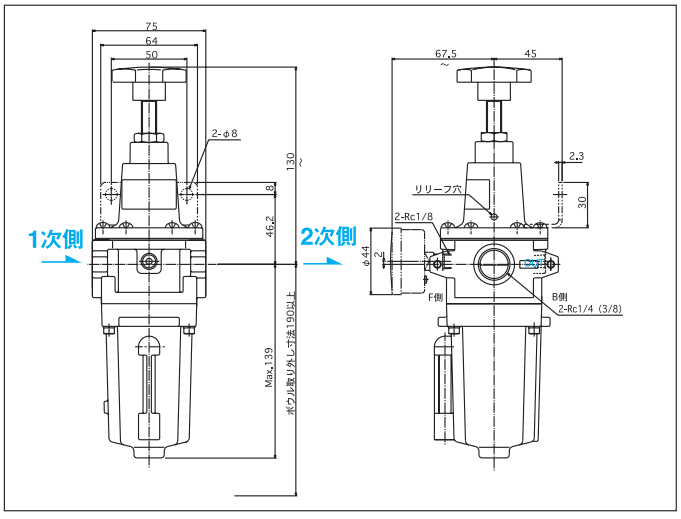

性能表

流量特性グラフ

標準タイプ・パネル取付タイプ

ARU2-02-6A・8A

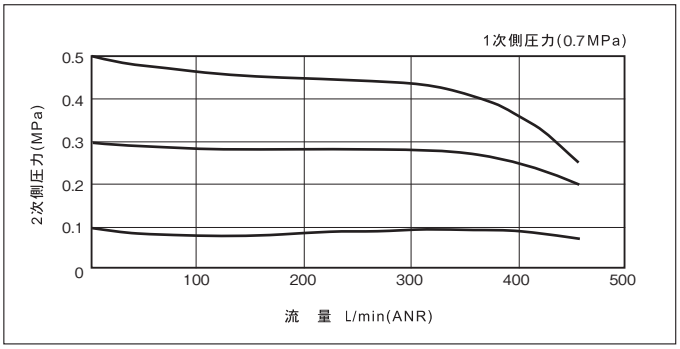

ARU3A-03-8A

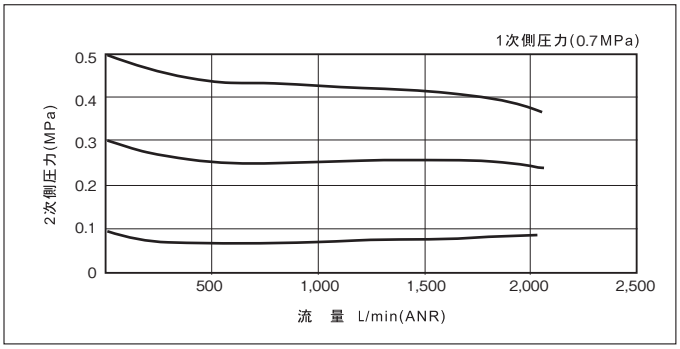

ARU3A-03-10A

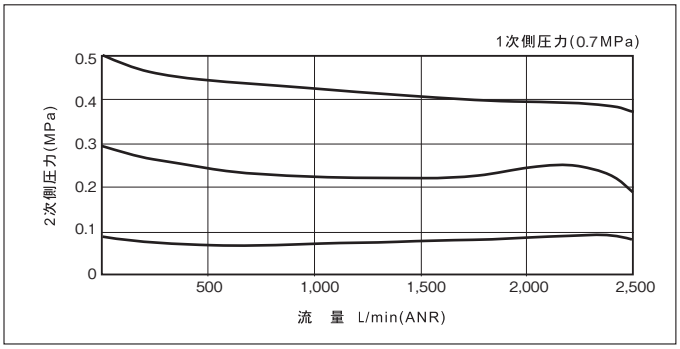

計装タイプ

FR5-02-8A

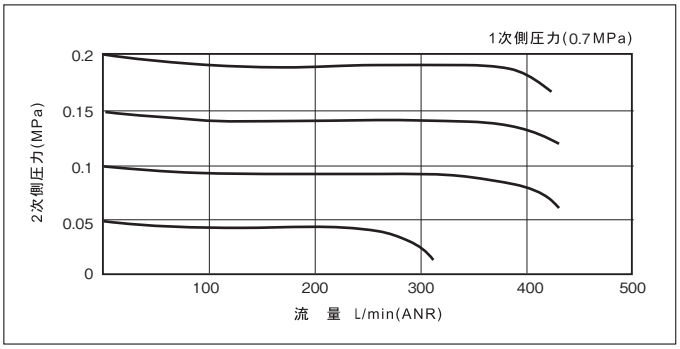

FR21-04-10A

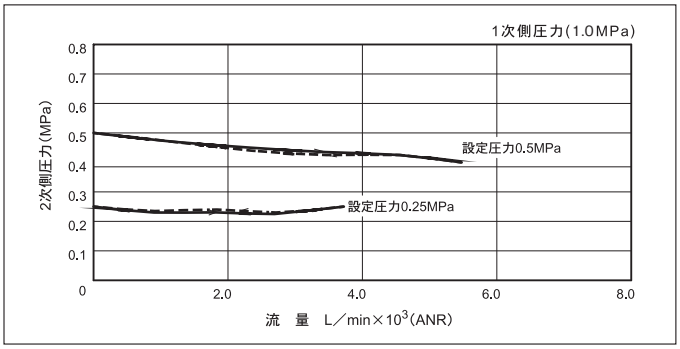

FR5-02-10A

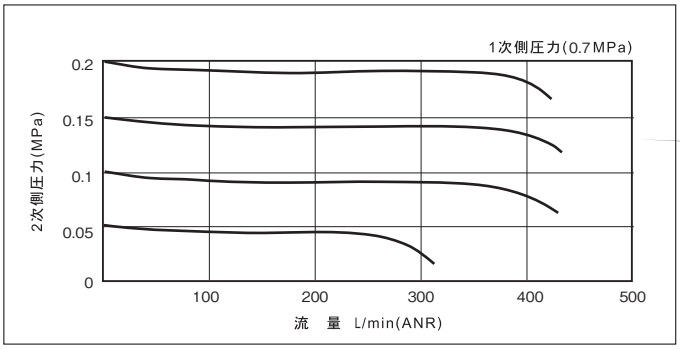

FR21-04-15A

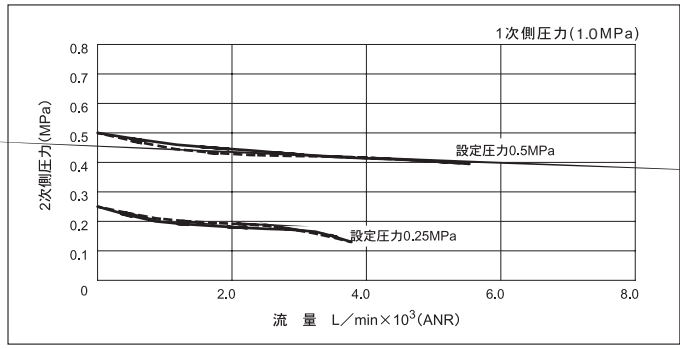

性能表

圧力特性グラフ

標準タイプ・パネル取付タイプ・計装タイプ

ARU2-02-6A・8A

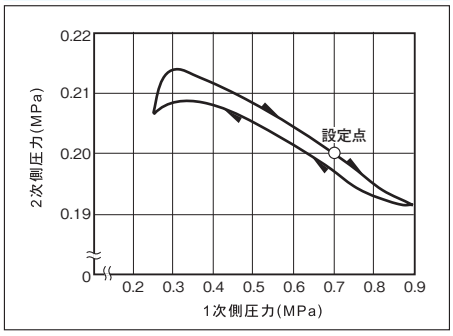

ARU3A-03-8A・10A

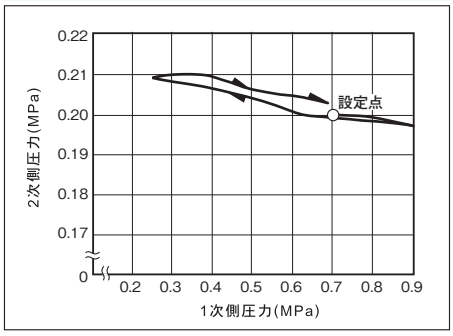

FR5-02-8A・10A

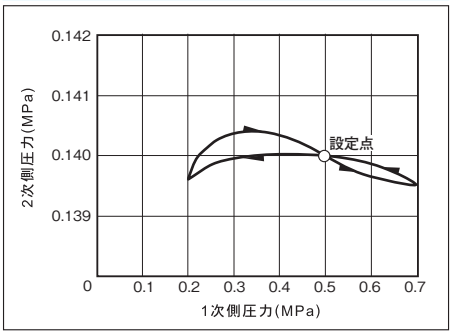

FR21-04-10A

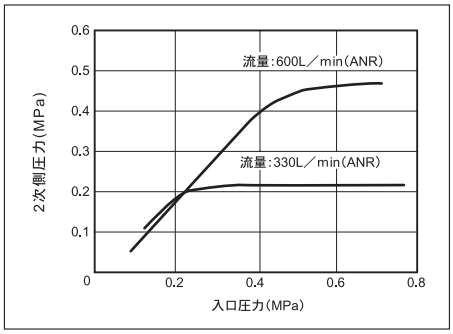

FR21-04-15A ※FR21は新JIS規定による特性グラフです。

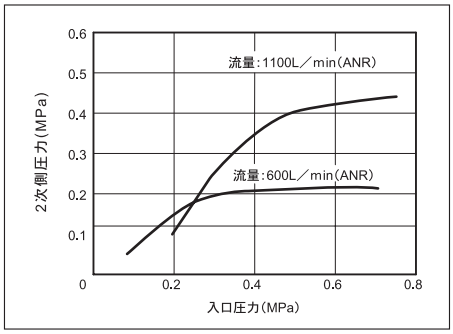

リリーフ特性グラフ

標準タイプ・パネル取付タイプ

FR21-04-10A ※FR21は新JIS規定による特性グラフです。

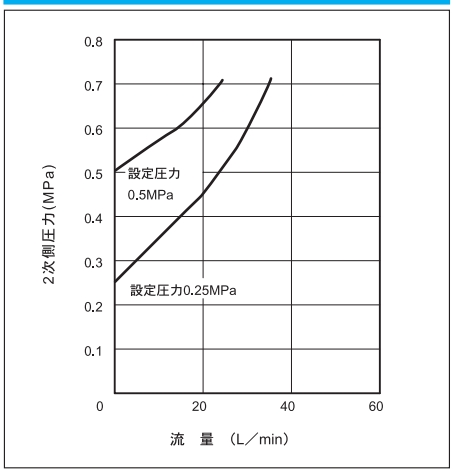

FR21-04-15A ※FR21は新JIS規定による特性グラフです。

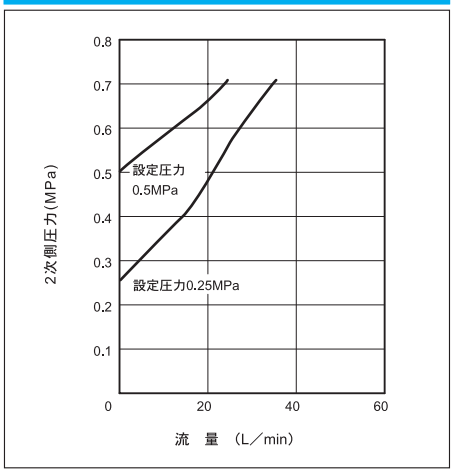

取扱上の注意

1 設置上の注意――。

●空気源からできるだけ離して設置してください。また、空気の流れを２次側から１次側へ逆流させるような回路の場合にはチェックバルブを並列に設置してください。

●エレメントの保守点検のため、ボウルの外せるスペースをあけて取付けてください。

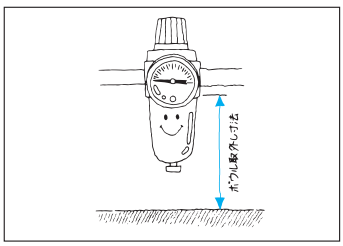

●取付けは、ドレン排出口が真下になるよう、配管、取付けをしてください。

2 給油は――。

●原則として給油はしないでください。ただし、分解点検時のグリス塗布は実施してください。

3 ドレンの排出は――。

ARU2－02

●ドレンバルブの押し棒を押し上げてください。

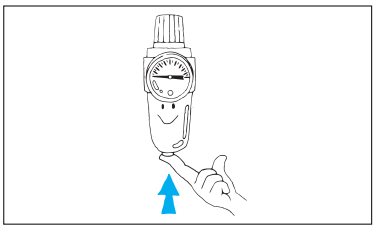

その他のタイプ

●ドレンコックのハンドルを左に廻してください。ボウル内の圧力により、ドレンが排出されます。

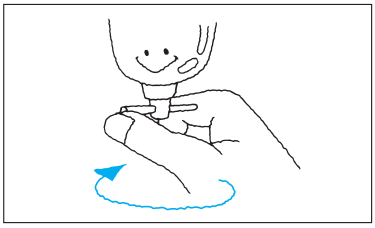

4 ブラケットは――。

●FRユニットの取付用ブラケットは、オプションにて、附属致します。ブラケットの取付は右図をご参照ください。

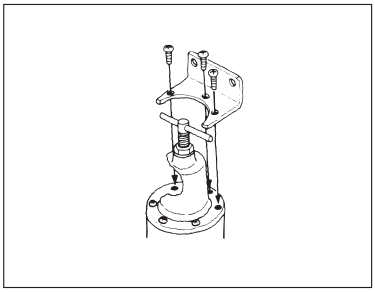

●FRユニットの任意の小ネジを３本だけ外し、ブラケットを附属の小ネジ（長めの小ネジ）にて、取付けてください。

●ミニタイプは、ロックネジにてブラケットを固定してください。

4ポート 手動切換弁

PVT1	標準タイプ	RC 1/4 ～ 1/2
PVT406K		RC 3/4
PVT410K		RC 1
PVT1M	ロック機構付	RC 3/8・1/2
PVT1L	下部配管タイプ	RC 3/8・1/2
PVT406L		RC 3/4
PVT410L		RC 1

手動切換弁は、平形バルブを手動でロータリ操作して、流体の通路を切換える方向制御弁です。

JIS 記号

形式記号の項をご参照下さい。

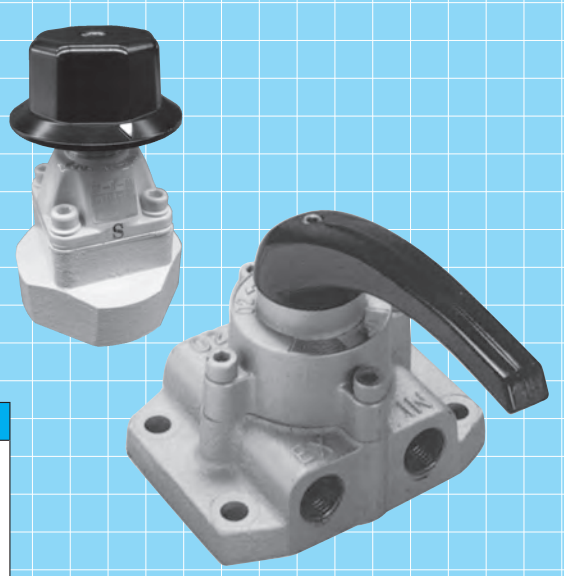

仕様

形式記号	標準タイプ	PVT1			PVT406K	PVT410K
	ロック機構付		PVT1M			
	下部配管タイプ	※	PVT1L		PVT406L	PVT410L
配管口径		8A	10A	15A	20A	25A
		Rc1/4	Rc3/8	Rc1/2	Rc3/4	Rc1
有効断面積		5.7㎟	50㎟	60㎟	100㎟	
操作角度		90°	120°			
使用圧力		0 ～ 0.7MPa				
耐圧力		1.05MPa				
弁の許容漏れ量		50㎤/min（ANR）.〔at 0.5MPa〕				
使用温度		5 ～ 60°				
質量		2.0kg	2.6kg		7.2kg	8.0kg

●上記仕様以外でご使用の場合は、ご相談下さい。
※PVT1 のサイズ 8A は下部配管のみとなりますのでご注意下さい。
●流体の露点が－ 40℃を下回る高乾燥空気で使用される場合は別途ご相談下さい。

形式記号

ご注文の際は下記の形式記号でご発注ください。

標準タイプ

Rc 1/4	PVT1 ❶ ❷ −8A ● ハンドルの形態 ● 弁の種別
Rc 3/8 ～ 1/2	PVT1 ❷ − ❺ ● 弁の種別 ● 配管口径
Rc 3/4	PVT406K ❸ −20A ● 弁の種類
Rc 1	PVT410K ❸ −25A ● 弁の種類

ロック機構付

Rc 3/8 ～ 1/2	PVT1M ❸ − ❹ − ❺ ● 弁の種類 ● ストッパーの位置 ● 配管口径

下部配管タイプ

Rc 3/8 ～ 1/2	PVT1L ❸ − ❺ ● 弁の種類 ● 配管口径
Rc 3/4	PVT406L ❸ −20A ● 弁の種類
Rc 1	PVT410L ❸ −25A ● 弁の種類

❶ ハンドルの形態

丸形ハンドル	無記入
棒形ハンドル	B

●サイズ 10A、15A については丸形ハンドルは製作していませんのでご注意下さい。

❷ 弁の種別

クローズドセンタ	8A	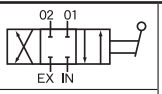	無記入
	10A・15A	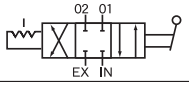	
オープンセンタ	8A	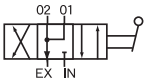	R
	10A・15A	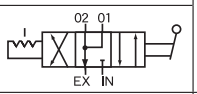	
エキゾストブロック	8A	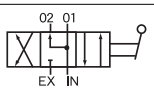	E

❸ 弁の種類

クローズドセンタ	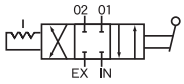	無記入
オープンセンタ	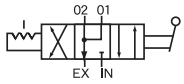	R

❹ ストッパーの位置

ニュートラル	1
両サイド	2
ニュートラル及び両サイド	3

❺ 配管口径

Rc3/8	10A
Rc1/2	15A

外形寸法図

標準タイプ

PVT1-8A

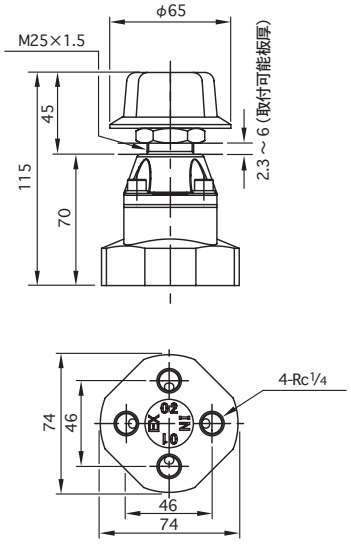

PVT1B-8A

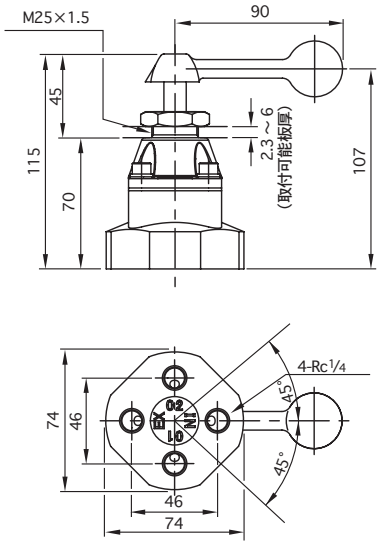

外形寸法図

標準タイプ

PVT1-10A・15A

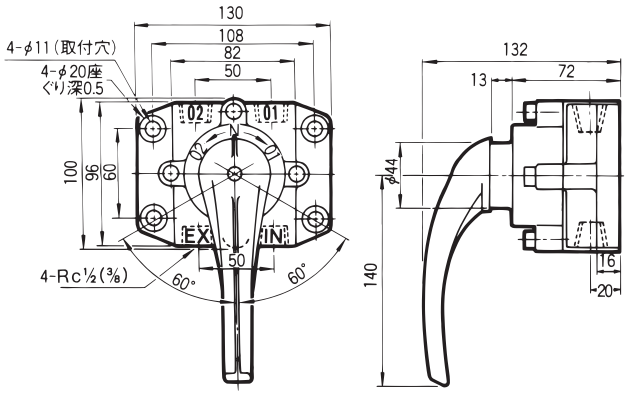

ロック機構付

PVT1M-10A・15A

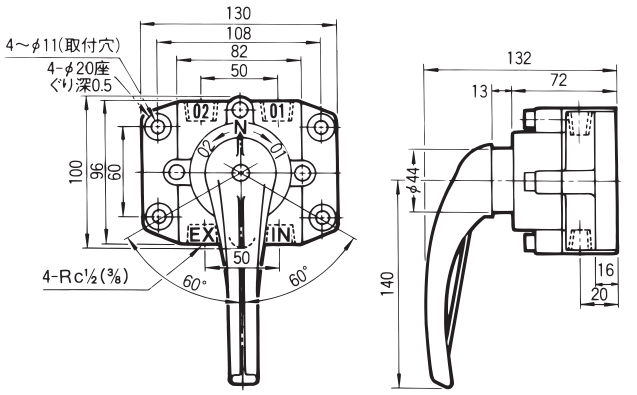

PVT406K-20A

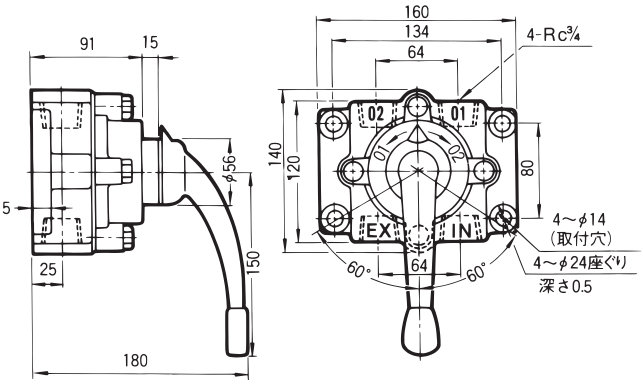

PVT410K-25A

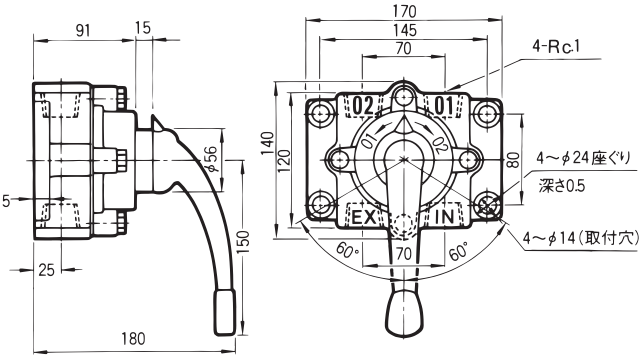

外形寸法図

下部配管タイプ

PVT1L-10A・15A

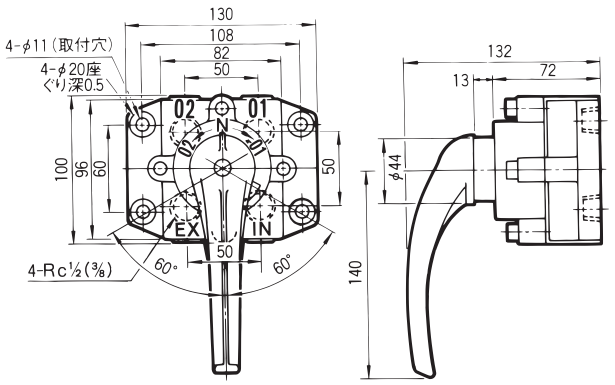

PVT406L-20A

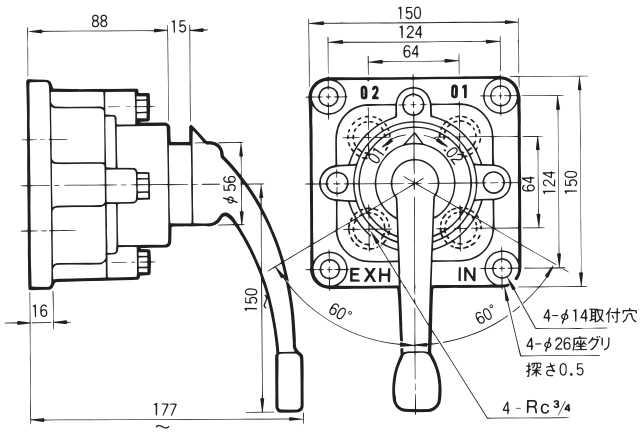

PVT410L-25A

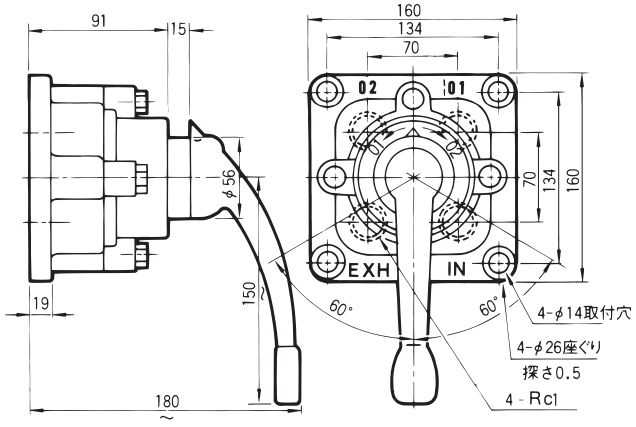

性能表

流量特性グラフ

標準・ロック機構付・下部配管タイプ

PVT1-8A

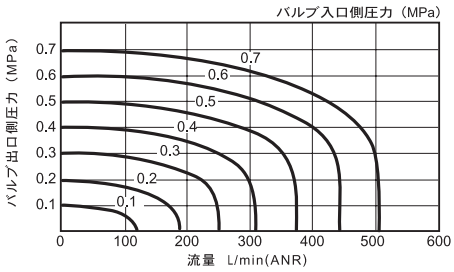

PVT1-10A

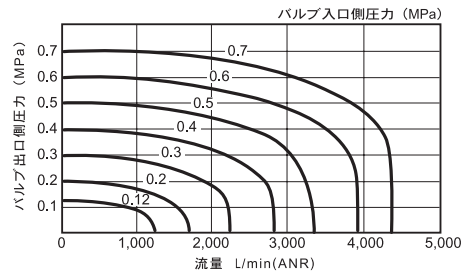

PVT1-15A

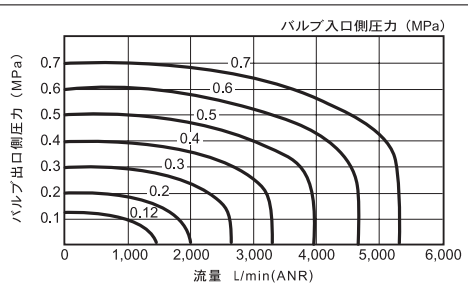

PVT406K-20A

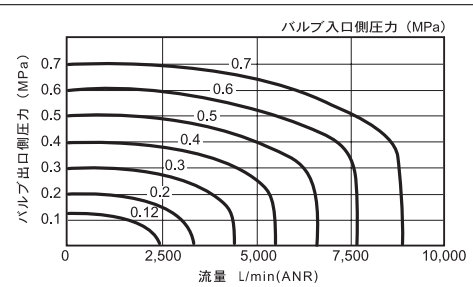

PVT410K-25A

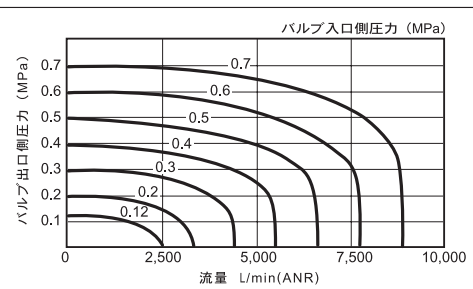

取扱上の注意

1 設置上の注意――。

●配管内はきれいに。

配管工事終了後、配管部のフラッシングを十分におこなってください。またパイプはその内面に亜鉛メッキ（白管）が施こされたものをご使用ください。

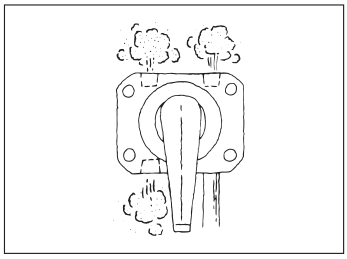

●流体は―。

流体中のゴミやドレンは、バルブの機能を著しく害し、寿命をちぢめる原因となりますので清浄な空気をご使用ください。

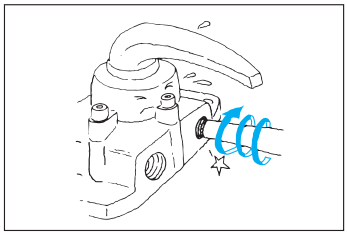

●配管は無理にねじ込まない。

操作弁にパイプまたはニップルなどをネジ込むときは8A～25A（Rc1/4～1）とも4山～5山としてください。これ以上無理にネジ込みますと、切換弁本体に割れが生じたりして、漏れや作動不良の原因になります。

●ロック機構付以外の手動操作弁を垂直にて取付使用される場合は、別途ご相談ください。

2 ご使用に際して――。

●3ポート弁への転用。

OUT側2ポートのいずれか一方にプラグをしますと、3方の切換弁として使用できます。

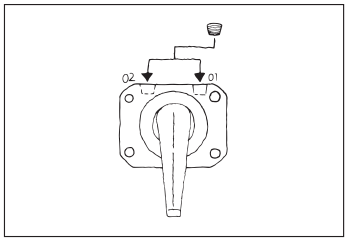

●弁部の漏れについて。

本切換弁はスリ合せバルブを使用していますから、取付け時の歪みや長年のご使用等により、多少の漏れを生じることがありますが通常のご使用にはさしつかえありません。

サイレンサ

ES3	樹脂製標準タイプ	R1/8～R1
ES4	金属製標準タイプ	R3/4～R2 1/2
ES4S	ステンレス製標準タイプ	M5～R1/2
ES5	金属製フラットタイプ	M5～R1/2
ES5S	ステンレス製フラットタイプ	R1/8～R1/2
EVS5	樹脂製絞り弁付きタイプ	R1/8～R1/4
EVS4-M5/EVS6	金属製絞り弁付きタイプ	M5・R1/8～R1/2

サイレンサは、空気圧ラインの操作機器から生じる排気音を消音する機器です。一般に電磁弁や方向切換弁等の排気口に取付け、方向切換えの際に発する排気音をやわらげ、工場騒音低減に使用します。コーナン新シリーズのサイレンサは、樹脂と金属の２タイプに加えて、排気流量調整が可能な絞り弁付きを新たに取り揃えました。

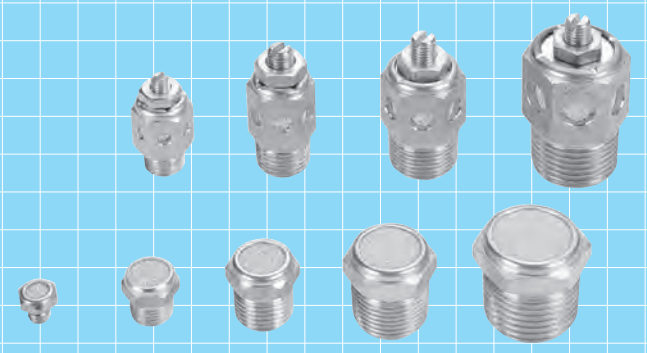

仕様

配管口径			M5	6A R1/8	8A R1/4	10A R3/8	15A R1/2	20A R3/4	25A R1	32A R1 1/4	40A R1 1/2	50A R2	65A R2 1/2
形式記号	標準タイプ	樹脂	―	ES3						―			
		金属	―					ES4					
		ステンレス	ES4S					―					
	フラットタイプ	金属	ES5					―					
		ステンレス		ES5S				―					
	絞り弁付	樹脂	―	EVS5		―							
		金属	EVS4	EVS6				―					
有効断面積（㎟）		ES3	―	15	30	60	90	160	230	―			
		ES4	―					160	270	459	660	910	1390
		ES5	3.5	10	25	30	34	―					
		ES4S	4.0	13	20	25	56	―					
		ES5S	―	3.5	4.0	6.5	12	―					
		EVS5	流量特性グラフをご参照ください。										
		EVS4											
		EVS6											
使用圧力			0～1.0MPa										
周囲温度範囲（5℃以下でご使用の場合は、凍結にご注意ください。）		ES3	－20～60℃										
		ES4											
		ES5											
		EVS5	流体：5～60℃　周囲：－10～60℃										
		EVS4	－20～60℃										
		EVS6	－5～60℃										
		ES4S	5～150℃										
		ES5S											
消音効果		ES3	―	17dB（A）			20dB（A）			―			
		ES4	―					20dB（A）		15dB（A）			
		ES5	15dB（A）					―					
		ES4S	20dB（A）					―					
		ES5S	―	20dB（A）				―					
		EVS5	―	15dB（A）		―							
		EVS4	7dB（A）	―									
		EVS6	―	15dB（A）				―					
質量			外形寸法図表をご参照ください。										

形式記号

ご注文の際は下記の形式記号でご発注ください。

樹脂製標準タイプ

R 1/8 ～ 1　**ES3 – ❶**
● 配管口径

金属製標準タイプ

R 3/4 ～ 2_1/2　**ES4 – ❷**
● 配管口径

ステンレス製標準タイプ

M5 ～ R 1/2　**ES4S – ❸**
● 配管口径

金属製フラットタイプ

M5 ～ R 1/2　**ES5 – ❸**
● 配管口径

ステンレス製フラットタイプ

R 1/8 ～ 1/2　**ES5S – ❹**
● 配管口径

樹脂製絞り弁付タイプ

R 1/8 ～ 1/4　**EVS5 – ❺**
● 配管口径

金属製絞り弁付タイプ

M5　**EVS4 – M5**

R 1/8 ～ 1/2　**EVS6 – ❹**
● 配管口径

JIS 記号	
標準タイプ	絞り弁付き
ES3、ES4、ES4S、ES5、ES5S	EVS4、EVS6

❶ 配管口径

R 1/8	6A
R 1/4	8A
R 3/8	10A
R 1/2	15A
R 3/4	20A
R 1	25A

❷ 配管口径

R 3/4	20A
R 1	25A
R 1 1/4	32A
R 1 1/2	40A
R 2	50A
R 2 1/2	65A

❸ 配管口径

M5 ネジ	M5
R 1/8	6A
R 1/4	8A
R 3/8	10A
R 1/2	15A

❹ 配管口径

R 1/8	6A
R 1/4	8A
R 3/8	10A
R 1/2	15A

❺ 配管口径

R 1/8	6A
R 1/4	8A

構造／作動

樹脂製標準タイプ　ES3-6A ～ 25A

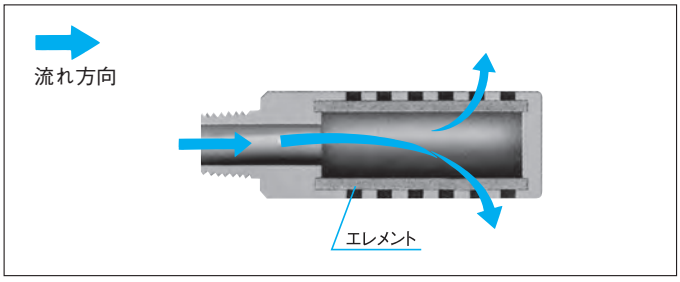

絞り弁付き　EVS4-M5

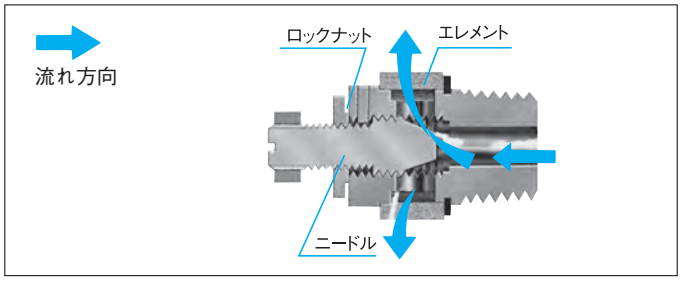

ES3　樹脂製標準タイプ

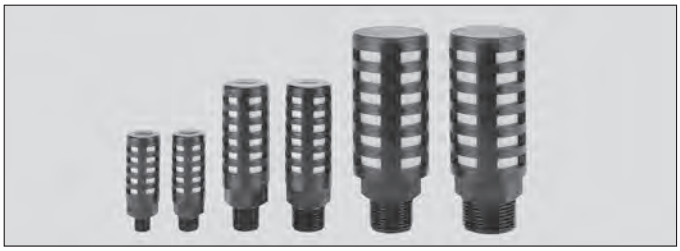

ES4　金属製標準タイプ

ES4S　ステンレス製標準タイプ

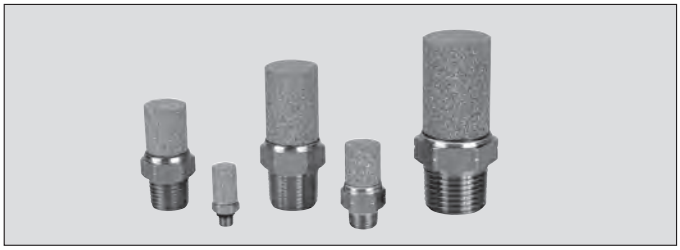

ES5　金属製フラットタイプ

ES5S　ステンレス製フラットタイプ

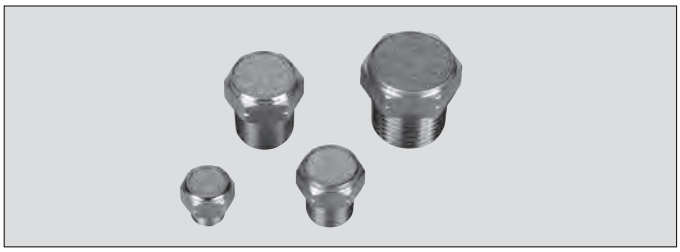

EVS5　絞り弁付き 樹脂製

EVS4　絞り弁付き 金属製

EVS6　絞り弁付き 金属製

外形寸法図

樹脂製標準タイプ

ES3-6A ～ 25A

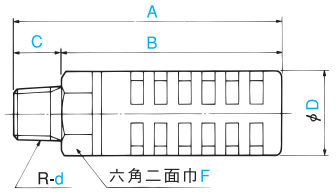

■寸法表　単位：mm

形式記号	d	A	B	C	D	F	質量（g）
ES3－6A	1/8	60	50	10	20	17	15
ES3－8A	1/4	60	50	10	20	17	15
ES3－10A	3/8	91	75	16	28	24	40
ES3－15A	1/2	91	75	16	28	24	40
ES3－20A	3/4	128	108	20	48	36	130
ES3－25A	1	128	108	20	48	36	130

金属製標準タイプ

ES4-20A ～ 65A

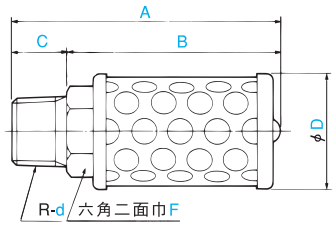

■寸法表　単位：mm

形式記号	d	A	B	C	D	F	質量（g）
ES4－20A	3/4	110	88	22	46	36	210
ES4－25A	1	156	130	26	46	36	270
ES4－32A	1 1/4	199	172	27	72	50	750
ES4－40A	1 1/2	243	212	31	72	50	810
ES4－50A	2	247	215	32	98	70	1600
ES4－65A	2 1/2	367	333	34	98	80	2600

ステンレス製標準タイプ

ES4S-M5 ～ 15A

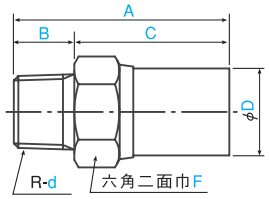

■寸法表　単位：mm

形式記号	d	A	B	C	D	F	質量（g）
ES4S－M5	M5	20	5	15	8	8	4
ES4S－6A	1/8	27.5	6.5	21	11.5	13	12
ES4S－8A	1/4	35	11	24	14	16	24
ES4S－10A	3/8	47.5	13.5	34	17.5	19	38
ES4S－15A	1/2	57	16	41	22	24	60

金属製フラットタイプ

ES5-M5 ～ 15A

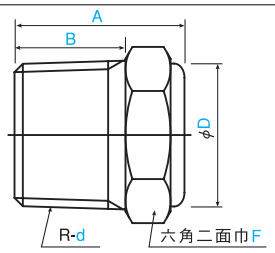

■寸法表　単位：mm

形式記号	d	A	B	D	F	質量（g）
ES5－M5	M5	8.8	5	7.5	8	4
ES5－6A	1/8	12.7	7	10.8	11	13
ES5－8A	1/4	17.8	11	13.3	14	28
ES5－10A	3/8	21.2	13.5	16.5	18	50
ES5－15A	1/2	24.5	16	20.6	22	72

ステンレス製フラットタイプ

ES5S-6A ～ 15A

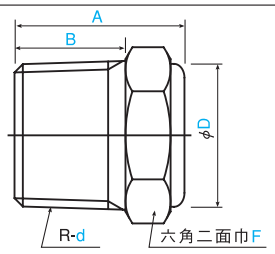

■寸法表　単位：mm

形式記号	d	A	B	D	F	質量（g）
ES5S－6A	1/8	14.5	6.5	12.5	13	8
ES5S－8A	1/4	19	11	15.2	16	15
ES5S－10A	3/8	22.5	13.5	18.6	19	23
ES5S－15A	1/2	22.5	16	23.1	24	39

外形寸法図

絞り弁付き（樹脂製）

EVS5-6A 樹脂製

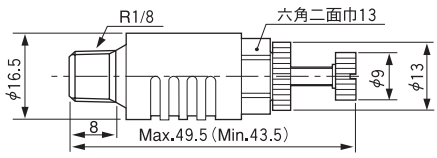

質量（g）
30

EVS5-8A 樹脂製

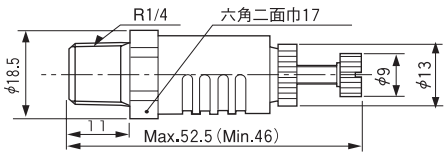

質量（g）
35

絞り弁付き（金属製）

EVS4-M5 金属製

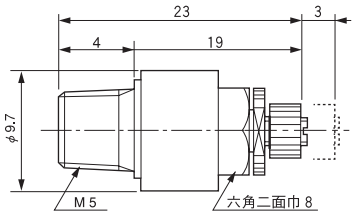

質量（g）
5

EVS6 金属製

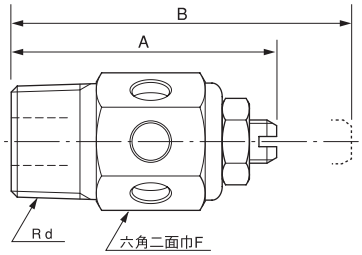

形式記号	d	A	B	F	質量（g）
EVS6－6A	1/8	29	39	12.7	18
EVS6－8A	1/4	36.5	47	14	32
EVS6－10A	3/8	39.8	50	17.5	49
EVS6－15A	1/2	45.6	59	22	84

性能表

流量特性グラフ（排気特性）

ES3・ES4・ES5

標準タイプの流量(Q)は右の計算式でご算出下さい。

Q：流量(L/min)　S：有効断面積(mm²)

PH＝サイレンサ入口側絶対圧力(MPa・abs)＝〔同ゲージ圧力：PH＋0.1033MPa〕

T：サイレンサ入口側温度(K)

$$Q = 113SP_H\sqrt{\frac{273}{T}}$$

EVS5-6A

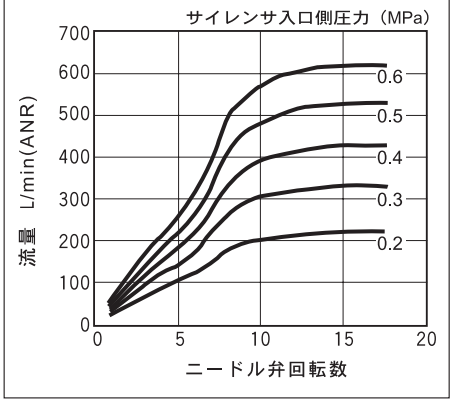

EVS4-M5

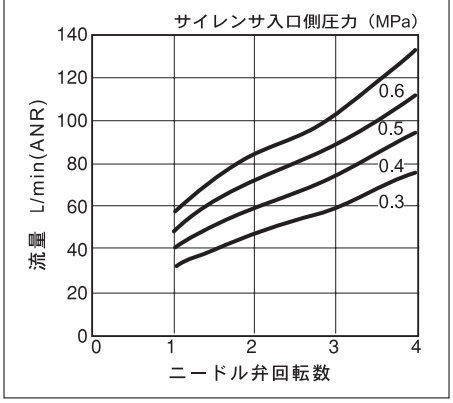

EVS6-10A

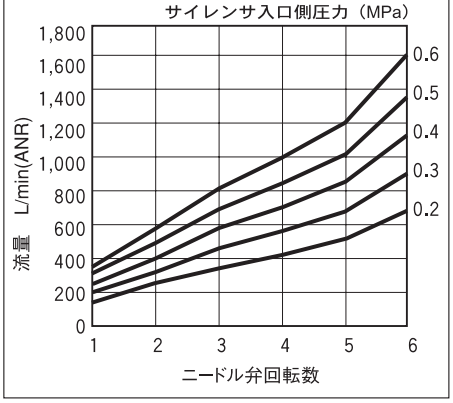

EVS5-8A

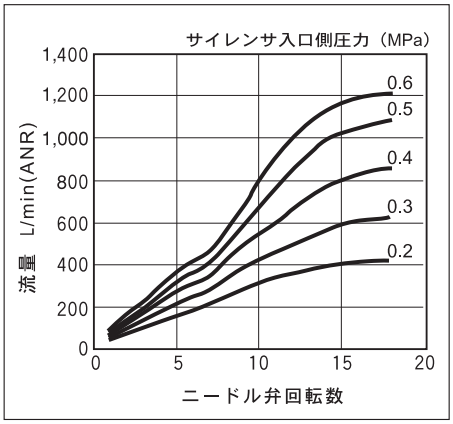

EVS6-6A

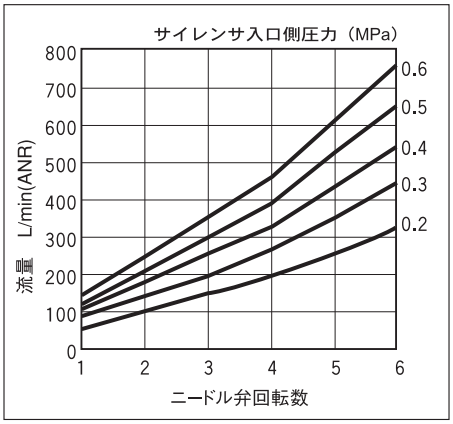

EVS6-15A

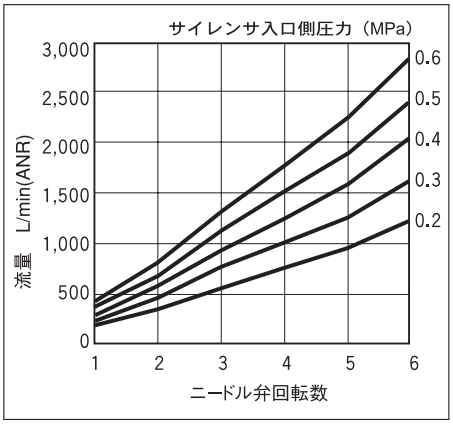

EVS6-8A

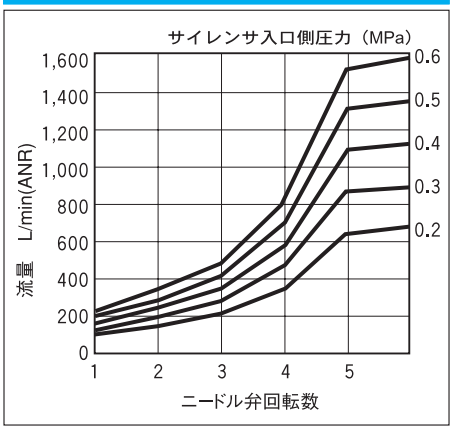

取扱上の注意

1 機器への取付は――。

●樹脂製

サイズ8A迄は、工具を使用せず、廻らなくなるまで、手でねじ込んで下さい。10A ～ 25A は、手で廻らなくなるまでねじ込んだ後、六角部に工具を用いて軽くねじ込んで下さい。

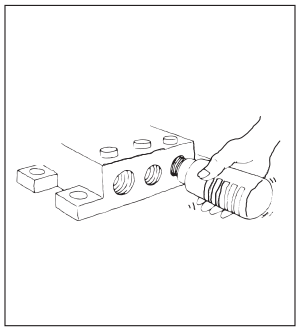

●金属製

全サイズとも、手で廻らなくなるまでねじ込んだ後、六角部に工具を用いて軽くねじ込んで下さい。

●絞り弁付き

全サイズとも、手で廻らなくなるまでねじ込んだ後、六角部に工具を用いて軽くねじ込んで下さい。

サイレンサは、樹脂製・金属製にかかわらず、本体部にパイプレンチなどを使用することは、絶対にお避け下さい。

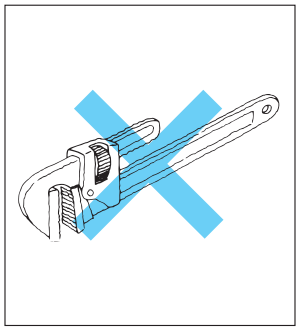

2 絞り弁付サイレンサの使用は――。

●排気流量の調整は、
ニードル右回転・・・流量減少
ニードル左回転・・・流量増大

●排気流量調整後は、ロックナットを締めておいて下さい。

●方向制御弁の排気口に取付けて、シリンダの速度制御を行う場合は、方向制御弁の給気口及び、シリンダと方向制御弁間の配管は絞らないで下さい。

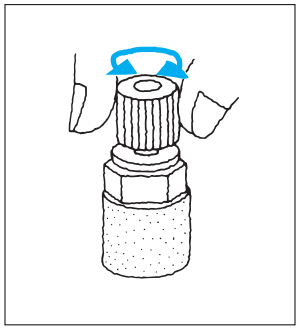

3 こんな場合は――。

●アクチュエータやシリンダの速度が極端に遅くなった場合は、サイレンサの目詰りが考えられます。
サイレンサ外側からのフラッシングや洗浄を実施してみて下さい。
目詰りの取れない場合は、新しいサイレンサに取換える必要があります。

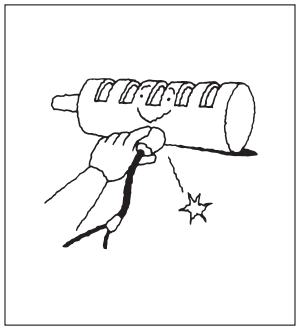

エキゾストフィルタ

KMFC2	RC 3/8・3/4・1・1 1/2・2

エキゾストフィルタ KMFC2 シリーズは、圧縮空気中（排気圧）に多く含まれるオイルミストを 99.9%の高効率で完璧に回収。
同時に集中排気で発生する不愉快な騒音もシャットアウト。この１台で油分の除去と排気圧消音の２役をこなし、快適な作業環境を生みだします。

JIS 記号

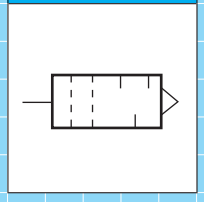

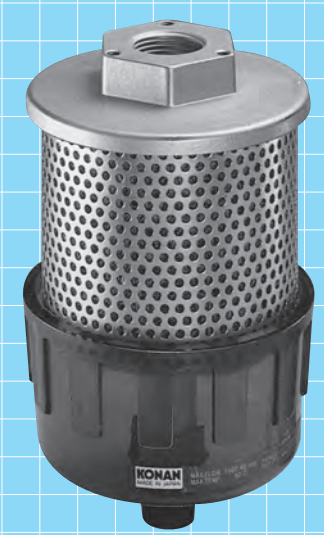

形式記号

ご注文の際は下記の形式記号でご発注ください。

KMFC2 – ❶ – ❷

❶ 配管口径　❷ ブラケット

❶ 配管口径

Rc 3/8	10
Rc 3/4	20
Rc 1	25
Rc 1_1/2	40
Rc 2	50

❷ ブラケット

なし	無記入
あり	BR

●取り付けずに付属して出荷いたします。

仕様

	KMFC2-10	KMFC2-20	KMFC2-25	KMFC2-40	KMFC2-50
配管口径	Rc3/8	Rc3/4	Rc1	Rc1 1/2	Rc2
有効断面積	35㎟	105㎟	160㎟	350㎟	585㎟
最大処理流量	450L/min	1,600L/min	3,000L/min	6,400L/min	10,500L/min
消音効果	32dB	28dB	32dB	23dB	22dB
使用温度範囲	5 ～ 60℃				
質量	0.28kg	0.56kg	0.75kg	1.3kg	1.8kg
オイルミスト回収効率	99.9%				

●消音効果は圧力 0.5MPa で最大処理流量を流したときオリフィスから発生した音と、それにエキゾストフィルタを取付けたときの音の差です。（音源より 1m の位置）

外形寸法図

● KMFC2

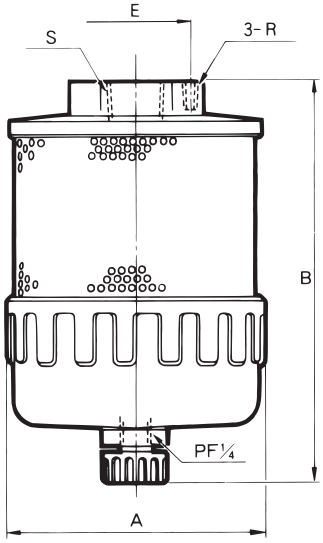

●ブラケット

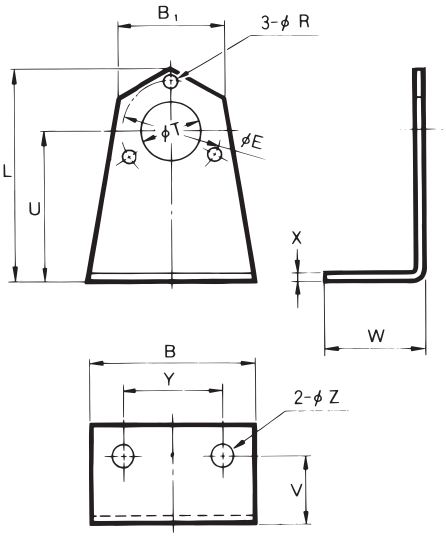

■寸法表　単位：mm

適用形式＼記号	A	B	E	R	S
KMFC2－10	77	119	φ30	M4 × 0.7 深 8	Rc3/8
KMFC2－20	102	169	φ44	M5 × 0.8 深 10	Rc3/4
KMFC2－25	117	198	φ48	M5 × 0.8 深 10	Rc1
KMFC2－40	137	258	φ66	M6 × 1　深 10	Rc1 1/2
KMFC2－50	152	315	φ76	M6 × 1　深 10	Rc2

■ブラケット寸法表　単位：mm

適用形式＼記号	B	B1	L	R	T	U	V	W	X	Y	Z	E
KMFC2－10	50	32	64	4.5	18	44	20	30	2.3	30	7	30
KMFC2－20	70	46	82	5.5	29	54	20	30	3.2	40	7	44
KMFC2－25	70	50	92	5.5	37	62	20	30	3.2	40	7	48
KMFC2－40	100	70	115	7	50	74	25	35	4	70	9	66
KMFC2－50	100	80	127	7	62	80	25	35	4	70	9	76

使用例

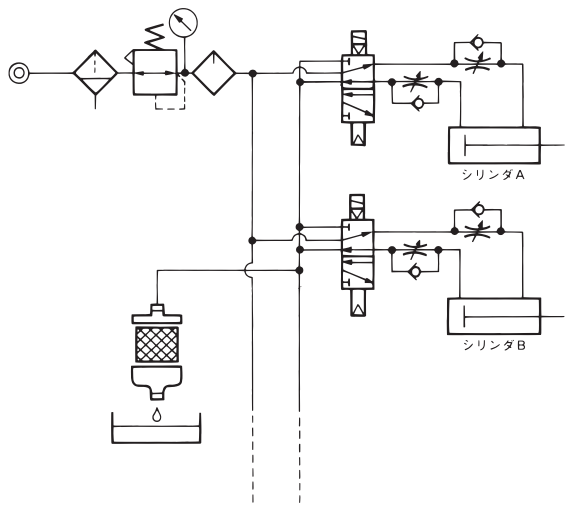

エキゾストフィルタはアクチュエータ・バルブなどから排気される圧縮空気中に含まれる油分の除去と排気の消音の、1台2役をこなします。図のように集中排気させることにより、よりいっそう、その効果が期待できます。

流量特性図

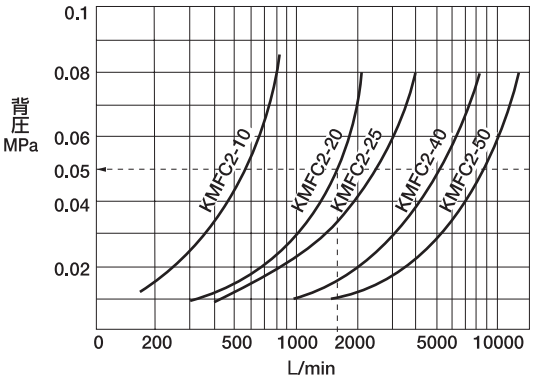

● KMFC2-20 の場合 1600L/min で使用した場合、背圧は 0.05MPa となります。

機種選定表

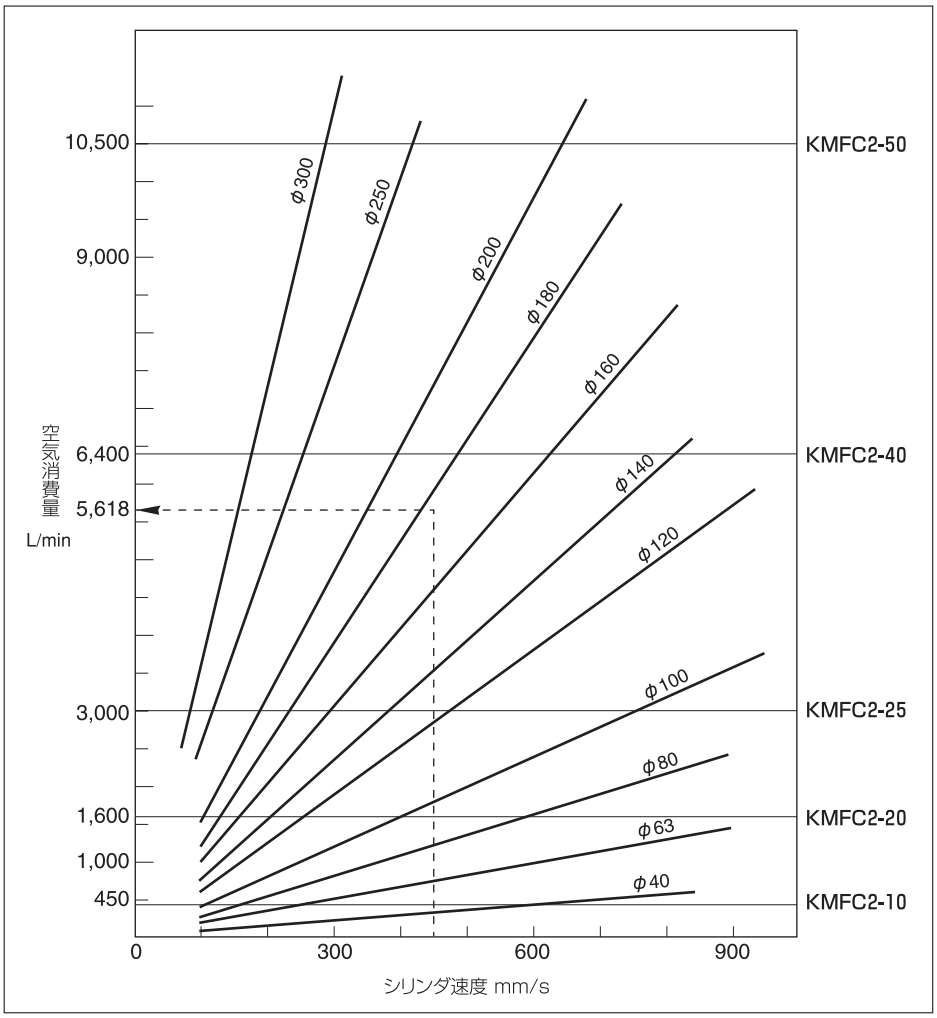

機種選定の手びき

エキゾストフィルタの選定は使用回路の空気消費量によって行います。

①同時に作動するアクチュエータの空気消費量を計算します。切換バルブとアクチュエータまでの配管容量が大きい場合は、その容量も加えてください。

②算出した空気消費量を 1.4 倍し、その値より大きい最大処理流量を持つ機種を選定してください。下図は空気圧シリンダの空気消費量を 1.4 倍した値です。機種選定にご利用ください。

計算例

条件　使用圧力：0.5MPa（ゲージ圧力）、
シリンダ内径：φ 180
ピストン速度：450㎜ /s

シリンダ空気消費量

$$\underbrace{\frac{\pi}{4}\times 18^2}_{\text{シリンダピストン面積}(cm^2)}\times\underbrace{45}_{\text{速度}(cm/min)}\times\underbrace{60\times 0.6013}_{\text{絶対圧力}(MPa)}\times\frac{1.4}{0.1013}\times\frac{1}{1000}=5618\ L/min$$

計算値より KMFC2-40（最大処理量 6400L/min）を選定する。

取扱上の注意

1 設置上の注意――。

●取付に際しては、ドレン排出口が下側になるよう垂直に取付けてください。

2 ドレンの排出は――。

●回収されたドレンは、エレメントに達する前にドレンコックより排出してください。

マニホールドフィルタ

MF2	標準タイプ	R 1/4 ～ 1 1/2

各種の空気圧機器の中には、単動シリンダや真空用機器のように外気に開放されたポートが設けられたものがあります。
マニホールドフィルタは、このような機器の開放口に取付けられ、外気に含まれる微塵、スケールなどの異物を機器内に侵入させない働きをします。

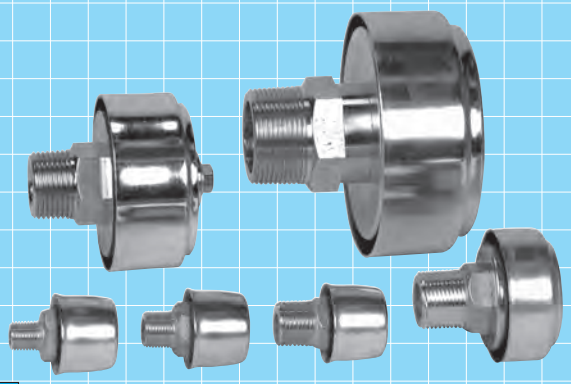

JIS 記号

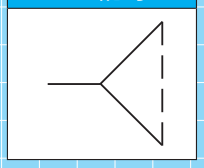

形式記号

ご注文の際は下記の形式記号でご発注ください。

標準タイプ

MF2－❶
●配管口径

❶配管口径

R1/4	8A
R3/8	10A
R1/2	15A
R3/4	20A
R1	25A
R1_1/2	40A

仕様

形式記号	MF2					
配管口径	8A	10A	15A	20A	25A	40A
	R1/4	R3/8	R1/2	R3/4	R1	R1 1/2
使用圧力	Max. 1.0MPa					
使用温度範囲	－20～60℃（5℃以下でご使用の場合は凍結にご注意下さい。）					
質量	0.05kg			0.1kg	0.25kg	0.9kg

●上記仕様以外でご使用の場合は、ご相談下さい。

作動

標準タイプ　MF2 － 15A

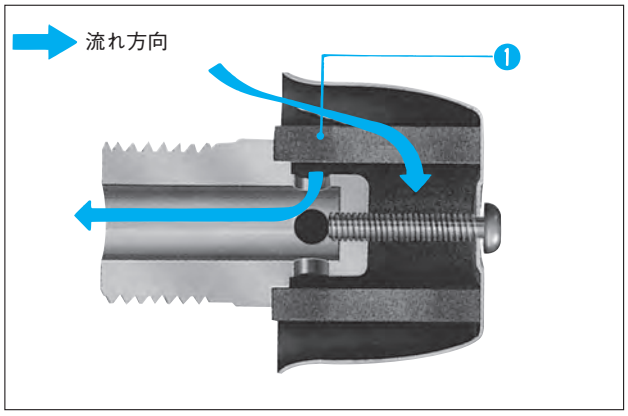

❶エレメント
●外気中の微塵、スケールなどをシャットアウトします。

外形寸法図

MF2-8A・10A・15A

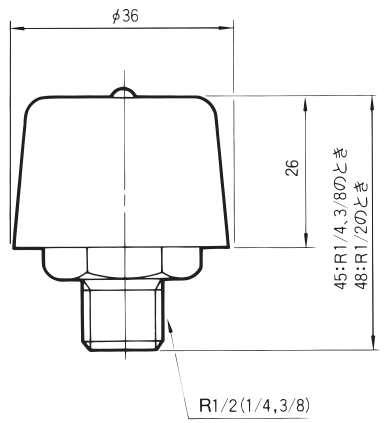

MF2-20A・25A・40A

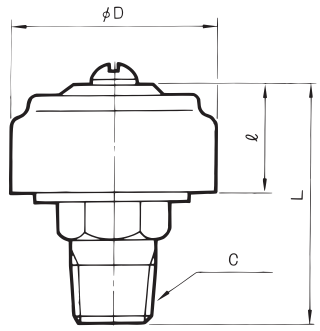

単位：mm

サイズ	20A	25A	40A
C	R3/4	R1	R1 1/2
D	60	85	120
L	61	81	110
ℓ	27	46	55

出力表

流量特性グラフ

MF2-8A・10A・15A

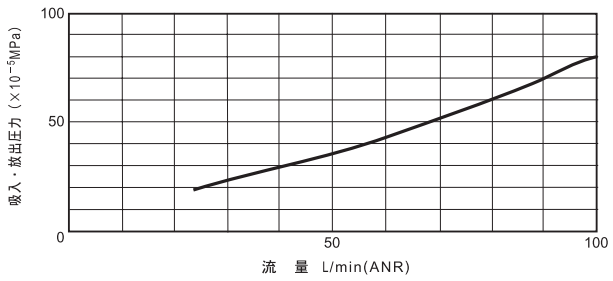

MF2-20A

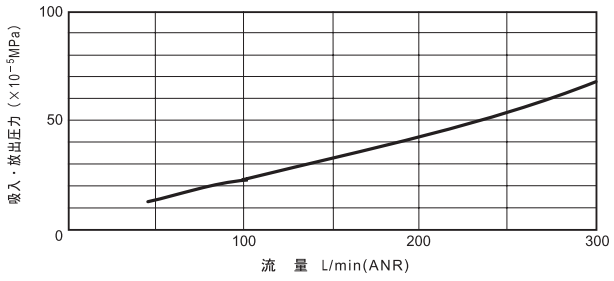

MF2-25A

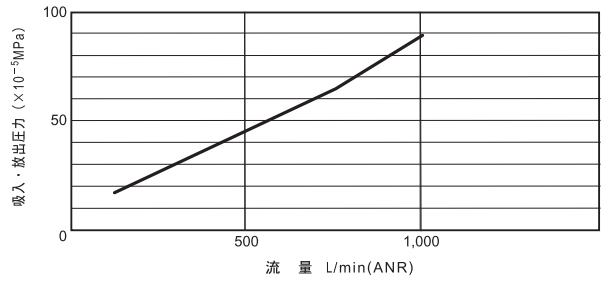

MF2-40A

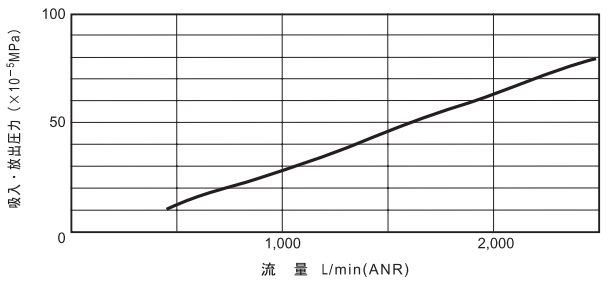

スピードコントローラ

スピードコントローラは、シリンダ、エアーモータなどのアクチュエータに取り付け、流量調整によりアクチュエータの作動速度を制御します。

SC6	標準タイプ	RC 1/4 ～ 1
SC213	標準タイプ	RC 1 1/4 ～ 50Aフランジ
SC6F	微調整タイプ	RC 3/8

JIS 記号

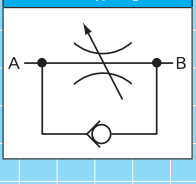

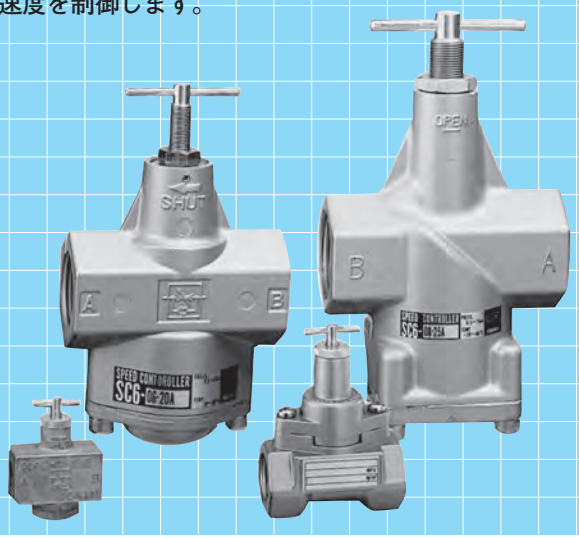

形式記号

ご注文の際は下記の形式記号でご発注ください。

標準タイプ

Rc 1/4 ～ 3/8	SC6 ①-02-②-⑦
Rc 1/4 ～ 1/2	SC6 ①-04-③-⑦
Rc 1/2 ～ 3/4	SC6 ①-06-④-⑦
Rc 3/4 ～ 1	SC6 ①-08-⑤-⑦
Rc 1_1/4 ～ 50A フランジ	SC213 ①-⑥

● 外部耐蝕　● 配管口径　● 使用温度範囲

微調整タイプ

Rc 3/8	SC6F ①-02-10A-⑦

● 外部耐蝕　● 使用温度範囲

① 外部耐蝕

●外気に触れる部分にVトップ塗装を施し、露出部のボルト・ナットおよびブラケット等にSUS製を使用しています。

標準	無記入
外部耐蝕タイプ	S

② ボディサイズ及び配管口径

02	Rc1/4	8A
	Rc3/8	10A

③ ボディサイズ及び配管口径

04	Rc1/4	8A
	Rc3/8	10A
	Rc1/2	15A

④ ボディサイズ及び配管口径

06	Rc1/2	15A
	Rc3/4	20A

⑤ ボディサイズ及び配管口径

08	Rc3/4	20A
	Rc1	25A

⑥ 配管口径

Rc 1_1/4	32A
Rc 1_1/2	40A
50Aフランジ	50A

⑦ 使用温度範囲

一般用	－20 ～ 60℃	無記入
耐熱用	5 ～ 100℃	HT
耐寒用	－40 ～ 45℃	LT

●耐熱用および耐寒用は納期に若干の余裕をお見積り下さい。
●標準タイプ・外部耐蝕タイプのうちボディサイズが０４のもののみ耐寒用は製作しておりませんのでご注意ください。
●5℃以下でご使用の場合は、凍結にご注意下さい。

仕様

標準タイプ

形式記号		SC6-02		SC6-04			SC6-06		SC6-08		SC213		
配管口径		8A	10A	8A	10A	15A	15A	20A	20A	25A	32A	40A	50A フランジ
		Rc1/4	Rc3/8	Rc1/4	Rc3/8	Rc1/2	Rc1/2	Rc3/4	Rc3/4	Rc1	Rc1 1/4	Rc1 1/2	
有効断面積	最大制御流れ	10㎟		25㎟	32㎟		72㎟		150㎟	170㎟	310㎟	360㎟	1,050㎟
	自由流れ	12.5㎟		30㎟	38㎟		90㎟		152㎟	172㎟	210㎟	260㎟	840㎟
使用圧力		0.05 ～ 0.7MPa											
耐圧力		1.05MPa											
クラッキング圧力		0.05MPa 以下											
使用温度範囲		一般用 − 20 ～ 60℃ 耐熱用 5 ～ 100℃ 耐寒用 − 40 ～ 45℃									5 ～ 60℃		
質量		0.1kg		0.15kg			0.36kg		0.8kg		3.3kg	4.0kg	27.5kg

微調整タイプ

形式記号		SC6F-02
配管口径		10A
		Rc3/8
有効断面積	最大制御流れ	0.8㎟
	自由流れ	12.5㎟
使用圧力		0.05 ～ 0.7MPa
耐圧力		1.05MPa
クラッキング圧力		0.05MPa 以下
使用温度範囲		一般用 − 20 ～ 60℃ 耐熱用 5 ～ 100℃ 耐寒用 − 40 ～ 45℃
質量		0.1kg

●上記仕様以外でご使用の場合は、ご相談下さい。

標準タイプ　SC6 − 04 − 15A

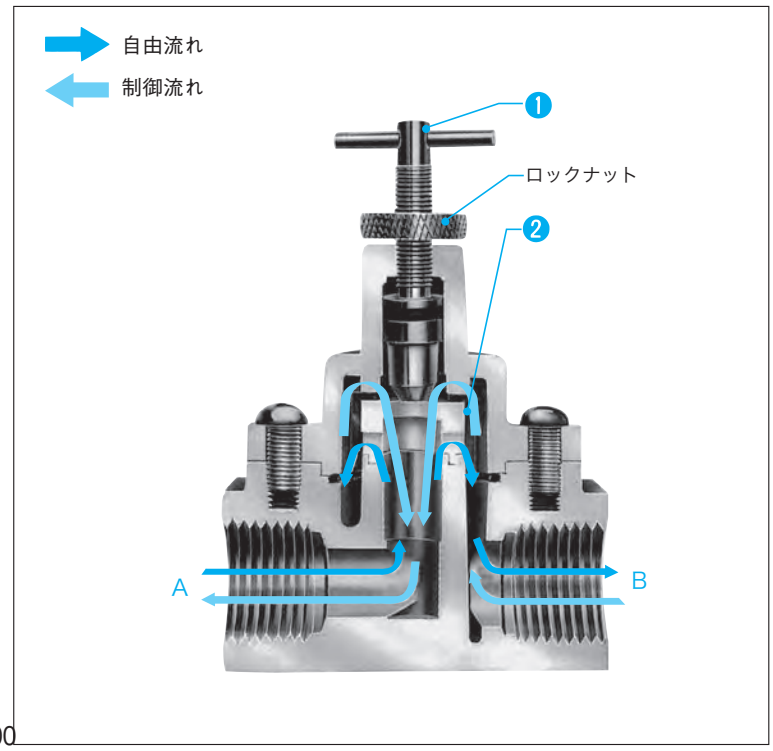

❶チョウセツネジ

制御流れのとき・・・・・・・・・

【SC6-02、SC6-04、SC6-06 の場合】
ハンドルを右に廻すと流量が減少し、
ハンドルを左に廻すと流量が増大します。

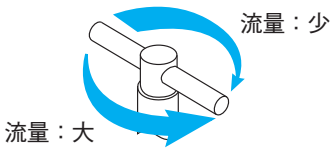

※ SC6-08、SC213 の場合は逆になります。

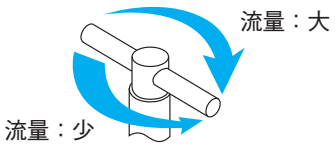

❷バルブ

チェック機能をもつ、合成ゴム製のバルブです。自由流れのときは、A ポートからの空気圧により開き、制御流れのときは、B ポートからの空気圧により閉じます。

外形寸法図

標準タイプ・微調整タイプ

SC6-02-8A・10A
SC6F-02-10A

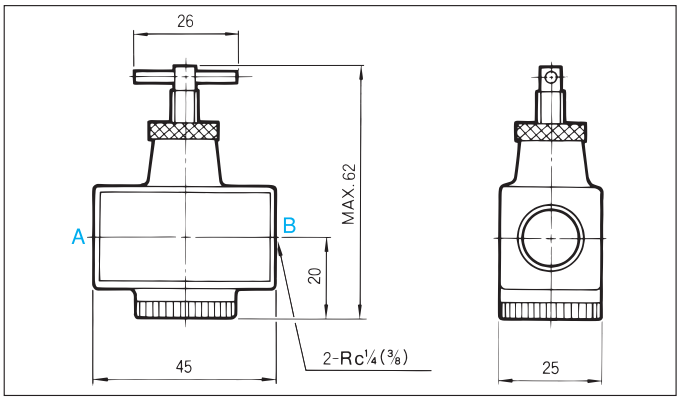

SC213-32A

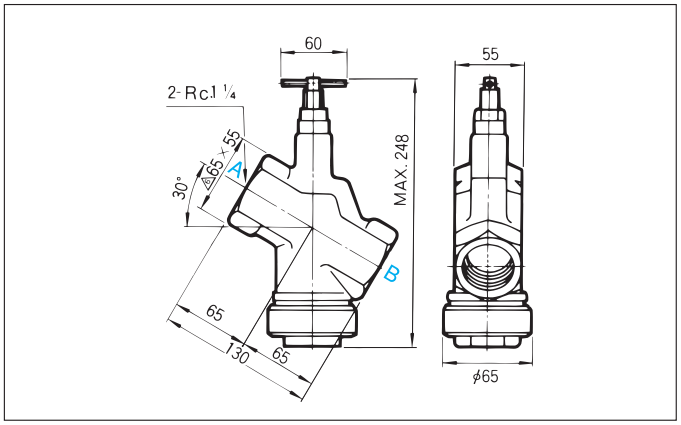

SC6-04-8A・10A・15A

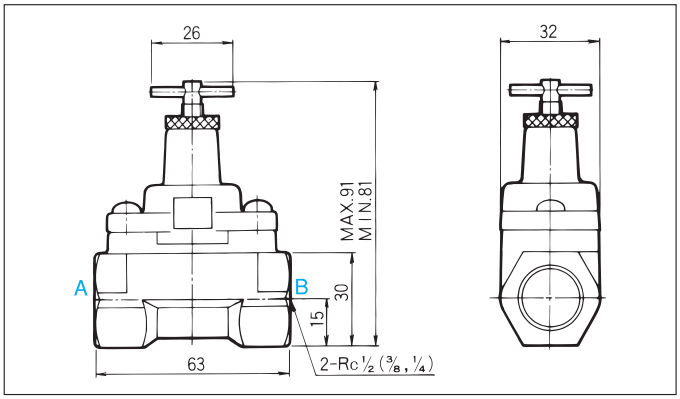

SC213-40A

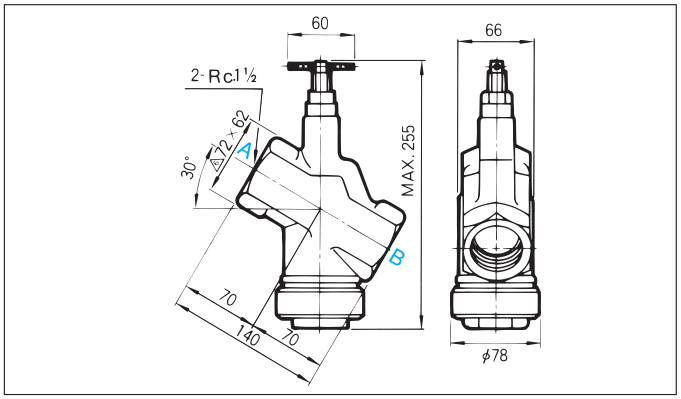

SC6-06-15A・20A

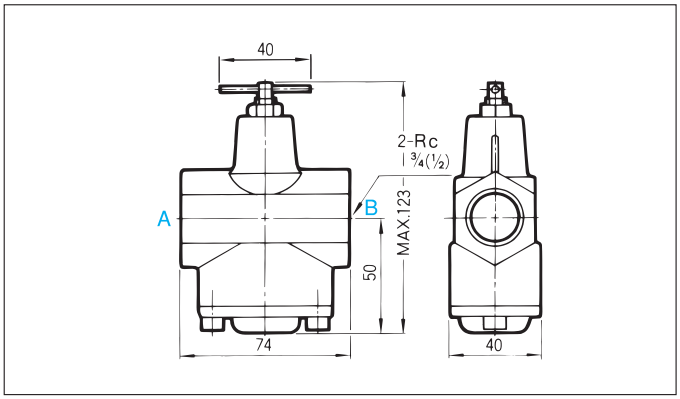

SC213-50A

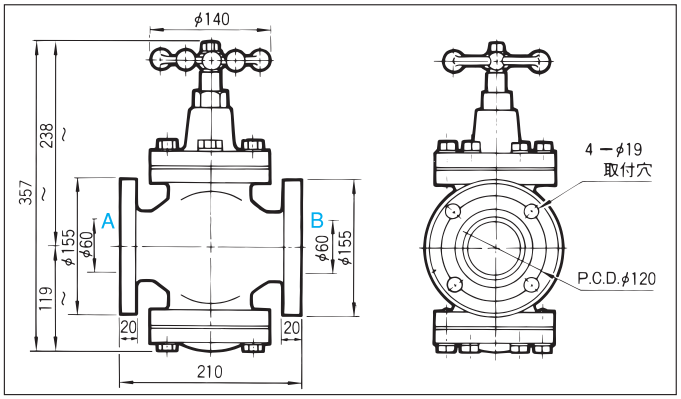

SC6-08-20A・25A

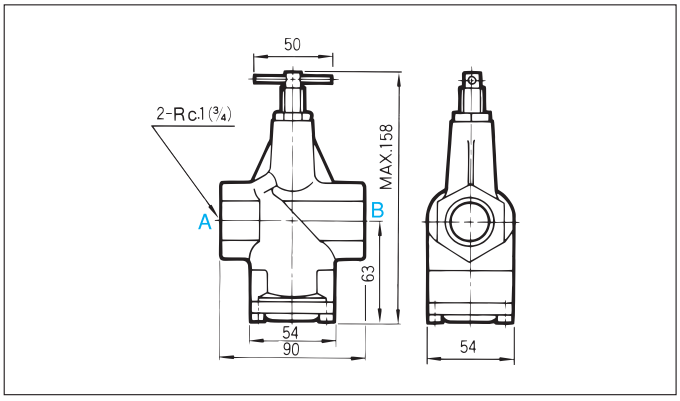

性能表

流量特性グラフ・制御流れ（B → A）

標準タイプ

SC6-02-8A・10A

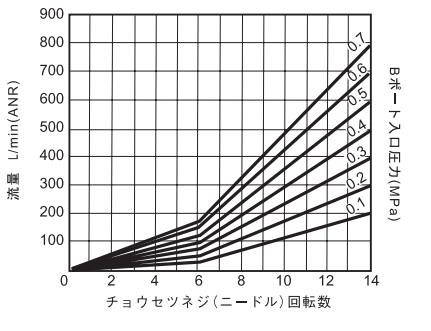

SC6-08-20A・25A

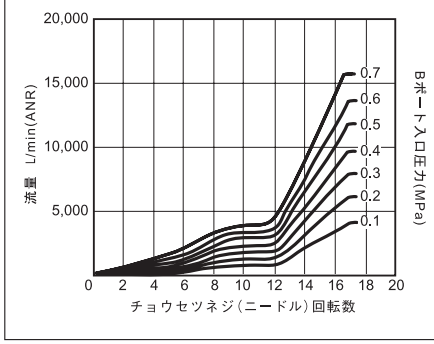

微調整タイプ

SC6F-02-10A

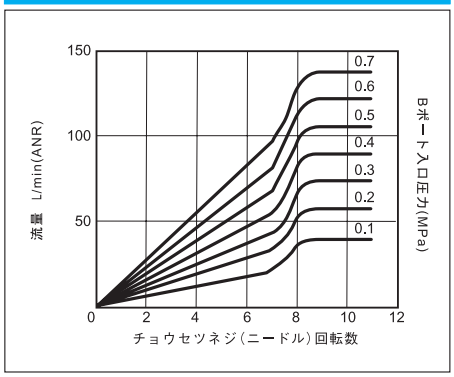

SC6-04-8A

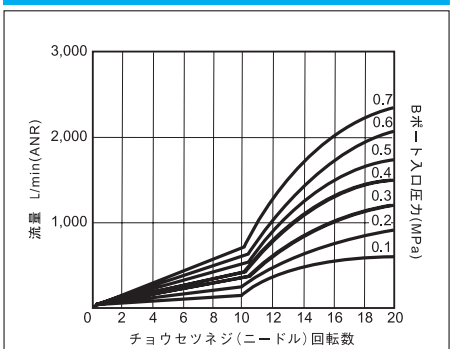

SC213-32A

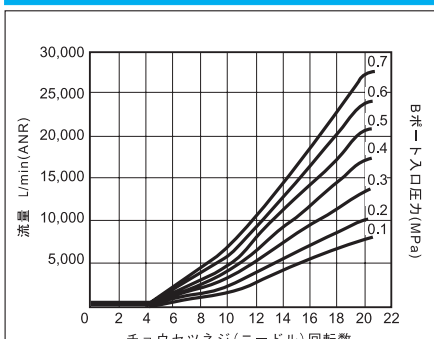

SC6-04-10A・15A

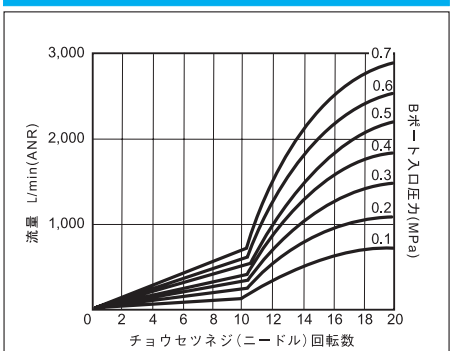

SC213-40A

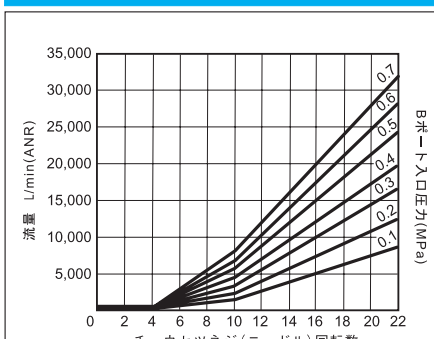

SC6-06-15A・20A

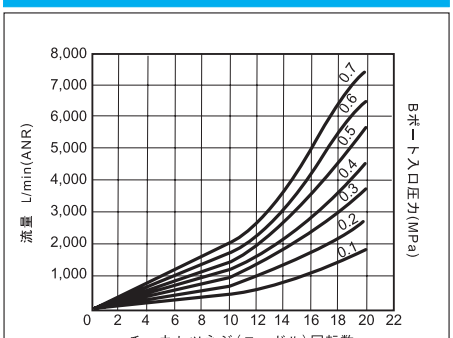

SC213-50A

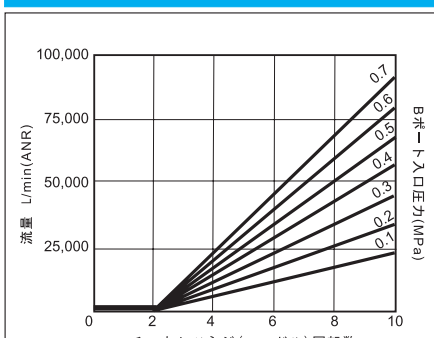

性能表

流量特性グラフ・自由流れ（A → B）

標準タイプ・微調整タイプ

SC6-02-8A・10A
SC6F-02-10A

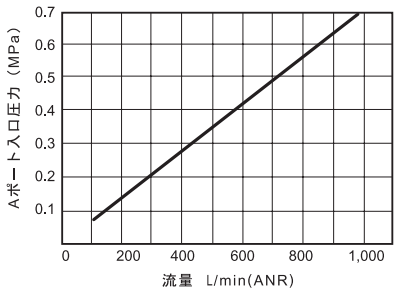

SC6-06-15A・20A

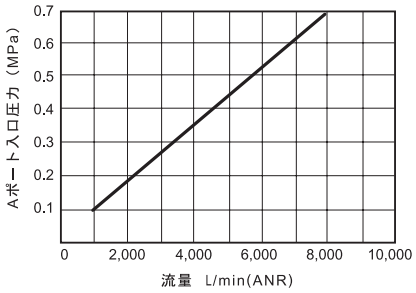

SC213-32A

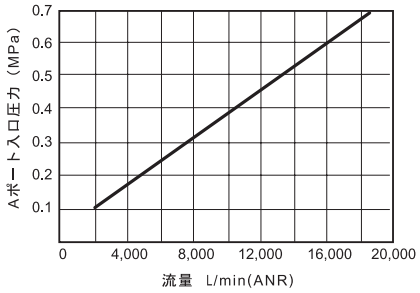

SC6-04-8A

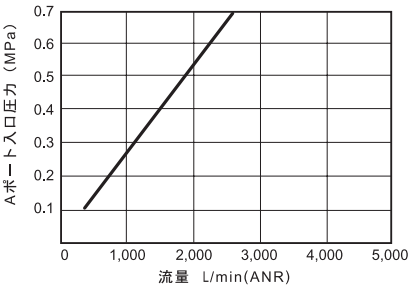

SC6-08-20A

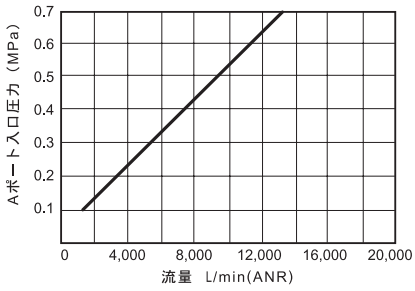

SC213-40A

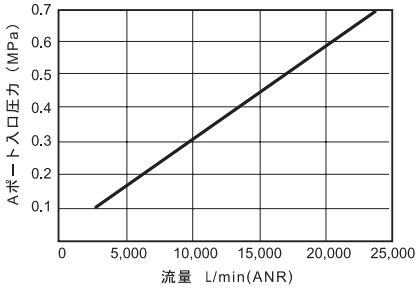

SC6-04-10A・15A

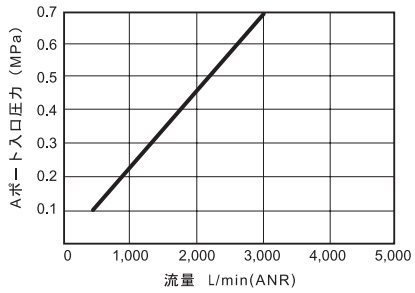

SC6-08-25A

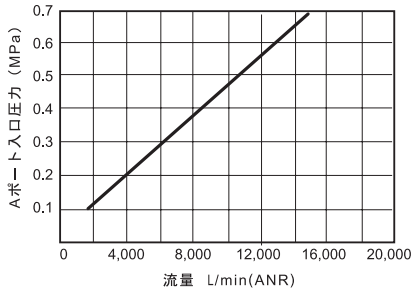

SC213-50A

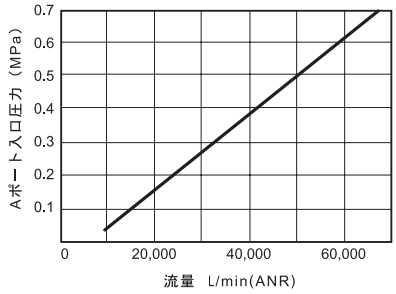

取扱上の注意

1 流体は――。

●液体中のゴミやドレンなどは機能を著しく害し、作動不良の原因になることがありますので、清浄な流体でご使用ください。

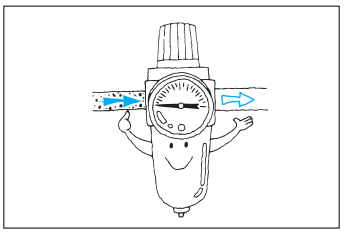

2 使用回路――。

●回路上最も多く使用されている速度制御方法はシリンダ等アクチュエータの排気流量を絞る方向にスピードコントローラを取付けます。〔メータアウト方式〕

●メータアウトとは逆に給気流量を絞る方向にスピードコントローラを取付ける場合もあります。〔メータイン方式〕一般的にはメータアウト方式の方が安定した速度制御が得られます。

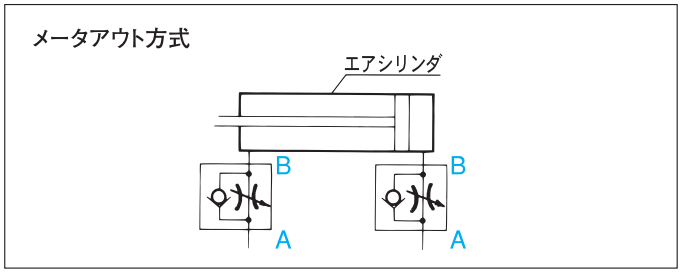

方向自在ねじ込み方式
スピードコントローラ

SC7	標準タイプ	RC 1/8・1/4・3/8

エアシリンダに直接取付けることができ、しかもコンパクトで配管方向も３６０°自由自在なＬ形メータアウトタイプ構造のスピードコントローラです。

JIS 記号

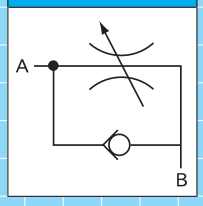

形式記号

ご注文の際は下記の形式記号でご発注ください。

SC7－①

●配管口径

※ A ポートは Rc：テーパめねじです。
B ポートは R　：テーパおねじです。

①配管口径	
R.Rc1/8	06A
R.Rc1/4	08A
R.Rc3/8	10A

仕様

形式記号		SC7-06A	SC7-08A	SC7-10A
配管口径		6A	8A	10A
		R1/8・Rc1/8	R1/4・Rc1/4	R3/8・Rc3/8
有効断面積	最大制御流れ	5.5㎟	8.3㎟	14.0㎟
	自由流れ	3.8㎟	11.0㎟	16.0㎟
使用圧力		Max. 0.7MPa		
耐圧力		1.05MPa		
使用温度範囲		5～60℃		
ニードル回転数		8 回転		
質量		0.04kg	0.07kg	0.1kg

外形寸法図

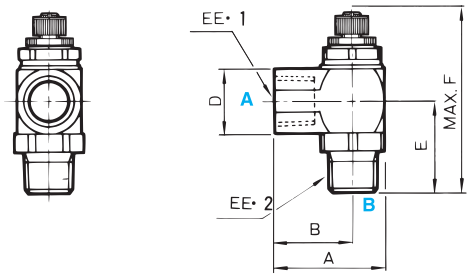

単位：㎜

形式記号	EE・1	EE・2	A	B	D	E	F	質量
SC7-06A	Rc1/8	R1/8	25	18	□14	20	46.9	40g
SC7-08A	Rc1/4	R1/4	28	19.5	□17	24.5	54.3	70g
SC7-10A	Rc3/8	R3/8	31	21.5	□19	26.5	61	100g

性能表

流量特性グラフ・制御流れ（B → A）

SC7-06A

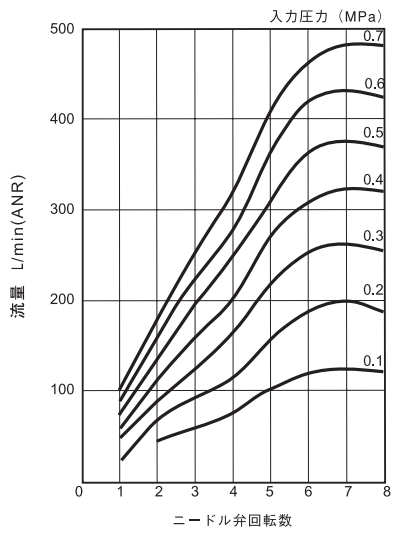

SC7-08A

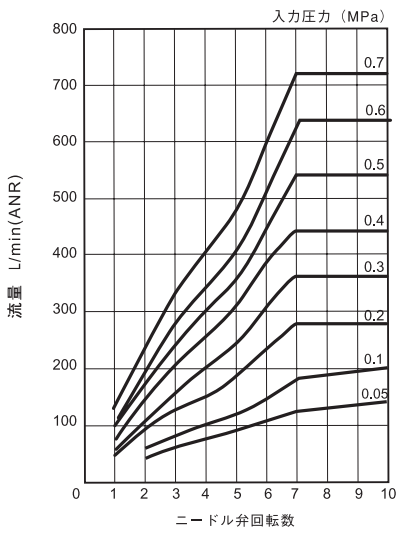

SC7-10A

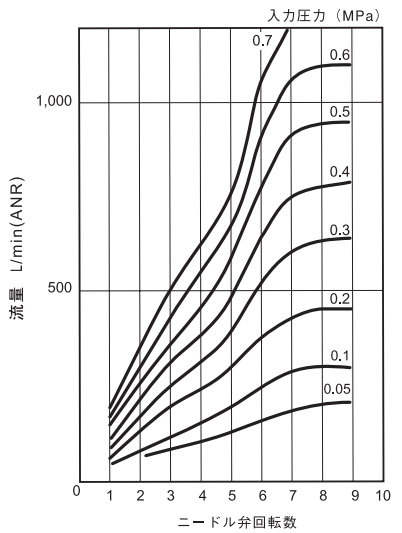

性能表

流量特性グラフ・自由流れ（A → B）

SC7-06A

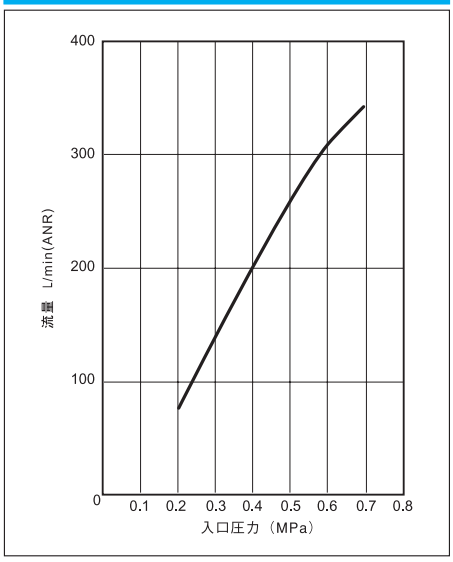

SC7-08A

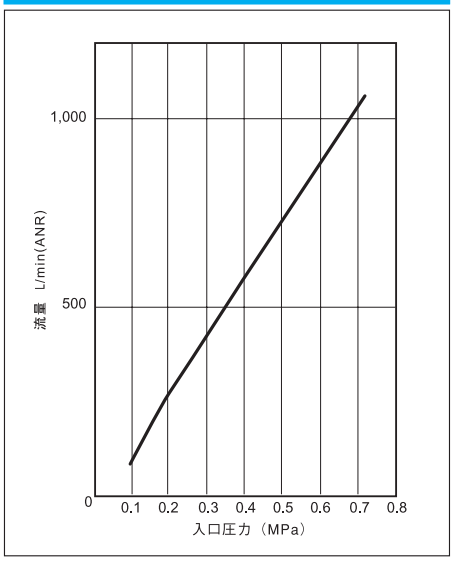

SC7-10A

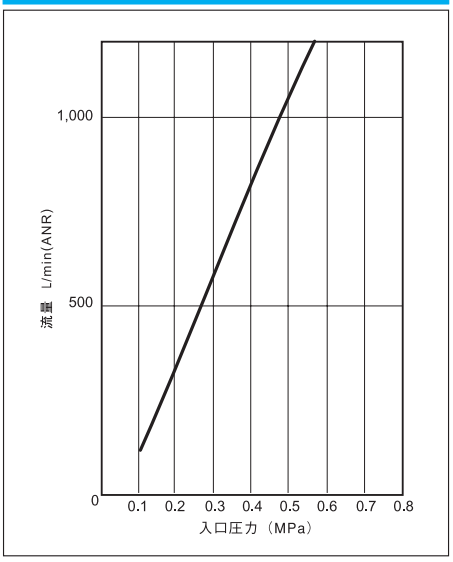

取扱上の注意

1 流体は――。

●液体中のゴミやドレンなどは機能を著しく害し、作動不良の原因になることがありますので、清浄な流体でご使用ください。

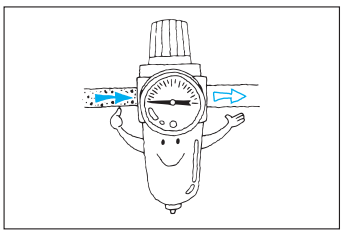

2 配管は――。

● アクチュエータやエアシリンダの配管口にネジ込むときは6A ～ 10A(R1/8 ～ 3/8)とも 4 ～ 5 山としてください。これ以上無理にネジ込みますと、相手機器やスピードコントローラの本体に割れが生じたりして、トラブルの原因となります。

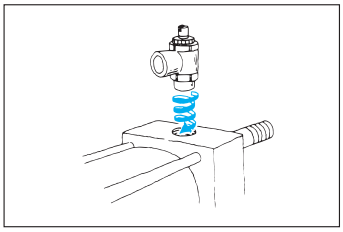

方向自在ワンタッチ方式
スピードコントローラ

標準ミニタイプ	M3 × 0.5・M5 × 0.8・R 1/8
B（フレキシブル）ミニタイプ	M3 × 0.5・M5 × 0.8・R 1/8
標準タイプ	M5 × 0.8・R 1/8・1/4・3/8・1/2
B（フレキシブル）タイプ	M5 × 0.8・R 1/8・1/4・3/8・1/2

本体部が自由に回転する標準タイプとさらに３６０°のチューブ配管が可能なフレキシブルタイプの２タイプ。配管口径（ねじ込部：オス）もミニタイプ（M3～R1/8）から標準タイプ（M5～R1/2）までの超ワイドバリエーションです。

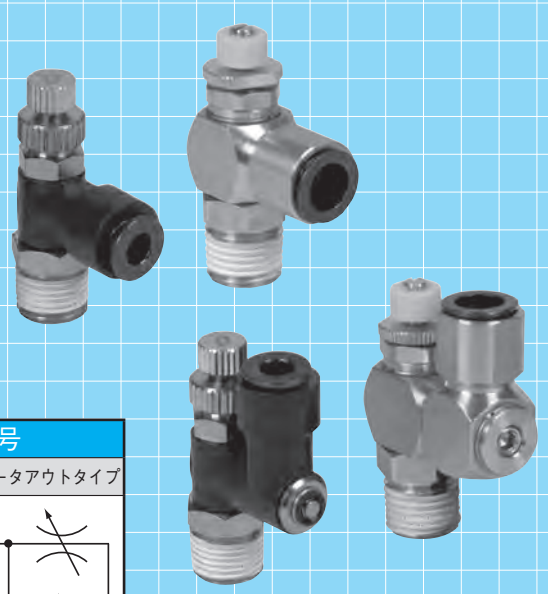

JIS 記号

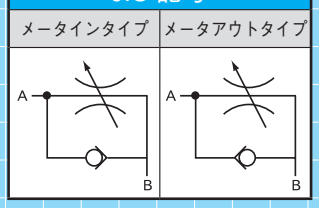

特長

コンパクト設計。
●タッチコネクターFUJI内蔵､小型スピードコントローラです。

ネジ部の自在性。
●本体とネジ部がスムーズに廻り、チューブ取り出し方向が自在の標準タイプ仕様に加え、Bタイプでは本体部と垂直部が自由に回転。全方向からのフレキシブル・チューブ配管が可能です。

優れた流量特性。
●低流量域での微調整が容易に出来ます。

豊富なチューブ材質。
●用途に応じてポリウレタン・ポリアミド・ポリエチレン・四フッ化エチレン樹脂等自由に選択する事が出来ます。

カラー表示リング（６色）の装着可能。
●煩雑な配管の系統回路が目で確認でき、組立て及び保守管理が容易です。

ニードル抜け止め機構。

接続ねじ部シーラント加工。

金属部無電解メッキ仕上げ（ミニタイプ）。

仕様

形式記号	各形式共通
使用圧力	Max.0.7MPa
耐圧力	1.05MPa
使用温度	5～60℃
適用チューブ材質	ポリウレタン・ナイロン・ポリエチレン・四フッ化エチレン樹脂

形式記号

ご注文の際は下記の形式記号でご発注ください。（10ヶ単位での販売となります。）

標準ミニタイプ

M ❶ R－ ❸ － ❻

● 適用チューブ外径　● 配管口径　● 流路の種別

B（フレキシブル）ミニタイプ

MB ❶ R－ ❸ － ❻

● 適用チューブ外径　● 配管口径　● 流路の種別

標準タイプ

❷ ❺ － ❹ SC－ ❻

● 適用チューブ外径　● 本体の材質　● 配管口径　● 流路の種別

B（フレキシブル）タイプ

B ❷ ❺ － ❹ SC－ ❻

● 適用チューブ外径　● 本体の材質　● 配管口径　● 流路の種別

❶ 適用チューブ外径

4㎜	4
6㎜	6

❸ 配管口径

M3 × 0.5	M3
M5 × 0.8	M5
R1/8	01

●チューブサイズ 6㎜のものは、M3 ネジを製作しておりませんのでご注意下さい。

❺ 本体の材質

金属	無記入
樹脂	R

●チューブサイズ 4㎜のものは、樹脂製の本体を製作しておりませんのでご注意下さい。

❷ 適用チューブ外径

4㎜	4
6㎜	6
8㎜	8
10㎜	10
12㎜	12

❹ 配管口径

M5 × 0.8	M5
R 1/8	01
R 1/4	02
R 3/8	03
R 1/2	04

❻ 流路タイプの種別

メータイン タイプ	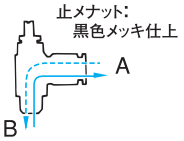	I
メータアウト タイプ	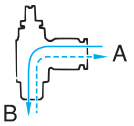	O

●参考記入例

●標準タイプ
●適用チューブサイズ：6㎜
●本体の材質：樹脂
●ネジサイズ：R1/4
●流路タイプの種別：メータイン

6R-02SC-I

構造／外形寸法図　標準ミニタイプ

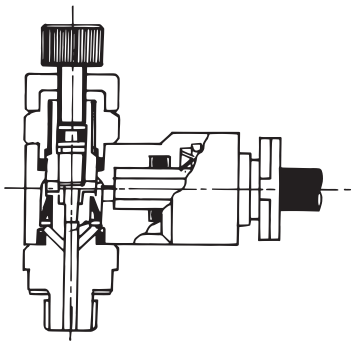

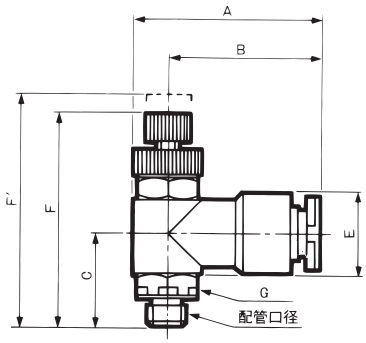

寸法表

形式記号 メータインタイプ	形式記号 メータアウトタイプ	配管口径	適用チューブ	各部サイズ（mm） A	B	C	E	F	F'	G	本体材質	質量（g）
M4R-M3-I	M4R-M3-O	M3 × 0.5	TP-4・TN-4	25.2	20.7	13	φ11	29.1	31.5	8	ポリアセタール・金属	9.0
M4R-M5-I	M4R-M5-O	M5 × 0.8	TP-4・TN-4	25.2	20.7	14	φ11	30.1	32.5	8		10.0
M4R-01-I	M4R-01-O	R1/8	TP-4・TN-4	25.7	20.7	16.5	φ11	32.6	35	10		13.0
M6R-M5-I	M6R-M5-O	M5 × 0.8	TP-6・TN-6	27.7	23.2	15	φ13	30.1	32.5	8		11.5
M6R-01-I	M6R-01-O	R1/8	TP-6・TN-6	28.2	23.2	17.5	φ13	32.6	35	10		14.0

●適用チューブの TP はポリウレタン、TN はナイロン製を示します。　●G 寸法は六角の対辺を示します。

構造／外形寸法図　B（フレキシブル）ミニタイプ

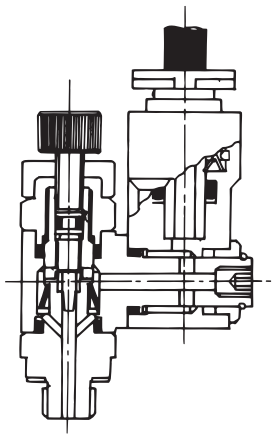

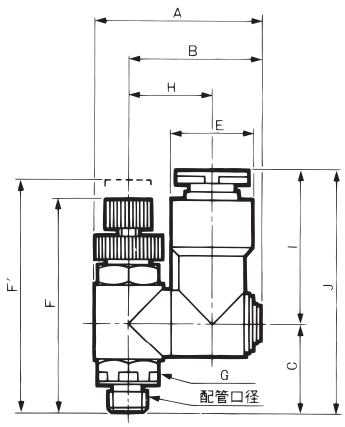

寸法表

形式記号 メータインタイプ	形式記号 メータアウトタイプ	配管口径	適用チューブ	各部サイズ（mm） A	B	C	E	F	F'	G	H	I	J	本体材質	質量（g）
MB4R-M3-I	MB4R-M3-O	M3 × 0.5	TP-4・TN-4	21.9	17.4	12.5	φ11	29.1	31.5	8	11.3	20.7	33.2	ポリアセタール・金属	10.5
MB4R-M5-I	MB4R-M5-O	M5 × 0.8	TP-4・TN-4	21.9	17.4	13.5	φ11	30.1	32.5	8	11.3	20.7	34.2		11.5
MB4R-01-I	MB4R-01-O	R1/8	TP-4・TN-4	22.4	17.4	16	φ11	32.6	35	10	11.3	20.7	36.7		14.5
MB6R-M5-I	MB6R-M5-O	M5 × 0.8	TP-6・TN-6	23.3	18.8	13.5	φ13	30.1	32.5	8	12.3	23.2	36.7		12.5
MB6R-01-I	MB6R-01-O	R1/8	TP-6・TN-6	23.8	18.8	16	φ13	32.6	35	10	12.3	23.2	39.2		15.5

●適用チューブの TP はポリウレタン、TN はナイロン製を示します。　●G 寸法は六角の対辺を示します。

構造／外形寸法図　標準タイプ

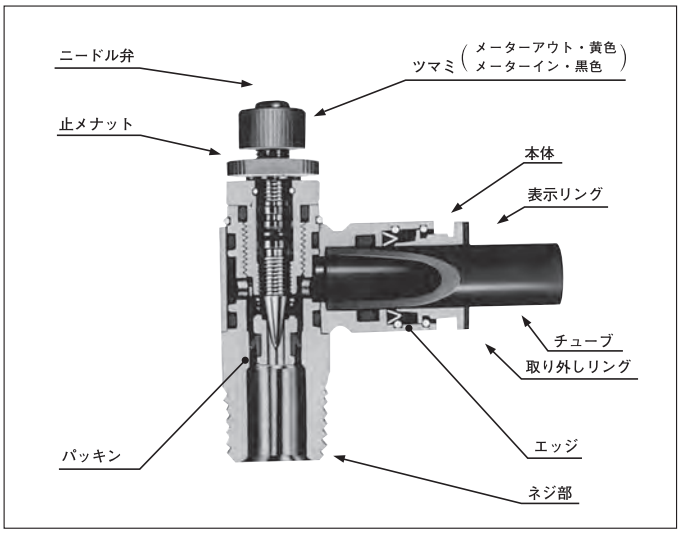

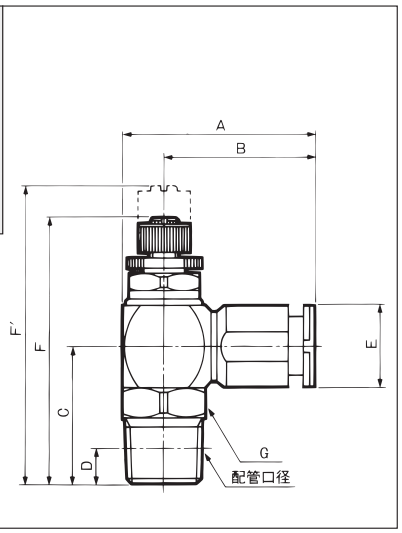

寸法表

形式記号 メータインタイプ	形式記号 メータアウトタイプ	配管口径	適用チューブ	各部サイズ（mm） A	B	C	D	E	F	F'	G	本体材質	質量（g）
6R-M5SC-I	6R-M5SC-O	M5 × 0.8	TP-6・TN-6	29.7	23.2	16.4	–	φ13	36.2	39.3	12	ポリアセタール・金属	20.0
6R-01SC-I	6R-01SC-O	R1/8	TP-6・TN-6	29.7	23.2	19.5	4	φ13	39.3	42.4	12		22.0
6R-02SC-I	6R-02SC-O	R1/4	TP-6・TN-6	29.7	23.2	22.5	6	φ13	42.3	45.4	14		27.5
8R-01SC-I	8R-01SC-O	R1/8	TP-8・TN-8	33.6	26.1	20.5	4	φ15	41.9	46.9	14		30.5
8R-02SC-I	8R-02SC-O	R1/4	TP-8・TN-8	33.6	26.1	23.5	6	φ15	44.9	49.9	14		35.5
8R-03SC-I	8R-03SC-O	R3/8	TP-8・TN-8	33.6	26.1	24.5	6.5	φ15	45.9	50.9	17		43.0
10R-02SC-I	10R-02SC-O	R1/4	TP-10・TN-10	37.1	28.1	24.5	6	φ17	48.3	54.3	17		51.0
10R-03SC-I	10R-03SC-O	R3/8	TP-10・TN-10	37.1	28.1	25.5	6.5	φ17	49.3	55.3	17		58.0
10R-04SC-I	10R-04SC-O	R1/2	TP-10・TN-10	37.1	28.1	29.5	8	φ17	53.3	59.3	21		76.0
12R-03SC-I	12R-03SC-O	R3/8	TP-12・TN-12	41.1	30.6	27	6.5	φ20	52	61	19		75.0
12R-04SC-I	12R-04SC-O	R1/2	TP-12・TN-12	41.1	30.6	31	8	φ20	56	65	21		93.0
4-M5SC-I	4-M5SC-O	M5 × 0.8	TP-4・TN-4	28.1	22.1	15.9	–	φ11	36.2	39.3	12	金属	28.0
4-01SC-I	4-01SC-O	R1/8	TP-4・TN-4	28.1	22.1	19	4	φ11	39.3	42.4	12		30.5
6-M5SC-I	6-M5SC-O	M5 × 0.8	TP-6・TN-6	29.2	23.2	15.9	–	□12	36.2	39.3	12		29.5
6-01SC-I	6-01SC-O	R1/8	TP-6・TN-6	29.2	23.2	19	4	□12	39.3	42.4	12		32.0
6-02SC-I	6-02SC-O	R1/4	TP-6・TN-6	29.2	23.2	22	6	□12	42.3	45.4	14		37.5
8-01SC-I	8-01SC-O	R1/8	TP-8・TN-8	32.6	25.6	20	4	□14	41.9	46.9	14		44.0
8-02SC-I	8-02SC-O	R1/4	TP-8・TN-8	32.6	25.6	23	6	□14	44.9	49.9	14		48.5
8-03SC-I	8-03SC-O	R3/8	TP-8・TN-8	32.6	25.6	24	6.5	□14	45.9	50.9	17		56.5
10-02SC-I	10-02SC-O	R1/4	TP-10・TN-10	36.6	28.1	24.5	6	□17	48.3	54.3	17		74.0
10-03SC-I	10-03SC-O	R3/8	TP-10・TN-10	36.6	28.1	25.5	6.5	□17	49.3	55.3	17		81.0
10-04SC-I	10-04SC-O	R1/2	TP-10・TN-10	36.6	28.1	29.5	8	□17	53.3	59.3	21		99.0
12-03SC-I	12-03SC-O	R3/8	TP-12・TN-12	40.1	30.6	26.5	6.5	□19	52	61	19		105.5
12-04SC-I	12-04SC-O	R1/2	TP-12・TN-12	40.1	30.6	30.5	8	□19	56	65	21		123.0

●適用チューブの TP はポリウレタン、TN はナイロン製を示します。

構造／外形寸法図　B（フレキシブル）タイプ

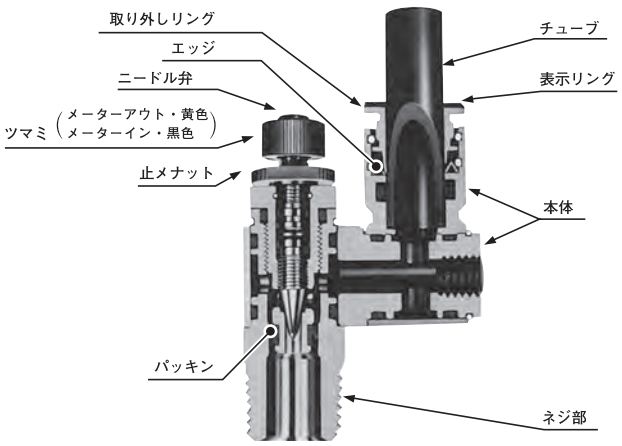

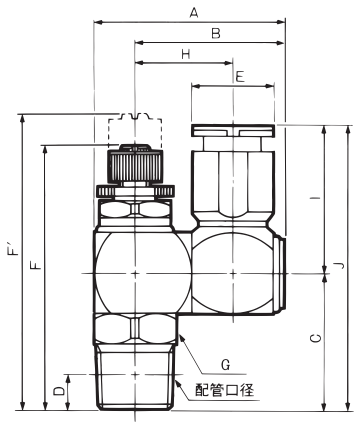

寸法表

形式記号 メータインタイプ	形式記号 メータアウトタイプ	配管口径	適用チューブ	各部サイズ（mm） A	B	C	D	E	F	F'	G	H	I	J	本体材質	質量（g）
B6R-M5SC-I	B6R-M5SC-O	M5 × 0.8	TP-6・TN-6	28.5	22	15.9	–	φ13	36.2	39.3	12	14.5	23.2	39.1	ポリアセタール・金属	22.5
B6R-01SC-I	B6R-01SC-O	R1/8	TP-6・TN-6	28.5	22	19	4	φ13	39.3	42.4	12	14.5	23.2	42.2		25.0
B6R-02SC-I	B6R-02SC-O	R1/4	TP-6・TN-6	28.5	22	22	6	φ13	42.3	45.4	14	14.5	23.2	45.2		30.5
B8R-01SC-I	B8R-01SC-O	R1/8	TP-8・TN-8	33	25.5	20	4	φ15	41.9	46.9	14	17	26.1	46.1		34.5
B8R-02SC-I	B8R-02SC-O	R1/4	TP-8・TN-8	33	25.5	23	6	φ15	44.9	49.9	14	17	26.1	49.1		39.5
B8R-03SC-I	B8R-03SC-O	R3/8	TP-8・TN-8	33	25.5	24	6.5	φ15	45.9	50.9	17	17	26.1	50.1		47.5
B10R-02SC-I	B10R-02SC-O	R1/4	TP-10・TN-10	39.9	30.9	24.5	6	φ17	48.3	54.3	17	20.2	28.1	52.6		58.5
B10R-03SC-I	B10R-03SC-O	R3/8	TP-10・TN-10	39.9	30.9	25.5	6.5	φ17	49.3	55.3	17	20.2	28.1	53.6		65.0
B10R-04SC-I	B10R-04SC-O	R1/2	TP-10・TN-10	39.9	30.9	29.5	8	φ17	53.3	59.3	21	20.2	28.1	57.6		83.5
B12R-03SC-I	B12R-03SC-O	R3/8	TP-12・TN-12	43.4	32.9	26.5	6.5	φ20	52	61	19	21.7	30.6	57.1		85.5
B12R-04SC-I	B12R-04SC-O	R1/2	TP-12・TN-12	43.4	32.9	30.5	8	φ20	56	65	21	21.7	30.6	61.1		103.5
B4-M5SC-I	B4-M5SC-O	M5 × 0.8	TP-4・TN-4	28	22	15.9	–	φ11	36.2	39.3	12	14	22.1	38	金属	42.0
B4-01SC-I	B4-01SC-O	R1/8	TP-4・TN-4	28	22	19	4	φ11	39.3	42.4	12	14	22.1	41.1		44.5
B6-M5SC-I	B6-M5SC-O	M5 × 0.8	TP-6・TN-6	28	22	15.9	–	□12	36.2	39.3	12	14	23.2	39.1		43.5
B6-01SC-I	B6-01SC-O	R1/8	TP-6・TN-6	28	22	19	4	□12	39.3	42.4	12	14	23.2	42.2		45.5
B6-02SC-I	B6-02SC-O	R1/4	TP-6・TN-6	28	22	22	6	□12	42.3	45.4	14	14	23.2	45.2		51.5
B8-01SC-I	B8-01SC-O	R1/8	TP-8・TN-8	32.5	25.5	20	4	□14	41.9	46.9	14	16.5	25.6	45.6		65.5
B8-02SC-I	B8-02SC-O	R1/4	TP-8・TN-8	32.5	25.5	23	6	□14	44.9	49.9	14	16.5	25.6	48.6		70.5
B8-03SC-I	B8-03SC-O	R3/8	TP-8・TN-8	32.5	25.5	24	6.5	□14	45.9	50.9	17	16.5	25.6	49.6		78.0
B10-02SC-I	B10-02SC-O	R1/4	TP-10・TN-10	39.4	30.9	24.5	6	□17	48.3	54.3	17	20.2	28.1	52.6		112.5
B10-03SC-I	B10-03SC-O	R3/8	TP-10・TN-10	39.4	30.9	25.5	6.5	□17	49.3	55.3	17	20.2	28.1	53.6		119.0
B10-04SC-I	B10-04SC-O	R1/2	TP-10・TN-10	39.4	30.9	29.5	8	□17	53.3	59.3	21	20.2	28.1	57.6		137.0
B12-03SC-I	B12-03SC-O	R3/8	TP-12・TN-12	42.4	32.9	26.5	6.5	□19	52	61	19	21.2	30.6	57.1		153.5
B12-04SC-I	B12-04SC-O	R1/2	TP-12・TN-12	42.4	32.9	30.5	8	□19	56	65	21	21.2	30.6	61.1		171.5

●適用チューブの TP はポリウレタン、TN はナイロン製を示します。

性能表

流量特性グラフ

ミニタイプ

チューブサイズ：8mm

制御流れ

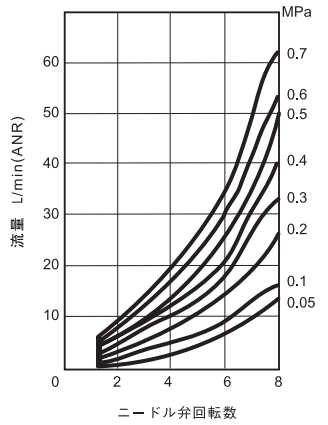

自由流れ

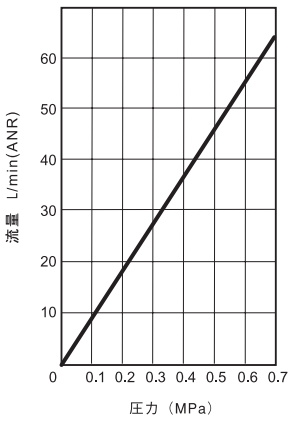

制御流れ

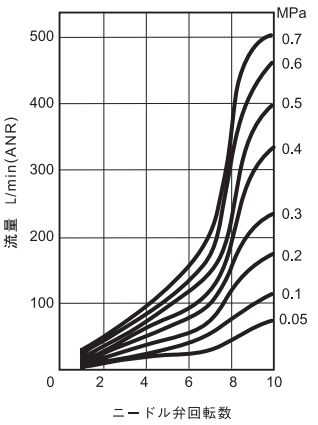

自由流れ

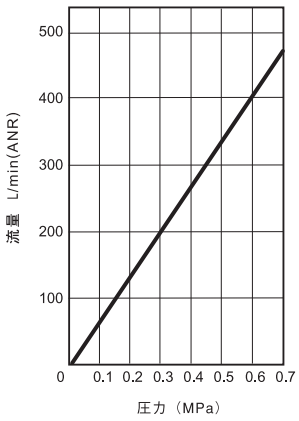

チューブサイズ：4mm

制御流れ

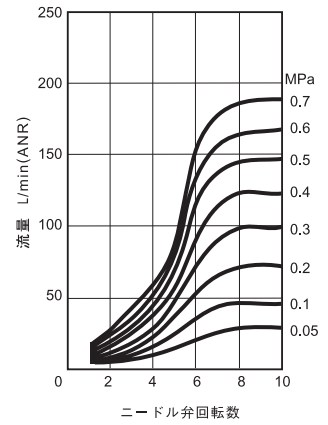

自由流れ

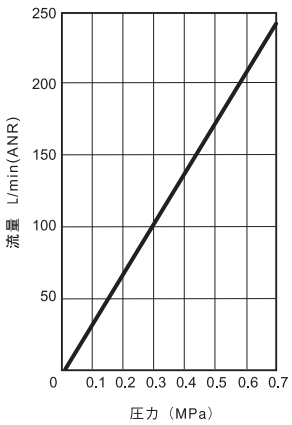

チューブサイズ：10mm

制御流れ

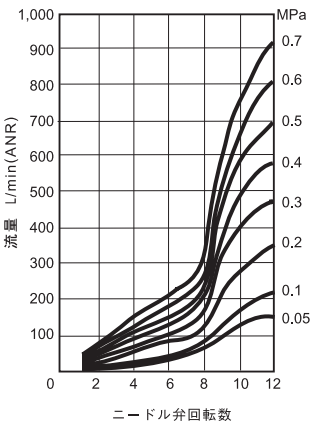

自由流れ

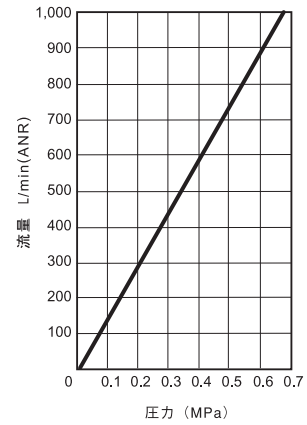

チューブサイズ：6mm

制御流れ

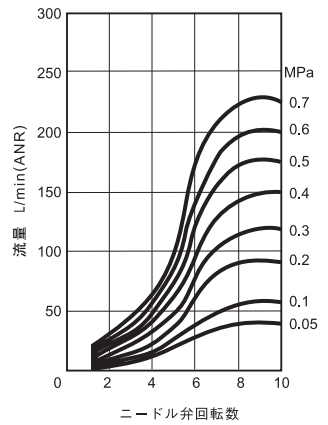

自由流れ

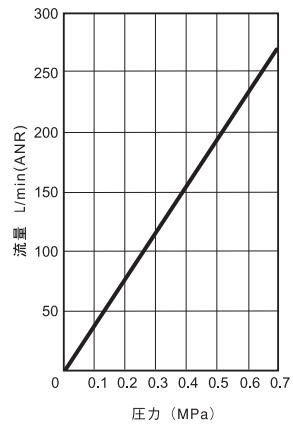

チューブサイズ：12mm

制御流れ

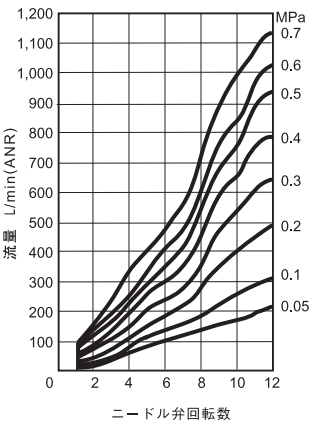

自由流れ

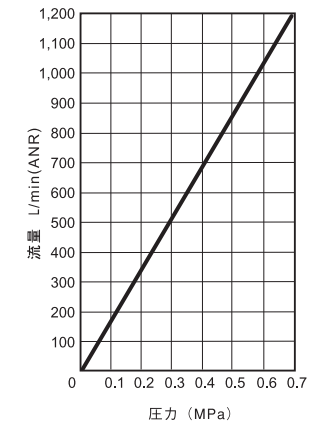

チェックバルブ

CV3・CV1	標準タイプ	RC 1/4 ～ 2

チェックバルブは、一方向にのみ空気流を通過させ、逆方向からの空気流を阻止するバルブです。コーナンのチェックバルブは、クラッキング圧力も低く空気抵抗も少ない構造になっています。

JIS 記号

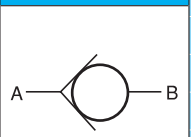

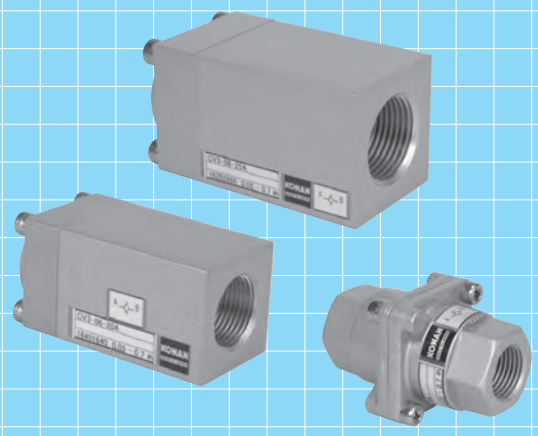

形式記号

ご注文の際は下記の形式記号でご発注ください。

標準タイプ

Rc 1/4 ～ 1/2	CV3 ❶ -04 - ❷ - ❹
Rc 3/4	CV3 ❶ -06 - 20A - ❹
Rc 1	CV3 ❶ -08 - 25A - ❹
Rc 1_1/4 ～ 2	CV1 - ❸

❶ 外部耐蝕　❷ 配管口径　❹ 使用温度範囲　❸ 配管口径

❶ 外部耐蝕

●外気に触れる部分にVトップ塗装を施し、露出部のボルト・ナット等にSUS製を使用しています。

標準	無記入
外部耐蝕タイプ	S

❷ 配管口径

Rc1/4	8A
Rc3/8	10A
Rc1/2	15A

❸ 配管口径

Rc1_1/4	32A
Rc1_1/2	40A
Rc 2	50A

❹ 使用温度範囲

一般用	－20 ～ 60℃	無記入
耐熱用	5 ～ 100℃	HT
耐寒用	－40 ～ 45℃	LT

●耐熱用および耐寒用は納期に若干の余裕をお見積り下さい。
●5℃以下でご使用の場合は、凍結にご注意下さい。

仕様

形式記号	CV3-04			CV3-06	CV3-08	CV1		
配管口径	8A	10A	15A	20A	25A	32A	40A	50A
	Rc1/4	Rc3/8	Rc1/2	Rc3/4	Rc1	Rc1 1/4	Rc1 1/2	Rc2
有効断面積	40㎟	63㎟	94㎟	155㎟	210㎟	528㎟		1,007㎟
使用圧力	0.05 ～ 0.7MPa					0.1 ～ 0.7MPa		
クラッキング圧力	0.01MPa 以下							
耐圧力	1.05MPa							
使用温度	一般用 －20 ～ 60℃ 耐熱用 5 ～ 100℃ 耐寒用 －40 ～ 45℃					5 ～ 60℃		
質量	0.13kg			0.27kg	0.45kg	1.0kg		2.2kg

●上記仕様以外でご使用の場合はご相談下さい。
●流体の露点が -40℃を下回る高乾燥空気で使用される場合は別途ご相談ください。

作動

標準タイプ　CV3 ー 04 ー 15A

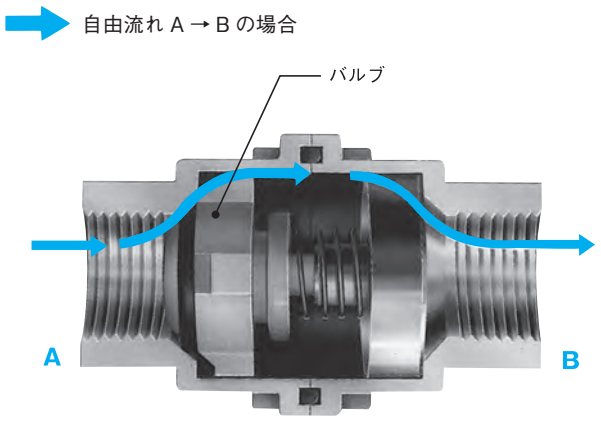

●空気圧が A ポートから B ポートへ流れる場合（自由流れ）
A ポートから入った空気圧がクラッキング圧力を超えると、バルブを押し開き B ポートへ流れます。

●空気圧が B ポートから A ポートへ流れる場合（制御流れ）
空気圧はバルブを閉止の方向に移動させ、またバネの力も加わりますので B ポートから入った空気は止められます。

外形寸法図

標準タイプ

CV3-04-8A・10A・15A

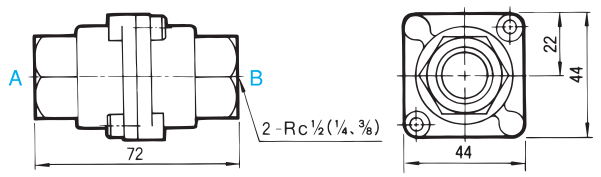

CV1-32A・40A

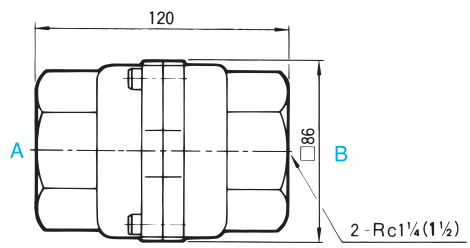

CV3-06-20A
CV3-08-25A

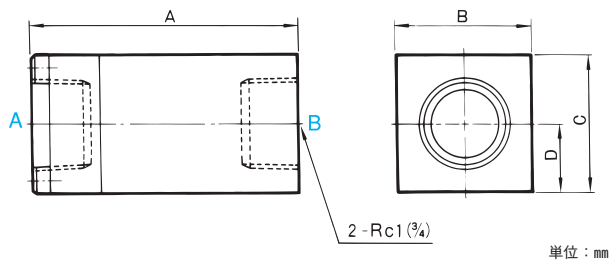

単位：mm

サイズ	20A	25A
A	80	95
B	40	50
C	40	50
D	20	25

CV1-50A

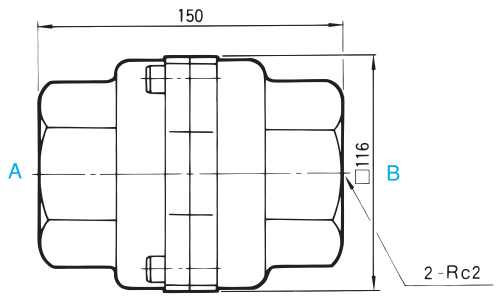

性能表

流量特性グラフ（A → B）

標準タイプ

CV3-04-8A

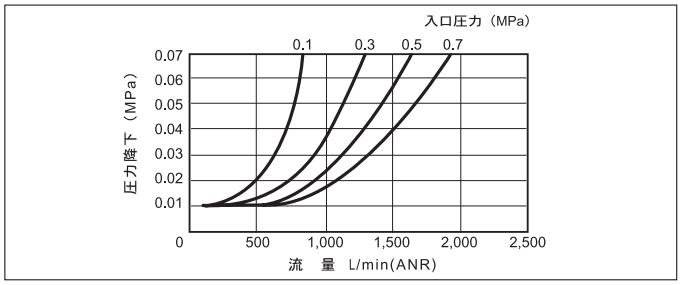

CV1-32A・40A

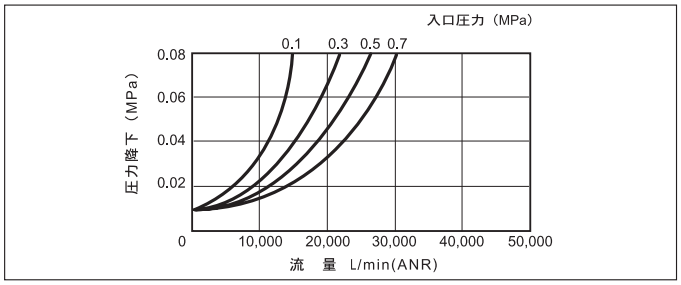

CV3-04-10A

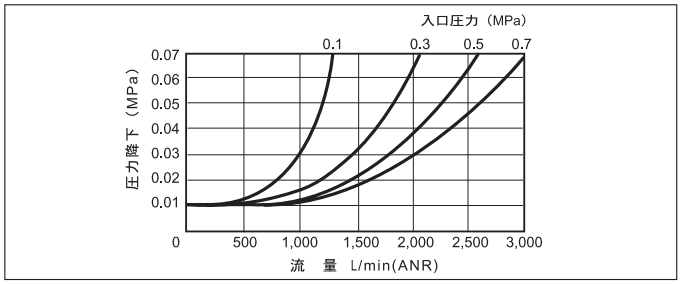

CV1-50A

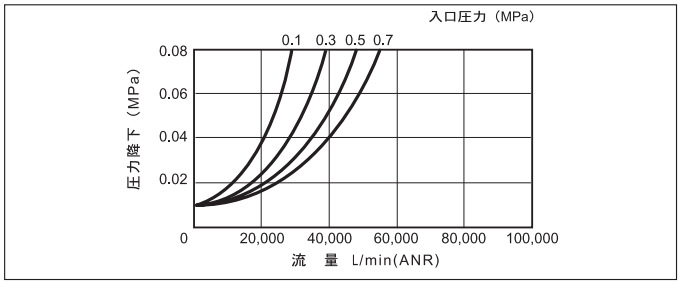

CV3-04-15A

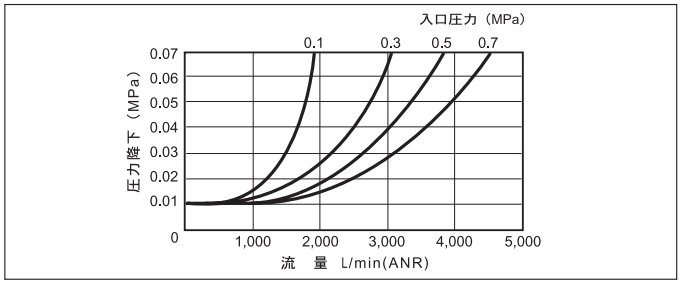

CV3-06-20A

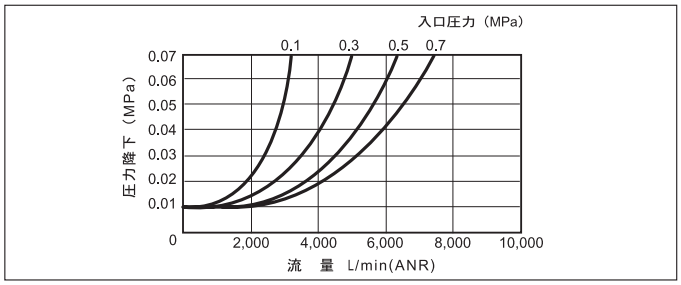

CV3-08-25A

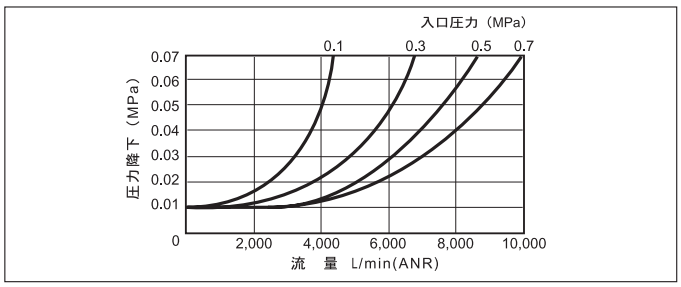

取扱上の注意

1 圧力の変動について――。

●使用圧力が低い、流量がきわめて少ない。あるいは、圧力変動の激しい流体の場合、バルブがバイブレーションを起こすことがありますからご注意ください。

2 流体は――。

●流体中のゴミやドレンなどは機能を著しく害し、作動不良の原因になることがありますので、清浄な流体でご使用ください。

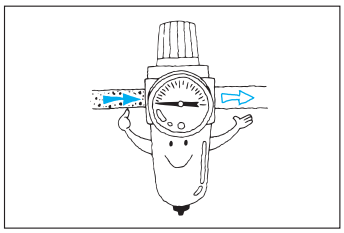

パイロット式 チェックバルブ

CVP2	標準タイプ	RC 3/8 ～ 1

信号圧力によるチェック解除（逆流）機構を設けたチェックバルブです。

JIS 記号

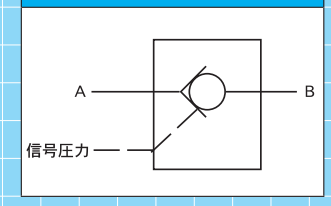

形式記号

ご注文の際は下記の形式記号でご発注ください。

標準タイプ

Rc 3/8 ～ 1/2　**CVP2 – 04 – ①**
● 配管口径

Rc 3/4 ～ 1　**CVP2 – 08 – ②**
● 配管口径

① 配管口径	
Rc3/8	10A
Rc1/2	15A

② 配管口径	
Rc3/4	20A
Rc1	25A

仕様

形式記号	CVP2-04		CVP2-08	
配管口径	10A	15A	20A	25A
	Rc3/8	Rc1/2	Rc3/4	Rc1
有効断面積	30㎟	49㎟	83㎟	137㎟
使用圧力	0.1 ～ 0.7MPa			
信号圧力	0.12 ～ 0.7MPa 信号圧力≧使用流体圧力× 1/2			
クラッキング圧力	0.01MPa 以下			
耐圧力	1.05MPa			
使用温度	-20 ～ 60℃（5℃以下でご使用の場合は凍結にご注意下さい。）			
質量	1.4kg		2.9kg	

●上記仕様以外でご使用の場合はご相談下さい。
●流体の露点が－４０℃を下回る高乾燥空気で使用される場合は別途ご相談下さい。

外形寸法図

標準タイプ

CVP2-04-10A・15A

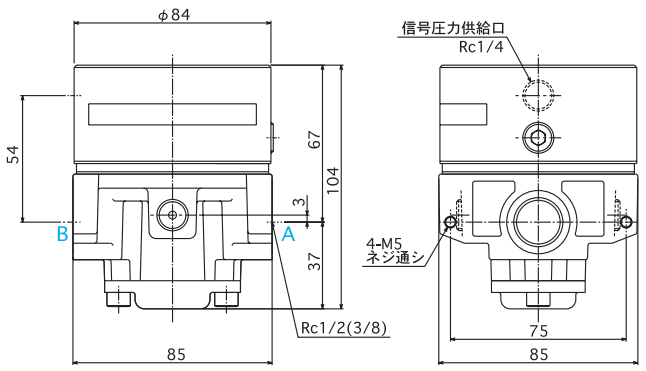

CVP2-08-20A・25A

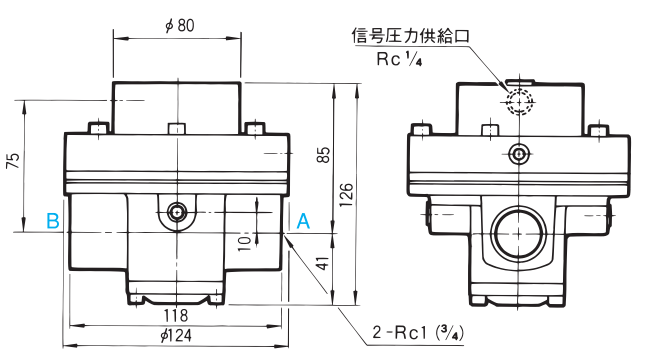

性能表

流量特性グラフ（A → B）

CVP2-04-10A

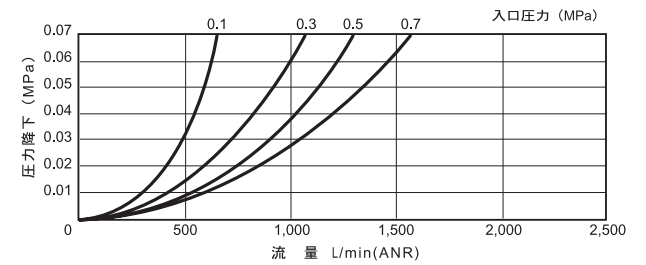

CVP2-08-25A

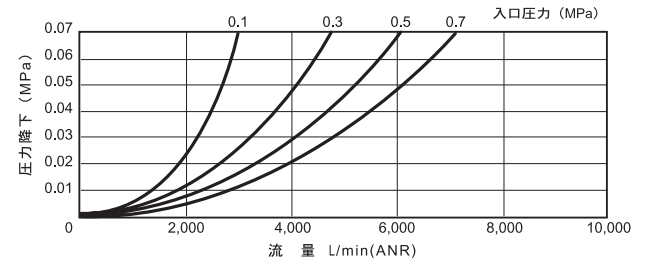

CVP2-04-15A

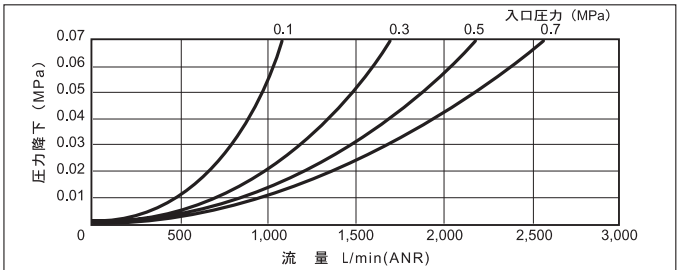

CVP2-08-20A

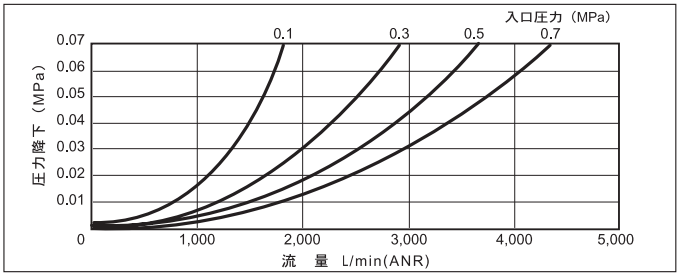

取扱上の注意

1 圧力の変動について――。

●使用圧力が低い、流量がきわめて少ない。あるいは、圧力変動の激しい流体の場合、バルブがバイブレーションを起こすことがありますのでご注意ください。

2 流体は――。

●流体中のゴミやドレンなどは機能を著しく害し、作動不良の原因になることがありますので、清浄な流体でご使用ください。

シャトルバルブ

CVT3	標準タイプ	RC 1/4 ～ 1 1/2

シャトルバルブは２つの供給口と１つの吐出口をもったバルブです。一方の供給口に空気圧を供給すると、もう一方の供給口は閉じられ空気圧は吐出口に供給されます。

JIS 記号

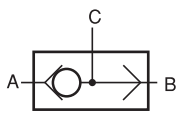

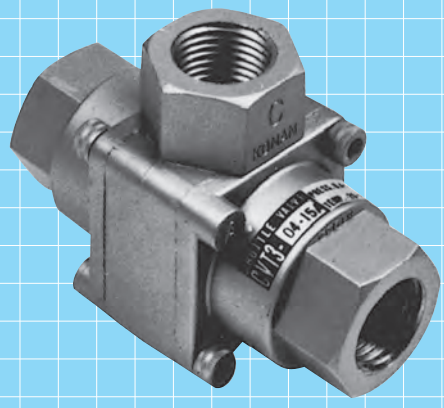

形式記号

ご注文の際は下記の形式記号でご発注ください。

標準タイプ

Rc 1/4 ～ 1/2	CVT3 ❶ –04 – ❷ – ❹ – ❺
Rc 3/4	CVT3 ❶ –06 – 20A – ❹
Rc 1	CVT3 ❶ –08 – 25A – ❹
Rc 1_1/4 ～ 1_1/2	CVT3 ❶ –14 – ❸

❶ 外部耐蝕　❷ 配管口径　❹ 使用温度範囲　❺ ブラケット

❶ 外部耐蝕

❶ 外部耐蝕

❶ 外部耐蝕

❶ 外部耐蝕

❷ 配管口径

❸ 配管口径

❹ 使用温度範囲

❺ ブラケット

❶ 外部耐蝕

●外気に触れる部分にＶトップ塗装を施し、露出部のボルト・ナットおよびブラケット*等にSUS製を使用しています。
*ブラケットは04サイズのみオプションです。

標準	無記入
外部耐蝕タイプ	S

❷ 配管口径

Rc1/4	8A
Rc3/8	10A
Rc1/2	15A

❸ 配管口径

Rc1_1/4	32A
Rc1_1/2	40A

❹ 使用温度範囲

一般用	－20～60℃	無記入
耐熱用	5～100℃	HT
耐寒用	－40～45℃	LT

●耐熱用および耐寒用は納期に若干の余裕をお見積り下さい。
●5℃以下でご使用の場合は、凍結にご注意下さい。

❺ ブラケット

なし	無記入
あり	BR

●取り付けずに付属して出荷いたします。

仕様

形式記号	CVT3-04			CVT3-06	CVT3-08	CVT3-14	
配管口径	8A	10A	15A	20A	25A	32A	40A
	Rc1/4	Rc3/8	Rc1/2	Rc3/4	Rc1	Rc1 1/4	Rc1 1/2
有効断面積	44㎟	65㎟	95㎟	116㎟	185㎟	350㎟	400㎟
使用圧力	0.04 ～ 0.7MPa						
耐圧力	1.05MPa						
最低作動圧力差	0.01MPa					0.02MPa	
使用温度	一般用 －20～60℃ 耐熱用 5～100℃ 耐寒用 －40～45℃					-20 ～ 60℃	
質量	0.22kg			0.31kg	0.52kg	1.5kg	

●上記仕様以外でご使用の場合はご相談下さい。
●流体の露点が－４０℃を下回る高乾燥空気で使用される場合は別途ご相談下さい。

作動

標準タイプ　CVT3 − 04 − 15A

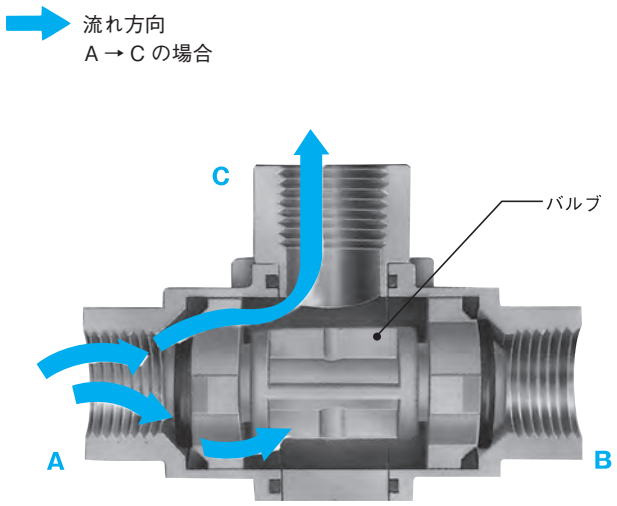

❶ A ポートから空気圧が入ると、A ポートからの空気圧でバルブが移動し B ポートを閉じ、空気は C ポートに流れます。

❷ B ポートから空気が入ると、B ポートからの空気圧でバルブが移動し、A ポートを閉じ空気は C ポートに流れます。
ただし、A ポートから空気圧を供給するときは、B ポートを、B ポートから空気圧を供給するときは、A ポートを必ず排気してください。

外形寸法図

CVT3-04-8A・10A・15A

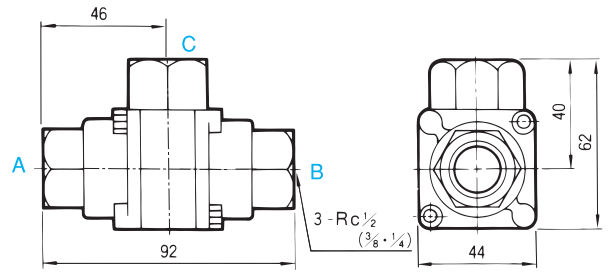

CVT3-06-20A
CVT3-08-25A
CVT3-14-32A・40A

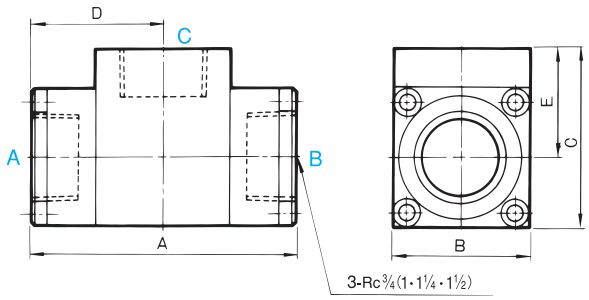

単位：mm

サイズ	20A	25A	32A	40A
A	80	100	140	140
B	40	50	70	70
C	55	65	85	85
D	40	50	70	70
E	35	40	50	50

性能表

●Rc1_1/4 以上の性能は別途お問い合せください。

流量特性グラフ

標準タイプ

CVT3-04-8A

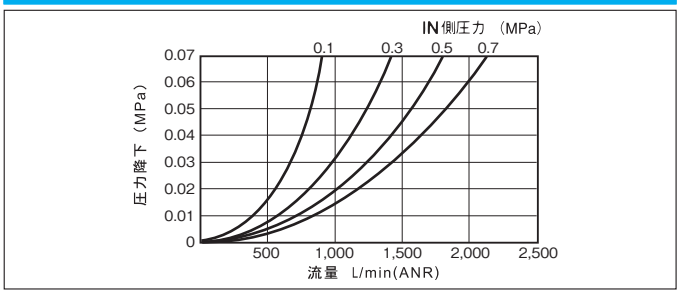

CVT3-04-10A

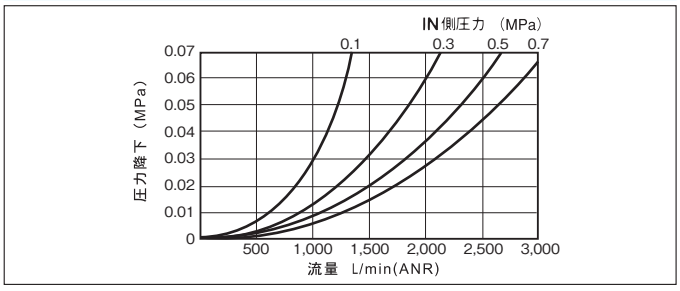

CVT3-04-15A

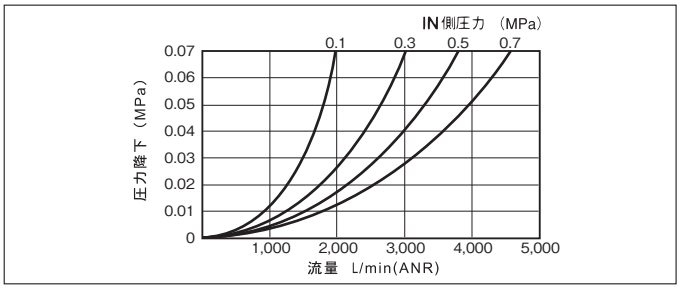

CVT3-06-20A

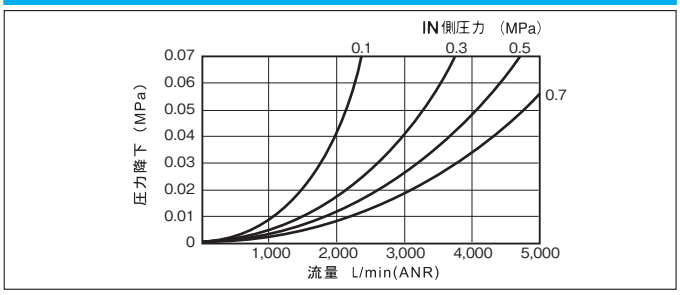

CVT3-08-25A

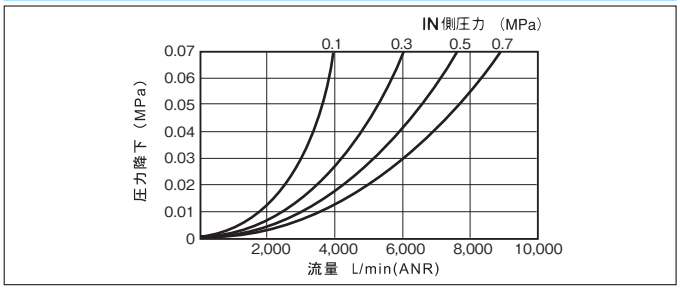

取扱上の注意

1 圧力の変動について――。

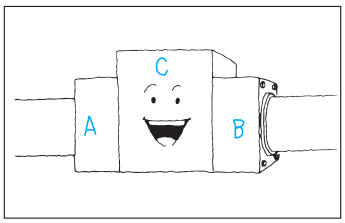

● A・B ポート軸が水平になるよう取付けてください。

2 流体は――。

●液体中のゴミやドレンなどは機能を著しく害し、作動不良の原因になることがありますので、清浄な流体でご使用ください。

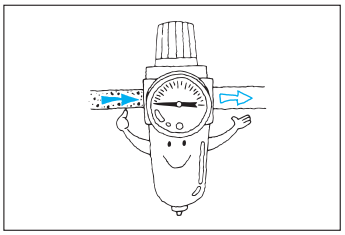

3 配管は――。

●配管口を間違わないようご注意ください。

A…… 供給口
B…… 供給口
C…… 吐出口

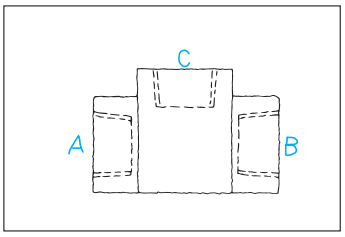

クイックレリーズバルブ

QEV3・QEV3S	標準タイプ	RC 1/4 ～ 1

クイックレリーズバルブは切換弁とシリンダ等のアクチュエータとの間に取り付け、切換弁の排気作用によって、バルブを作動させます。シリンダ等アクチュエータからの排気量を一段と高め、作動速度の増大（最高 1.4 倍）を図る場合に用います。

JIS 記号

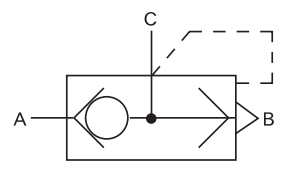

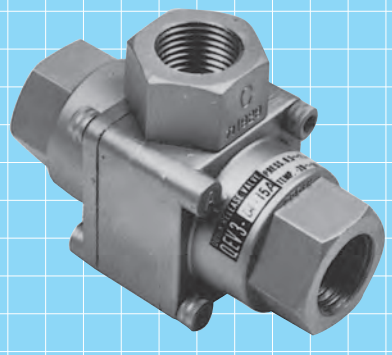

形式記号

ご注文の際は下記の形式記号でご発注ください。

標準タイプ

QEV3 ❶ -04- ❷
- ❶ 外部耐蝕
- ❷ 配管口径

QEV3 ❶ -06-20A- ❸
- ❶ 外部耐蝕
- ❸ 使用温度範囲

QEV3 ❶ -08-25A- ❸
- ❶ 外部耐蝕
- ❸ 使用温度範囲

❶ 外部耐蝕

●外気に触れる部分に V トップ塗装を施し、露出部のボルト・ナット等に SUS 製を使用しています。

標準	無記入
外部耐蝕タイプ	S

❷ 配管口径

Rc 1/4	8A
Rc 3/8	10A
Rc 1/2	15A

❸ 使用温度範囲

一般用	－20 ～ 60℃	無記入
耐熱用	5 ～ 100℃	HT
耐寒用	－40 ～ 45℃	LT

●耐熱・耐寒用は納期に若干の余裕をお見積り下さい。
●5℃以下でご使用の場合はくれぐれも凍結にご注意下さい。

仕様

形式記号		QEV3-04			QEV3-06	QEV3-08
配管口径		8A	10A	15A	20A	25A
		Rc1/4	Rc3/8	Rc1/2	Rc3/4	Rc1
有効断面積	A → C	36㎟	59㎟	72㎟	133㎟	193㎟
	C → B	57㎟	81㎟	95㎟	150㎟	224㎟
使用圧力		0.05 ～ 0.7MPa				
耐圧力		1.05MPa				
使用温度		-20 ～ 60℃			一般用 －20 ～ 60℃ 耐熱用 5 ～ 100℃ 耐寒用 －40 ～ 45℃	
質量		0.22kg			0.4kg	0.7kg

●上記仕様以外でご使用の場合はご相談下さい。
●流体の露点が－４０℃を下回る高乾燥空気で使用される場合は別途ご相談下さい。

作動

標準タイプ　QEV3 ー 04 ー 15A

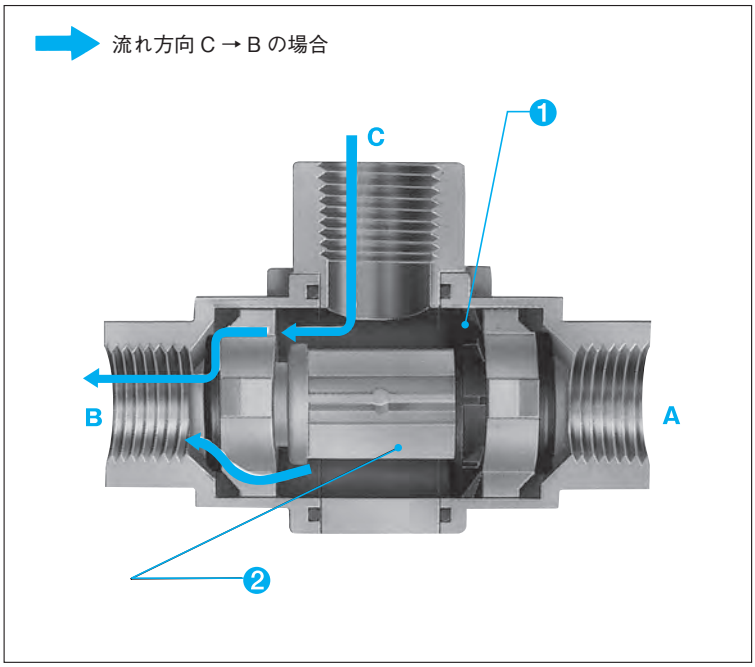

❶バックパッキン

A ポートから空気圧が入ると、バックパッキンは空気圧により押し開かれ、空気は C ポートに流れます。A ポートからの空気圧を排気すると C ポートからの空気圧でバックパッキンは閉じるため、空気は C ポートから B ポートへ流れます。

❷バルブ

空気圧が A ポートから入った場合、バルブが B ポートへ移動し B ポートを閉じます。そのため空気は C ポートへ流れます。A ポートの空気圧を切換弁等により排気すると、C ポートの空気圧がバックパッキンを押えバルブが A ポートへ移動します。したがって C ポートの空気は B ポートから急速排気されます。

外形寸法図

QEV3-04-8A・10A・15A

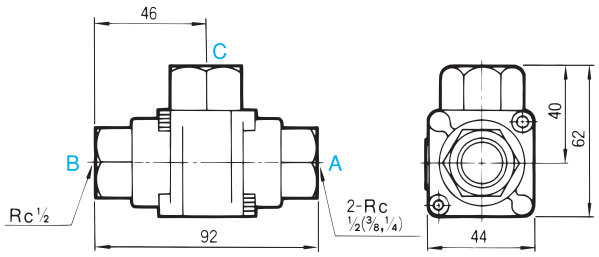

QEV3-06-20A
QEV3-08-25A

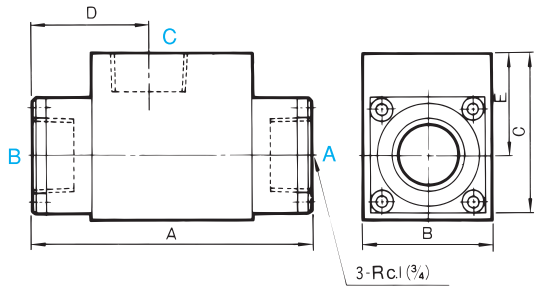

単位：mm

サイズ	20A	25A
A	100	120
B	46	56
C	60	70
D	40	50
E	37	42

性能表

流量特性グラフ（A → C）

QEV3-04-8A

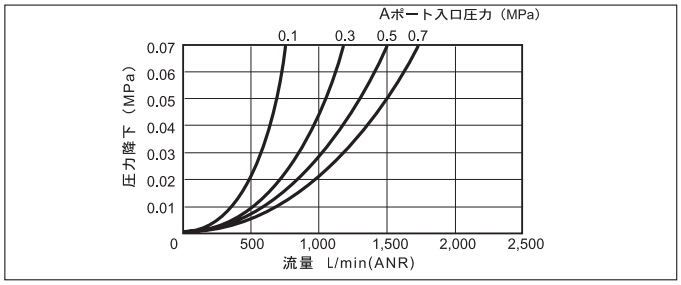

QEV3-04-10A

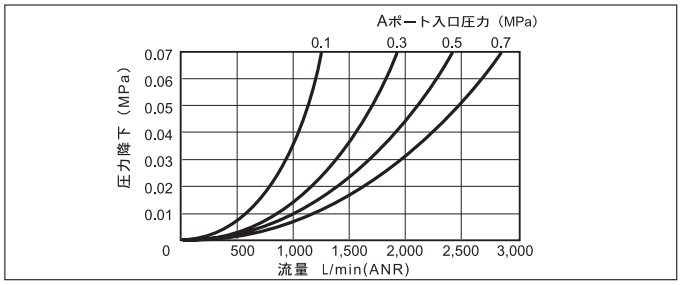

QEV3-04-15A

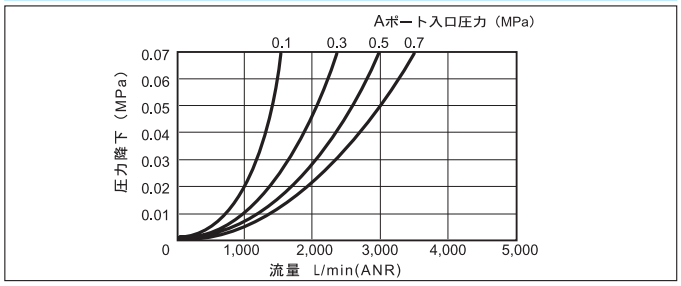

QEV3-06-20A

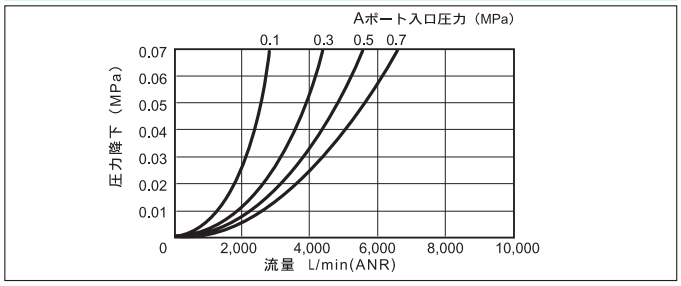

QEV3-08-25A

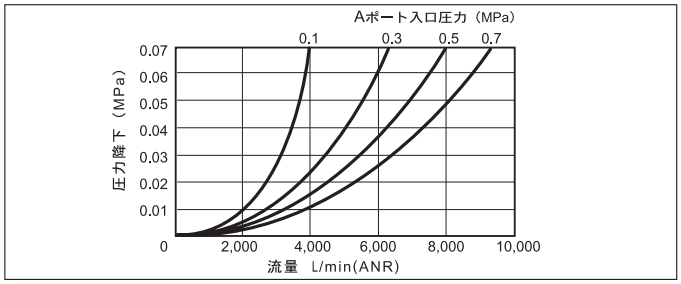

流量特性グラフ（C → B）

QEV3-04-8A

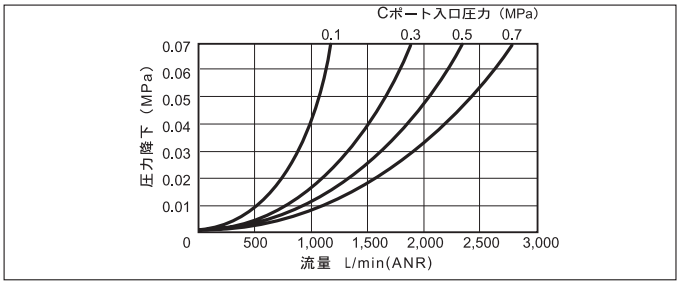

QEV3-04-10A

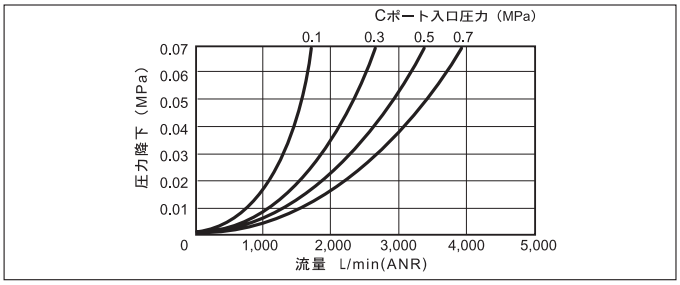

QEV3-04-15A

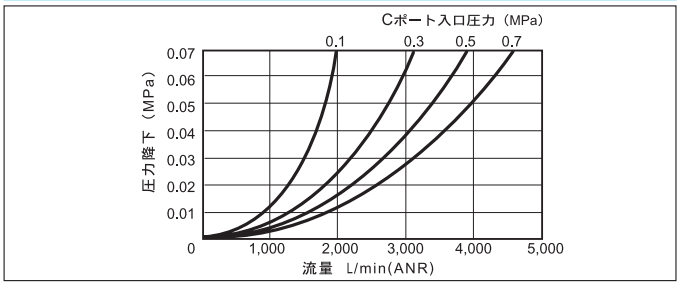

QEV3-06-20A

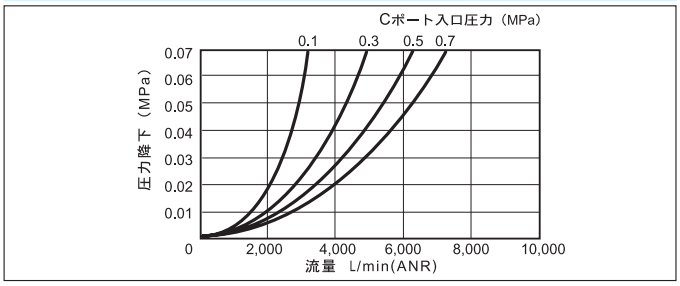

QEV3-08-25A

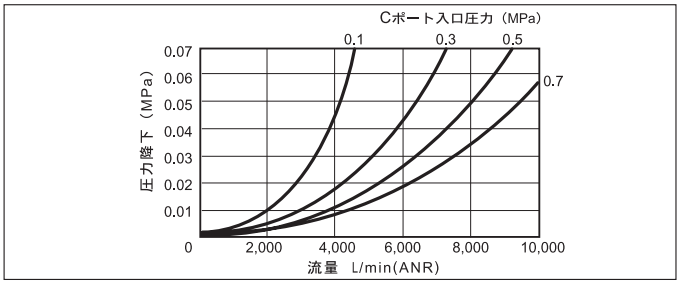

取扱上の注意

1 設置上の注意――。

● できるだけアクチュエータに近づけて取付けてください。
●アクチュエータの排気側配管はできるだけ太くしてください。

2 流体は――。

●液体中のゴミやドレンなどは機能を著しく害し、作動不良の原因になることがありますので、清浄な流体でご使用ください。

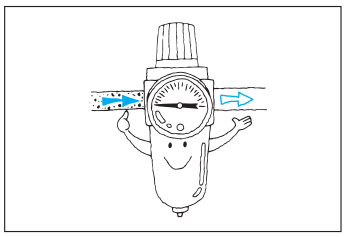

3 配管は――。

●配管口を間違わないようご注意ください。

A…… 給気側
B…… 排気側
C…… アクチュエータ側

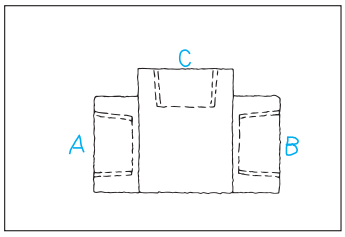

セフティブロックバルブ

CVD1	標準タイプ	RC 1/4 ～ 1

方向制御弁（3 位置）とシリンダ間に設置し、シリンダをストロークの中間で停止させたとき、中間停止位置を確実に保持させるための安全回路用補器です。シリンダの中間停止状態におけるシリンダの不測の作動による事故を防止します。

JIS 記号

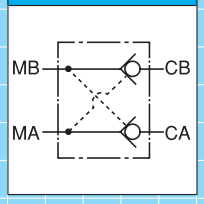

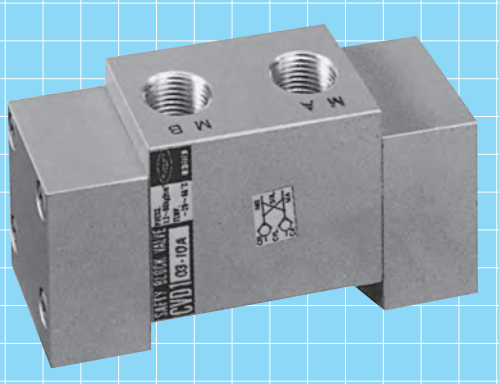

形式記号

ご注文の際は下記の形式記号でご発注ください。

標準タイプ

Rc 1/4 ～ 3/8　**CVD1-03 – ①**
●配管口径

Rc 3/8 ～ 1/2　**CVD1-04 – ②**
●配管口径

Rc 3/4 ～ 1　**CVD1-08 – ③**
●配管口径

① 配管口径	
Rc 1/4	8A
Rc 3/8	10A

② 配管口径	
Rc 3/8	10A
Rc 1/2	15A

③ 配管口径	
Rc 3/4	20A
Rc1	25A

仕様

形式記号	CVD1-03		CVD1-04		CVD1-08	
配管口径	8A	10A	10A	15A	20A	25A
	Rc1/4	Rc3/8	Rc3/8	Rc1/2	Rc3/4	Rc1
有効断面積	30㎟	40㎟	70㎟	80㎟	200㎟	220㎟
使用圧力	0.12 ～ 1.0MPa					
クラッキング圧力	0.05MPa					
耐圧力	1.5MPa					
作動頻度	Max.2 回 /1 秒					
使用温度	-20 ～ 60℃（5℃以下でご使用の場合は凍結にご注意下さい。）					
質量	0.4kg		0.9kg		2.0kg	

●上記仕様以外でご使用の場合はご相談下さい。
●流体の露点が－４０℃を下回る高乾燥空気で使用される場合は別途ご相談下さい。

作動

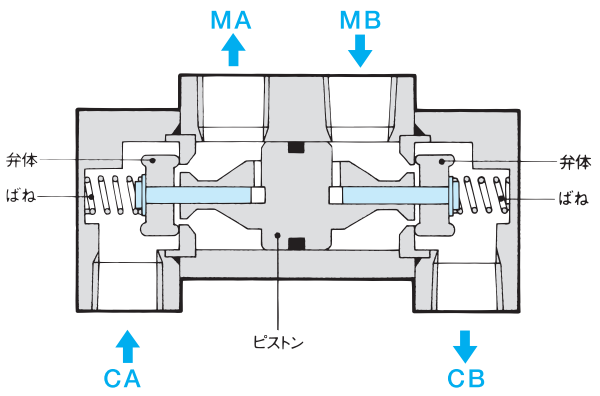

セフティブロックバルブの上流側に設置された3位置オープンセンタ形方向制御弁を切換え、ポートMA又はMBより空気圧を加えるとその圧力により、弁体及びピストンは、ばね力に抗してそれぞれ左右両方向に移動し、ポートはMA⟷CA及びMB⟷CBに連通してシリンダが上昇又は下降します。方向制御弁をニュートラルの位置に切換えるとポートMA及びMB側の空気圧は排気されるので左右の両弁体は、ばね力によって押し戻され開口部をシールします。弁体はポペット方式のため、空気漏れを完全に遮断し、シリンダを長時間、一定の中間位置に保持します。

使用回路例

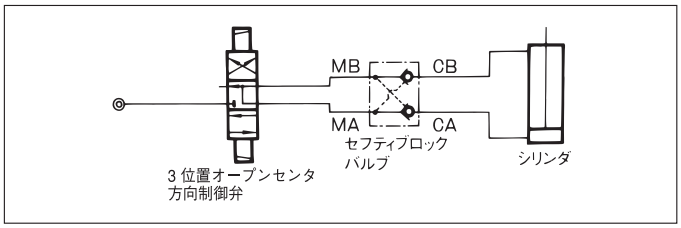

外形寸法図

CVD1-03-8A・10A
CVD1-04-10A・15A
CVD1-08-20A・25A

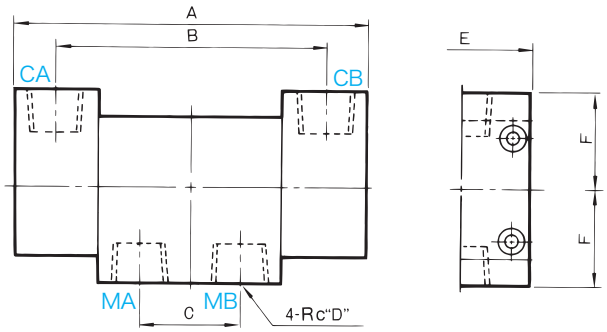

単位：mm

形式記号	D	A	B	C	E	F
CVD1-03	1/4	110	82	32	36	25
	3/8					
CVD1-04	3/8	132	96	36	50	35
	1/2					
CVD1-08	3/4	202	152	60	60	45
	1					

取扱上の注意

1 流体は――。

●液体中のゴミやドレンなどは機能を著しく害し、作動不良の原因になることがありますので、清浄な流体でご使用ください。

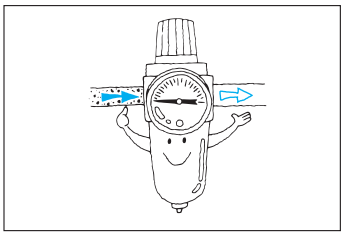

2 配管は――。

●配管口を間違わないようご注意ください。

CA・CAポート
……シリンダ側

MA・MBポート
……方向制御弁側

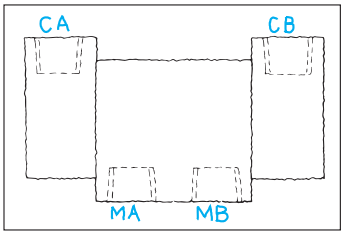

ロックアップバルブ

LVS(D)5	標準タイプ	RC 1/4・3/8・1/2・3/4・1

空気圧回路における供給圧力の異常降下を敏感にとらえ、供給圧力が正常に戻るまで駆動部の設定圧力を確実に保持し、供給圧力の変動によるアクチュエータの不測の作動をロックします。

JIS 記号	
1 回路形	2 回路形
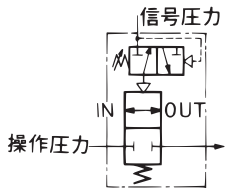	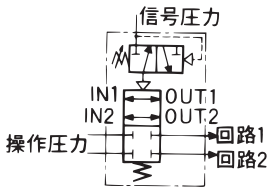

形式記号

ご注文の際は下記の形式記号でご発注ください。

標準タイプ

Rc 1/4・3/8

LV ❶ 5 ❷ –02– ❸ – ❻

● 回路数　● 外部耐蝕　● 配管口径　● 使用温度範囲

Rc 3/8・1/2

LVS5 ❷ –04– ❹ – ❻

● 外部耐蝕　● 配管口径　● 使用温度範囲

Rc 3/4・1

LVS5 ❷ –08– ❺ – ❻

● 外部耐蝕　● 配管口径　● 使用温度範囲

❶ 回路数

1 回路形	S
2 回路形	D

❸ 配管口径

Rc 1/4	8A
Rc 3/8	10A

❻ 使用温度範囲

一般用：-20 ～ 60℃	無記入
耐熱用： 5 ～ 100℃	HT

❷ 外部耐蝕

●外気に触れる部分に V トップ塗装を施し、露出部のボルト・ナットおよびブラケット等に SUS 製を使用しています。

標準	無記入
外部耐蝕タイプ	S

❹ 配管口径

Rc 3/8	10A
Rc 1/2	15A

❺ 配管口径

Rc 3/4	20A
Rc 1	25A

仕様

形式記号			LVS5-02		LVS5-04		LVS5-08		LVD5-02	
回路数			1						2	
配管口径			8A	10A	10A	15A	20A	25A	8A	10A
			Rc1/4	Rc3/8	Rc3/8	Rc1/2	Rc3/4	Rc1	Rc1/4	Rc3/8
有効断面積			17㎟	22㎟	30㎟	49㎟	83㎟	137㎟	17㎟	22㎟
使用圧力	信号圧力		Max. 1.0MPa							
	操作圧力		Max. 0.7MPa							
設定圧力			0.14 ～ 0.7MPa							
ディファレンシャル	設定圧力	0.2MPa	0.01MPa 以下		0.015MPa 以下				0.01MPa 以下	
		0.4MPa			0.015MPa 以下					
		0.7MPa			0.020MPa 以下					
耐圧力			1.5MPa							
使用温度			一般用 － 20 ～ 60℃ 耐熱用 5 ～ 100℃		（5℃以下でご使用の場合は凍結にご注意下さい。）					
質量			0.6kg		1.7kg		2.6kg		1.0kg	

●上記仕様以外でご使用の場合はご相談下さい。
●流体の露点が－４０℃を下回る高乾燥空気で使用される場合は別途ご相談下さい。

作動

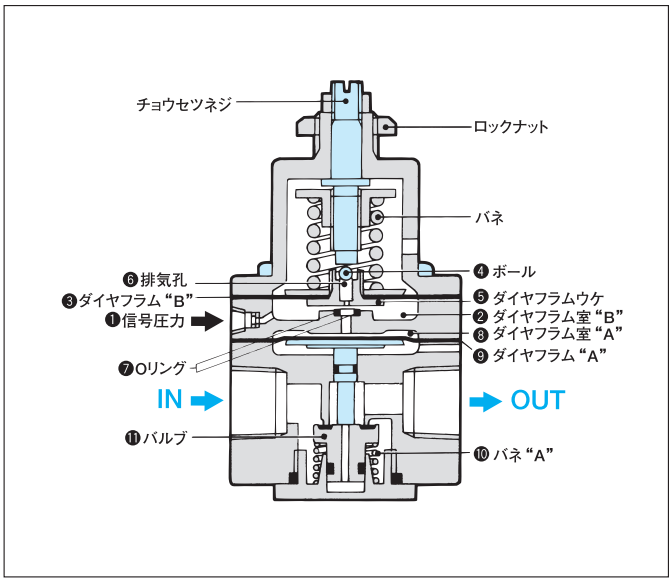

❶信号圧力は❷ダイヤフラム室〝B〟に入り、❸ダイヤフラム〝B〟に作用します。信号圧力がバネ力以上になれば、❷ダイヤフラム〝B〟を押し上げ、❹ボールにより❺ダイヤフラムウケの❻排気孔を閉じます。同時に信号圧力は、押し上げられた❺ダイヤフラムウケと❼Oリングの間から❽ダイヤフラム室〝A〟に流れ、❾ダイヤフラム〝A〟に作用し、❿バネ〝A〟の力に抗して⓫バルブを押し開いて操作回路を連通します。

何かの原因で信号圧力が低下し、バネ力以下になれば、❸ダイヤフラム〝B〟はバネ力により押し下げられ、❺ダイヤフラムウケの❻排気孔が開くと同時に❽ダイヤフラム室〝A〟と通じます。そのため❽ダイヤフラム室〝A〟に供給されていた信号圧力は、❻排気孔を通じ排出されます。❽ダイヤフラム室〝A〟の信号圧力が排出されると、❿バネ〝A〟の力によりバルブが閉じ操作回路は庶断され、回路内の圧力は保持されます。

2回路形（LVD5-02）の場合は、回路1と回路2が並列に設置され各回路の❽ダイヤフラム室〝A〟が通じています。

外形寸法図

標準タイプ（1 回路）

LVS5-02-8A・10A

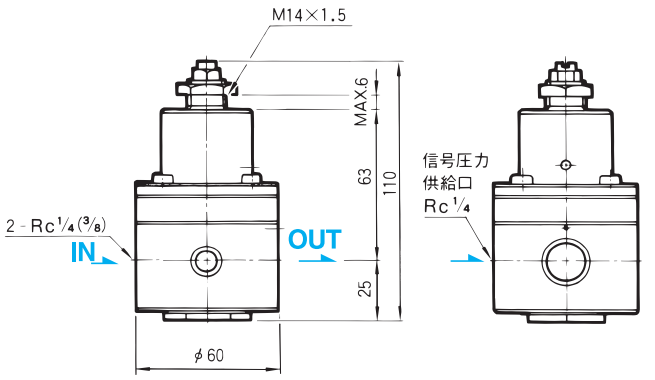

LVS5-04-10A・15A

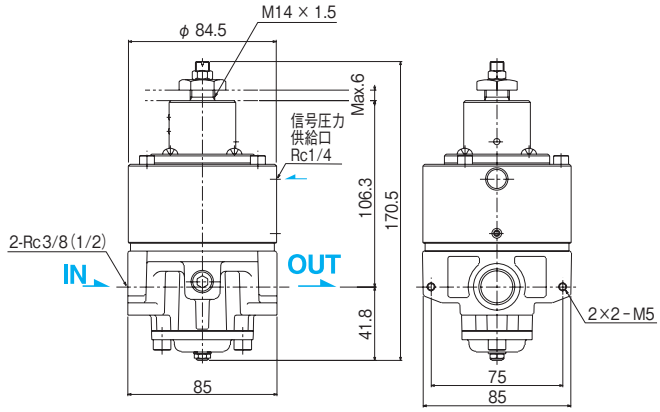

標準タイプ（1 回路）

LVS5-08-20A・25A

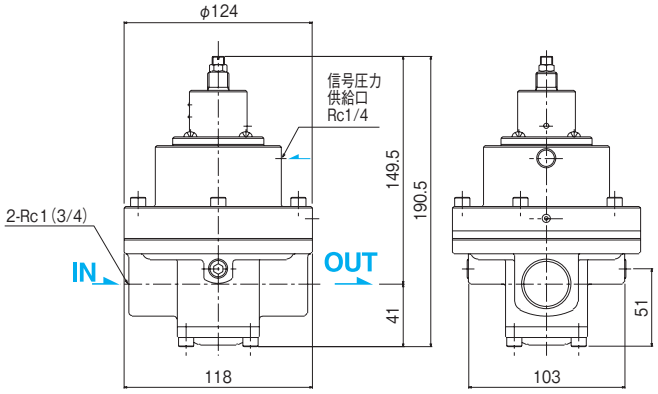

標準タイプ（2 回路）

LVD5-02-8A・10A

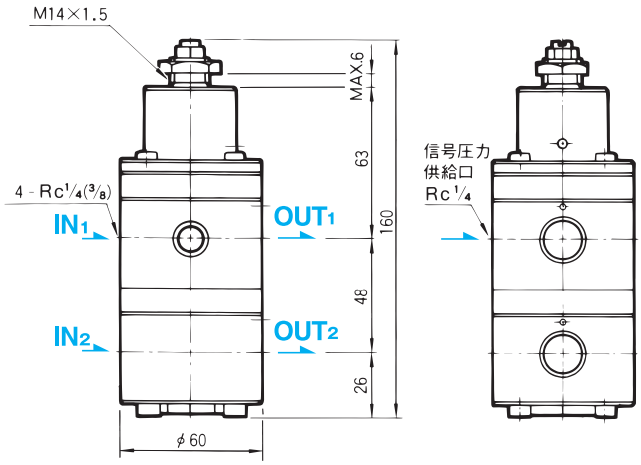

性能表

流量特性グラフ

LVS5-02（供給圧力 0.5MPa）

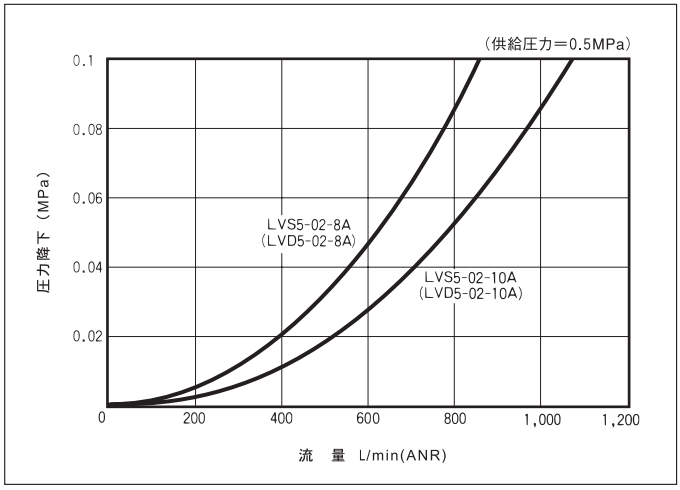

LVS5-04、LVS5-08 の流量特性グラフは別途お問い合せください。

取扱上の注意

1 流体は――。

●液体中のゴミやドレンなどは機能を著しく害し、作動不良の原因になることがありますので、清浄な流体でご使用ください。

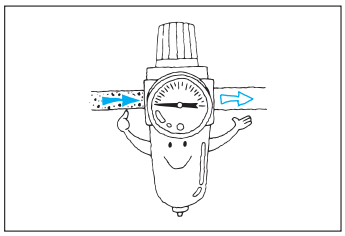

2 使用上の注意――。

● ロックアップバルブはブリードタイプのバルブです。使用時にエアがブリード穴からブリードされますが、性能上の問題はありません。

3 圧力設定の手順――。

ステップ 1. 設定圧力と同等の信号圧力を供給して下さい。
（バルブは開いた状態になります。）

ステップ 2. チョウセツネジを右に廻し、バルブを閉止して圧力の設定を完了します。
（設定完了後、ブリード穴からエアがブリードしますが、性能上の問題はありません。）

ステップ 3. 信号圧力を上げる。
（信号圧力を設定圧力より、0.05MPa 以上高くすると、作動がより安定します。）

スロースタートバルブ（飛出し防止弁）

SSV2	標準タイプ	RC 3/8・1/2

この弁は電磁弁等の作動により、シリンダが急に飛出して生じる事故を防止します。調整可能なブリード機構を内蔵しており、シリンダ初期作動時は徐々に空気を供給し、シリンダ内の圧力が高まると、自動的に主弁を開き、大流量の空気を供給します。

JIS 記号

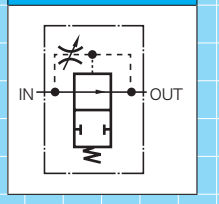

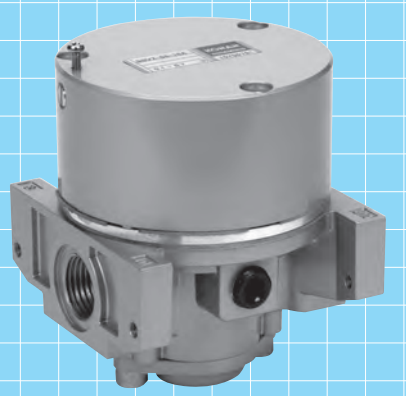

形式記号

ご注文の際は下記の形式記号でご発注ください。

標準タイプ

Rc 3/8・1/2

SSV2－04－①

●配管口径

①配管口径	
Rc3/8	10A
Rc1/2	15A

仕様

形式記号	SSV2-04	
配管口径	10A	15A
	Rc3/8	Rc1/2
使用圧力	0.1 ～ 0.7MPa	
耐圧力	1.05MPa	
使用温度	-20 ～ 60℃（5℃以下でご使用の場合は凍結にご注意下さい。）	
質量	1.4kg	

●上記仕様以外でご使用の場合はご相談下さい。
●流体の露点が－４０℃を下回る高乾燥空気で使用される場合は別途ご相談下さい。

作動

標準タイプ

A

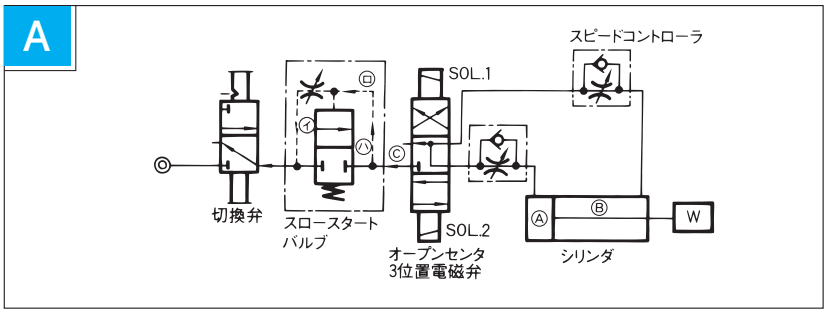

B

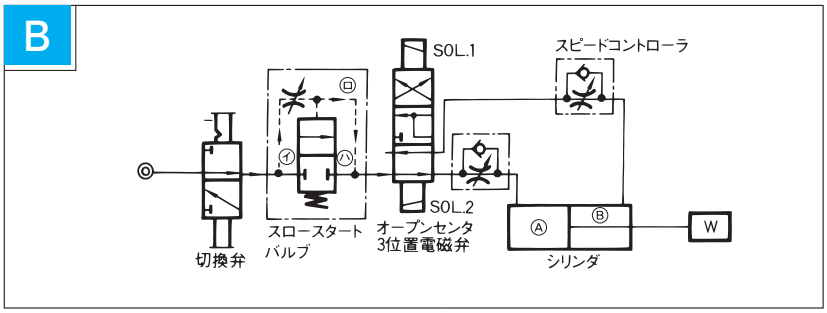

C

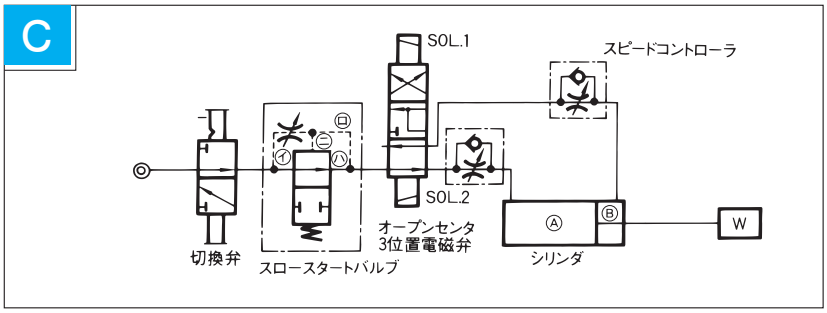

●シリンダ内の圧力が 0MPa の場合

A の回路においてオープンセンタ 3 位置電磁弁をニュートラル位置にし、かつ切換弁を OFF にするとシリンダⒶ、Ⓑ室の空気圧は電磁弁により、またⒸ部の空気圧はスロースタートバルブのパイロット回路㋩→㋺→㋑を通り、それぞれ排気されます。このとき飛出し防止弁の主弁はばね力によって閉ざされています。

●シリンダ始動時

電磁弁の SOL.2 を励磁してシリンダを右方へ作動させようとするとき、切換弁を ON にすると供給空気圧は先づスロースタートバルブの通路㋑→㋺よりピストン内部の通路を経て㋩に至り、シリンダⒶ室へ徐々に供給されます。
通路㋑、Ⓑ間にはニードル弁が設けられており、このニードル弁はシリンダⒶ室へ流入する空気量を調整でき、メーターイン制御が可能なため急激なシリンダ作動を防止することができます。
なお、この時点ではピストン上部に加わる圧力はまだ小さく、したがって主弁は閉じたままで A 回路と同じ状態にあります。

●シリンダ正常作動時

スロースタートバルブの通路㋑、㋺、㋩を通ってシリンダⒶ室へ流入した空気は次第に充填され供給圧力近くまで上昇します。
ある一定圧力に上昇すると、その圧力はピストン上部㋥に作用してピストンを下方に押し、主弁を全開させます。
主弁が全開すると通常の空気圧回路と等しくなるので、メーターアウト回路として設けられたスピードコントローラによってシリンダの速度制御が可能となります。

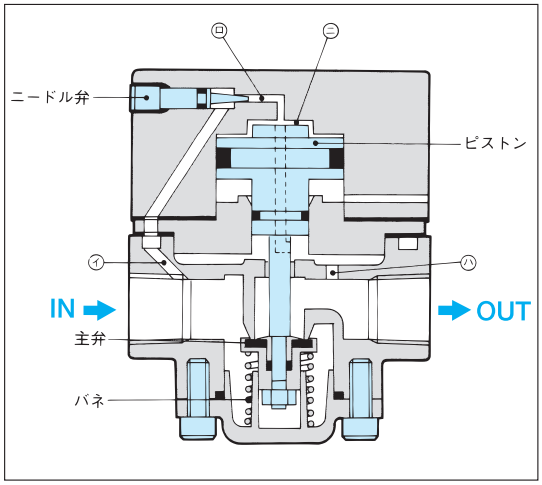

外形寸法図

標準タイプ

SSV2-04-10A・15A

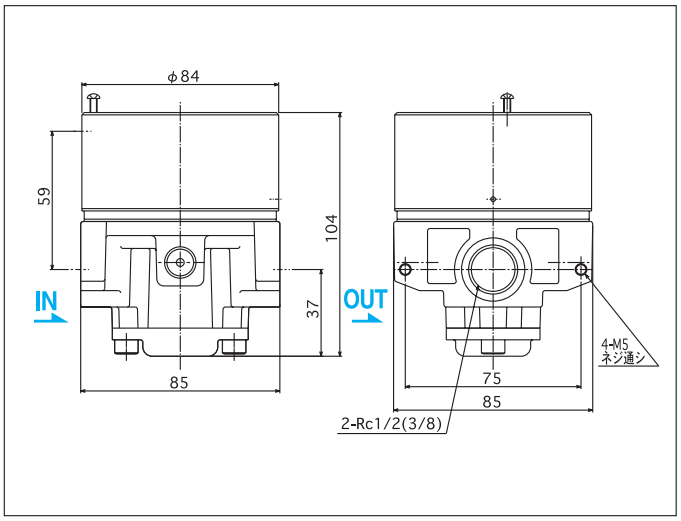

性能表

切換感度グラフ

SSV2-04-10A・15A

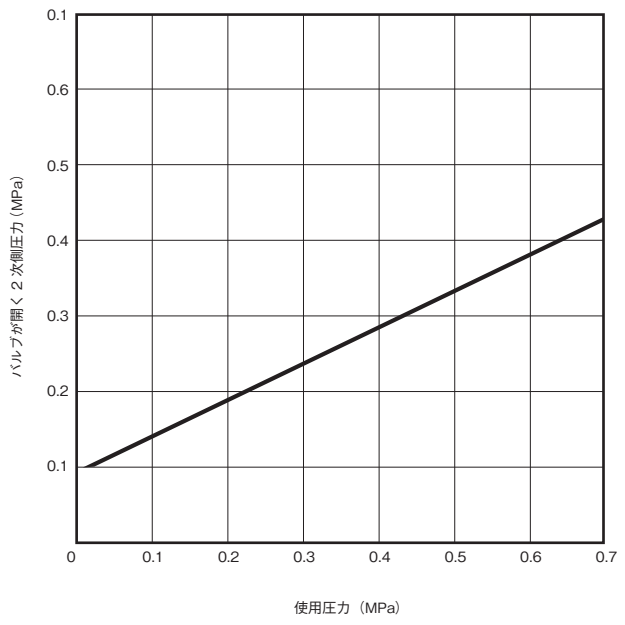

取扱上の注意

1 流体は――。

●液体中のゴミやドレンなどは機能を著しく害し、作動不良の原因になることがありますので、清浄な流体でご使用ください。

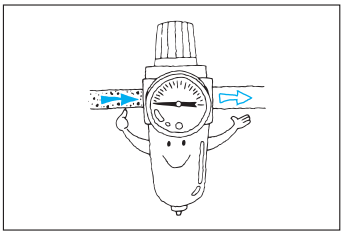

2 シリンダのスタート速度は――。

● シリンダのスタート速度は、ニードルによって調整してください。

圧力検知バルブ

3ポート

PSV5	標準タイプ	RC 3/8・1/2

遮断弁の操作部に取付け、信号圧力の降下により遮断弁を作動させるなど、任意の信号圧力（空気圧）を検知してバルブの切換操作を行う場合に使用します。

JIS 記号

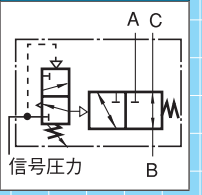

5ポート

PSV2	標準タイプ	RC 1/4・3/8
PSV3L	低圧仕様	RC 1/4・3/8

任意の信号圧力（空気圧）を検知して、アクチュエータの直接操作を可能とする５ポートタイプです。

JIS 記号

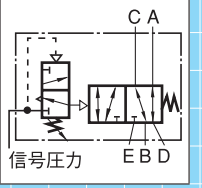

形式記号

ご注文の際は下記の形式記号でご発注ください。

3ポート

標準タイプ

Rc 3/8・1/2

PSV5 ❶ −04− ❷ − ❹

❶ 外部耐蝕　❷ 配管口径　❹ ブラケット

5ポート

標準タイプ

Rc 1/4・3/8

PSV2 ❶ −02− ❸ − ❹

❶ 外部耐蝕　❸ 配管口径　❹ ブラケット

低圧仕様

Rc 1/4・3/8

PSV3L ❶ −02− ❸ − ❹

❶ 外部耐蝕　❸ 配管口径　❹ ブラケット

❶ 外部耐蝕

●外気に触れる部分にVトップ塗装を施し、露出部のボルト・ナットおよびブラケット等にSUS製を使用しています。

標準	無記入
外部耐蝕タイプ	S

❷ 配管口径

Rc3/8	10A
Rc1/2	15A

❸ 配管口径

Rc1/4	8A
Rc3/8	10A

注）D. Eポートの配管口径はRc1/4となります。

❹ ブラケット

不要	無記入
あり	BR

●取付けずに付属して出荷いたします。

仕様

ポート数		3ポート		5ポート		5ポート（低圧仕様）	
形式記号		PSV5-04		PSV2-02		PSV3L-02	
配管口径		10A	15A	8A	10A	8A	10A
		Rc3/8	Rc1/2	Rc1/4	Rc3/8	Rc1/4	Rc3/8
有効断面積		32㎟	48㎟	22㎟		22㎟	
使用圧力	信号圧力	Max. 1.0MPa				Max. 0.5MPa	
	供給圧力	Max. 0.7MPa				Max. 0.7MPa	
設定圧力		0.06 ～ 0.7MPa				0.03 ～ 0.2MPa	
耐圧力		1.5MPa				1.05MPa	
使用温度		-5 ～ 60℃					
質量		約 1.5kg					

●上記仕様以外でご使用の場合はご相談下さい。
●流体の露点が－４０℃を下回る高乾燥空気で使用される場合は別途ご相談下さい。

外形寸法図

標準タイプ

PSV5-04-10A・15A

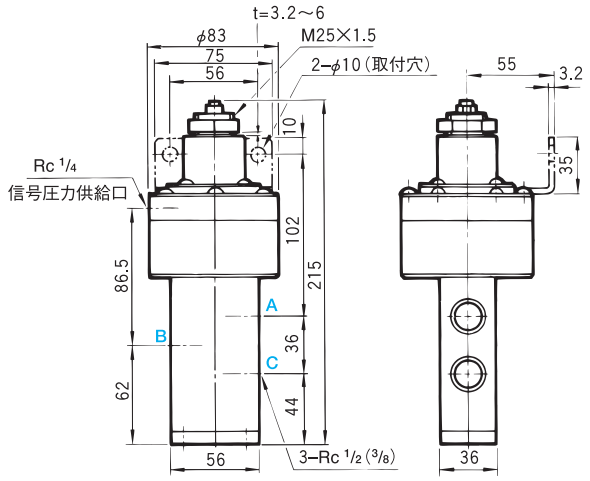

PSV2-02-8A・10A

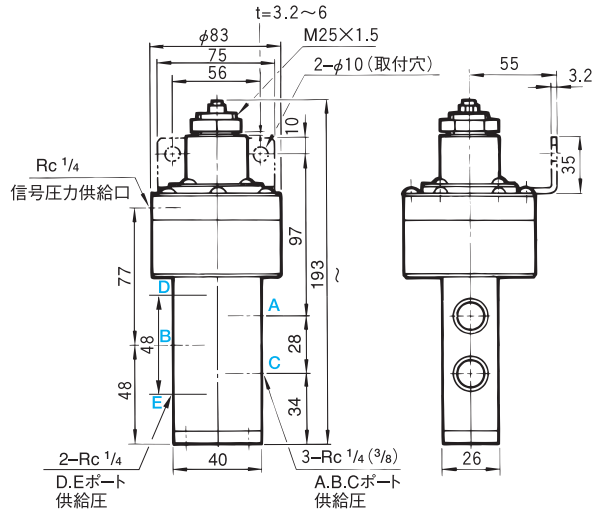

PSV3L-02-8A・10A

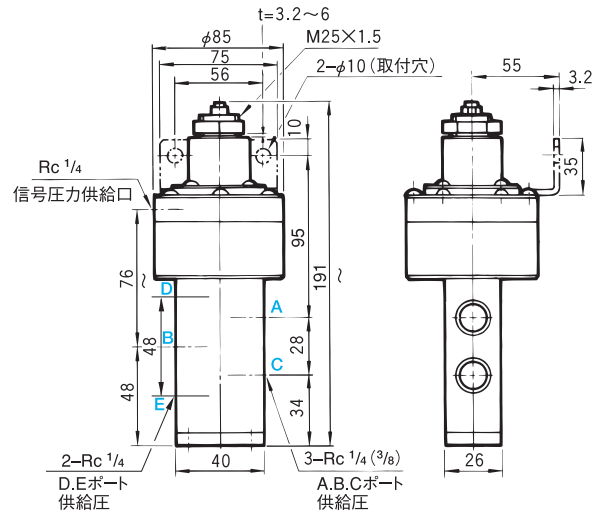

特性

ディファレンシャル

PSV5-04-10A・15A

設定圧力（MPa）	ディファレンシャル（MPa）
0.06	0.005 以下
0.5	0.03 以下
0.7	0.03 以下

PSV2-02-8A・10A

設定圧力（MPa）	ディファレンシャル（MPa）
0.06	0.003
0.5	0.018
0.7	0.02

PSV3L-02-8A・10A

設定圧力（MPa）	ディファレンシャル（MPa）
0.03	0.002
0.06	0.004
0.2	0.005

取扱上の注意

1 流体は――。

●液体中のゴミやドレンなどは機能を著しく害し、作動不良の原因になることがありますので、清浄な流体でご使用ください。

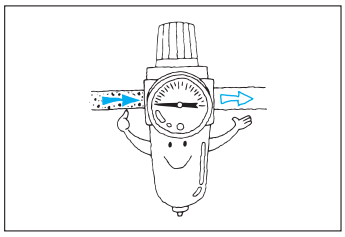

2 使用上の注意――。

● 圧力検知バルブはブリードタイプのバルブです。使用時にエアがブリード穴からブリードされますが、性能上の問題はありません。

3 圧力設定の手順――。

ステップ1. 設定圧力と同等の信号圧力を供給して下さい。
（バルブは開いた状態になります。）

ステップ2. チョウセツネジを右に廻し、バルブを閉止して圧力の設定を完了します。
（設定完了後、ブリード穴からエアがブリードしますが、性能上の問題はありません。）

ステップ3. 信号圧力を上げる。
（信号圧力を設定圧力より、０．０５MPa 以上高くすると、作動がより安定します。）

ワンタッチ継手
タッチコネクタ

サイズ	M5 × 0.8・R or Rc 1/8・1/4・3/8・1/2

タッチコネクタは、空気圧、真空回路の配管用樹脂製チューブに対応した、使い易さ重視のワンタッチ継手です。

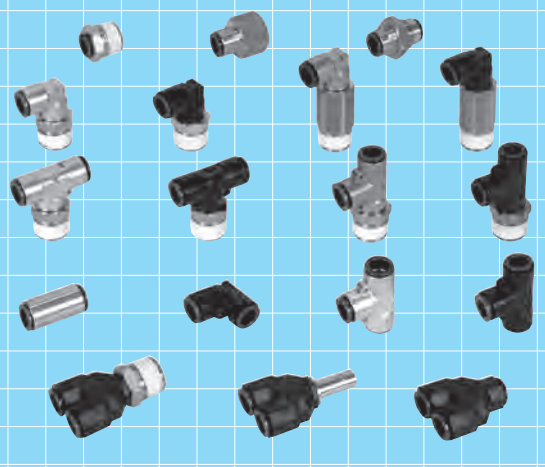

特長

豊富なチューブ材質が選定可能。
●用途に応じポリウレタン・ポリアミド・ポリエチレン・ポリテトラーフロロエチレン等、チューブ材質が自由に選択できます。

カラー表示リング、表示プレートの装着が可能。
●煩雑な配管の系統回路が目で確認でき、組立及び保守管理が容易です。

着脱はワンタッチ（用具は不要）。
●工具が不要なワンタッチ着脱です。

流量が大きくしかもコンパクト設計。

真空機器の配管にも最適。

コネクタ部の方向が自由在性。

形式記号

ご注文の際は下記の形式記号でご発注ください。（10ヶ単位での販売となります。）

❶ ❷ – ❸ ❹

- ❶ 適用チューブ外径
- ❷ 本体の材質
- ❸ ネジサイズ（配管口径）
- ❹ 継手の形態

❶ 適用チューブ外径

4㎜	4
6㎜	6
8㎜	8
10㎜	10
12㎜	12

❷ 本体の材質

金属	無記入
樹脂	R

❸ ネジサイズ・配管口径

M5 × 0.8	M5
R or Rc 1/8	01
R or Rc 1/4	02
R or Rc 3/8	03
R or Rc 1/2	04
ユニオン	00

●めねじ、おねじの種別は各寸法表をご参照下さい。

❹ 継手の形態

メエイルコネクタ	M
フエメエイルコネクタ	F
メエイルエルボ	ML
ロングメエイルエルボ	M2L
メエイルブランチティー	MT
メエイルランティー	RT
ユニオン	U
ユニオンエルボ	UL
ユニオンティー	UT
バルクヘッドユニオン	BU
Yコネクタ	Y
ブランチY	BY
ユニオンY	UY

仕様

形式記号		各形式共通
使用流体		圧縮空気・真空その他
使用圧力		Max.0.99MPa
主要部材質	本体部	金属・ポリアセタール
	シール	NBR
適用チューブ材質		ポリウレタン・ポリアミド（ナイロン）・ポリエチレン・ポリテトラーフロロエチレン（四フッ化エチレン樹脂）

構造

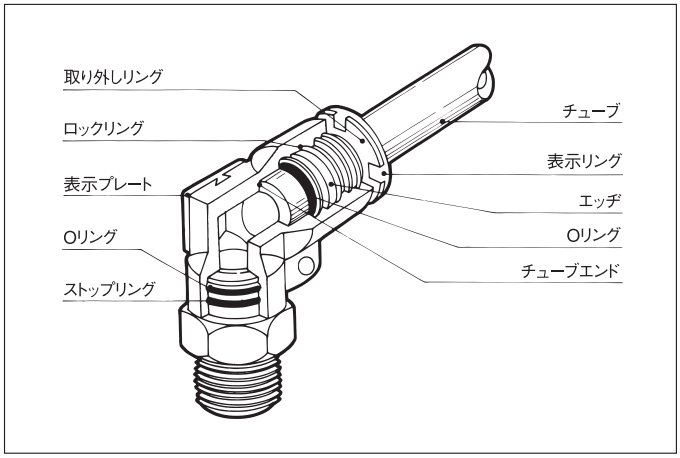

● エッヂのスプリング力により、常にチューブ外周面に喰い込み、チューブ抜き取り方向の力が作用するとロックリングによりエッヂがチューブ外周面に強く喰い込みます。取り外す際は、取り外しリングを押しつつチューブを引き抜いて下さい。

外形寸法図

メエイルコネクタ M

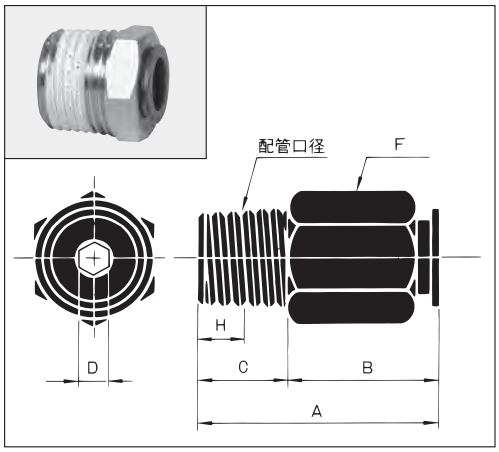

形式記号	配管口径	各部サイズ（mm）						本体材質
		A	B	C	D	F	H	
4-M5M	M5 × 0.8	20.5	16.5	4	–	10	–	金属
4-01M	R1/8	17.6	9.6	8	3	10	4	
4-02M	R1/4	19.1	8.1	11	3	14	6	
6-M5M	M5 × 0.8	21.8	17.8	4	–	12	–	
6-01M	R1/8	21.7	13.7	8	4	12	4	
6-02M	R1/4	20.2	9.2	11	4	14	6	
6-03M	R3/8	21.2	9.2	12	4	17	6.4	
8-01M	R1/8	27.6	19.6	8	5	14	4	
8-02M	R1/4	26.1	15.1	11	6	14	6	
8-03M	R3/8	21.6	9.6	12	6	17	6.4	
10-01M	R1/8	28.3	20.3	8	5	17	4	
10-02M	R1/4	29.6	18.6	11	6	17	6	
10-03M	R3/8	27.6	15.6	12	8	17	6.4	
10-04M	R1/2	24.6	9.6	15	8	21	8	
12-02M	R1/4	32.6	21.6	11	7	19	6	
12-03M	R3/8	28.6	16.6	12	9	19	6.4	
12-04M	R1/2	26.6	11.6	15	9	21	8	

● F 寸法は六角の対辺を示します。

フェメエイルコネクタ F

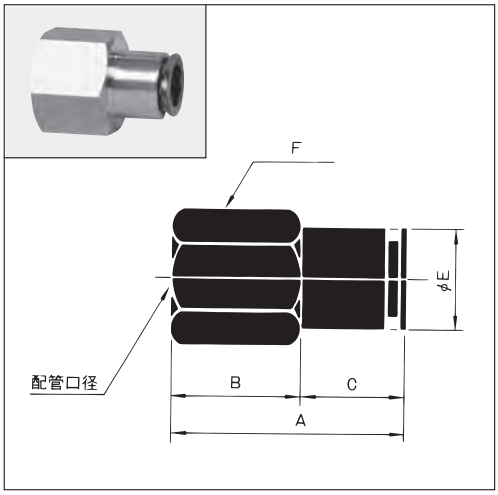

形式記号	配管口径	各部サイズ（mm）					本体材質
		A	B	C	E	F	
4-01F	Rc1/8	25	13	12	11	12	金属
4-02F	Rc1/4	28	15	13	11	17	
6-01F	Rc1/8	26.3	14	12.3	13	14	
6-02F	Rc1/4	29.3	16	13.3	13	17	
6-03F	Rc3/8	30.3	16	14.3	13	21	
8-01F	Rc1/8	27.4	14	13.4	15	17	
8-02F	Rc1/4	30.4	16	14.4	15	17	
8-03F	Rc3/8	31.4	17	14.4	15	21	
10-02F	Rc1/4	30.8	16	14.8	17	17	
10-03F	Rc3/8	31.8	17	14.8	17	21	
10-04F	Rc1/2	34.8	19	15.8	17	24	
12-02F	Rc1/4	32.4	17	15.4	19	19	
12-03F	Rc3/8	33.4	18	15.4	19	21	
12-04F	Rc1/2	36.4	19.5	16.9	19	24	

●F 寸法は六角の対辺を示します。

メエイルエルボ ML

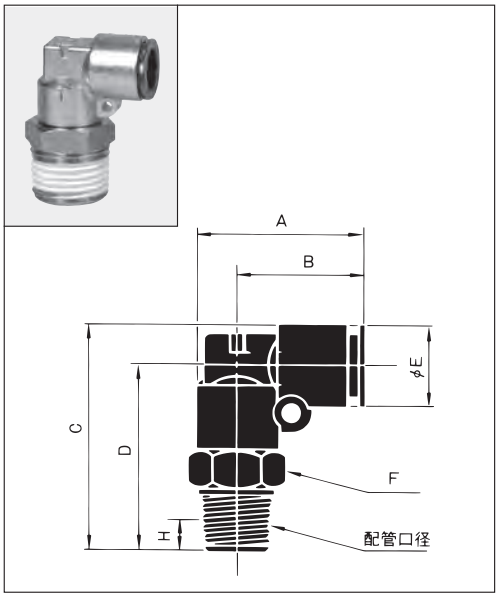

形式記号	配管口径	各部サイズ（mm）							本体材質
		A	B	C	D	E	F	H	
4-M5ML	M5 × 0.8	23.7	18.2	26.5	21	11	12	–	金属
4-01ML	R1/8	23.7	18.2	30.5	25	11	12	4	
4-02ML	R1/4	23.7	18.2	33.5	28	11	14	6	
6-M5ML	M5 × 0.8	26.5	20	28.5	22	13	14	–	
6-01ML	R1/8	26.5	20	32.5	26	13	14	4	
6-02ML	R1/4	26.5	20	35.5	29	13	14	6	
6-03ML	R3/8	26.5	20	36.5	30	13	17	6.4	
8-01ML	R1/8	29.6	22.1	34.5	27	15	17	4	
8-02ML	R1/4	29.6	22.1	37.5	30	15	17	6	
8-03ML	R3/8	29.6	22.1	38.5	31	15	17	6.4	
10-01ML	R1/8	32	23.5	36.5	28	17	17	4	
10-02ML	R1/4	32	23.5	39.5	31	17	17	6	
10-03ML	R3/8	32	23.5	40.5	32	17	17	6.4	
10-04ML	R1/2	32	23.5	44.5	36	17	21	8	
12-02ML	R1/4	35.6	26.1	44	34.5	19	19	6	
12-03ML	R3/8	35.6	26.1	45	35.5	19	19	6.4	
12-04ML	R1/2	35.6	26.1	48	38.5	19	21	8	

●F 寸法は六角の対辺を示します。　●メエイルエルボのねじ部は自由に回転するようになっています。

メエイルエルボ ML

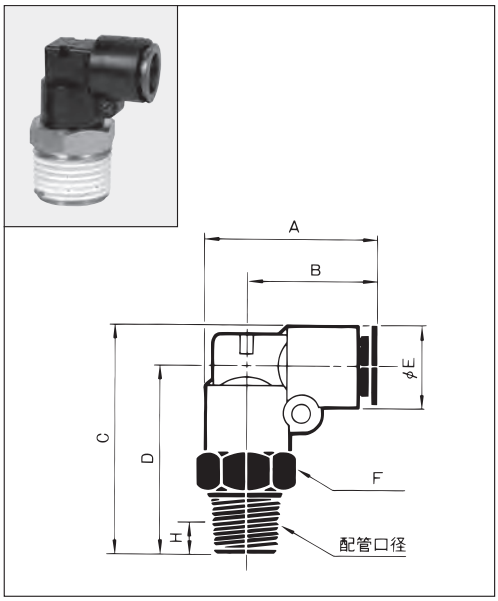

形式記号	配管口径	各部サイズ（mm）							本体材質
		A	B	C	D	E	F	H	
4R-M5ML	M5 × 0.8	23.7	18.2	26.5	21	11	12	–	ポリアセタール・金属
4R-01ML	R1/8	23.7	18.2	30.5	25	11	12	4	
4R-02ML	R1/4	23.7	18.2	33.5	28	11	14	6	
6R-M5ML	M5 × 0.8	26.5	20	28.5	22	13	14	–	
6R-01ML	R1/8	26.5	20	32.5	26	13	14	4	
6R-02ML	R1/4	26.5	20	35.5	29	13	14	6	
6R-03ML	R3/8	26.5	20	36.5	30	13	17	6.4	
8R-01ML	R1/8	30.1	22.6	34.5	27	15	17	4	
8R-02ML	R1/4	30.1	22.6	37.5	30	15	17	6	
8R-03ML	R3/8	30.1	22.6	38.5	31	15	17	6.4	
10R-01ML	R1/8	32.5	24	36.5	28	17	17	4	
10R-02ML	R1/4	32.5	24	39.5	31	17	17	6	
10R-03ML	R3/8	32.5	24	40.5	32	17	17	6.4	
10R-04ML	R1/2	32.5	24	44.5	36	17	21	8	
12R-02ML	R1/4	36.1	26.1	44.5	34.5	20	19	6	
12R-03ML	R3/8	36.1	26.1	45.5	35.5	20	19	6.4	
12R-04ML	R1/2	36.1	26.1	48.5	38.5	20	21	8	

●F 寸法は六角の対辺を示します。　●メエイルエルボのねじ部は自由に回転するようになっています。

ロングメエイルエルボ M2L

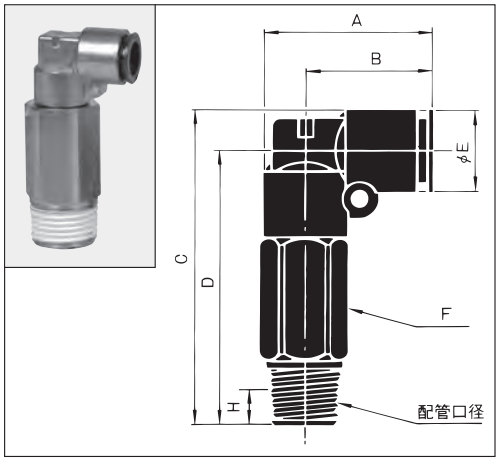

形式記号	配管口径	各部サイズ（mm）							本体材質
		A	B	C	D	E	F	H	
4-01M2L	R1/8	23.7	18.2	47.5	42	11	12	4	金属
4-02M2L	R1/4	23.7	18.2	50.5	45	11	14	6	
6-01M2L	R1/8	26.5	20	51.5	45	13	12	4	
6-02M2L	R1/4	26.5	20	54.5	48	13	14	6	
8-01M2L	R1/8	29.6	22.1	55.5	48	15	14	4	
8-02M2L	R1/4	29.6	22.1	58.5	51	15	14	6	
8-03M2L	R3/8	29.6	22.1	59.5	52	15	17	6.4	
10-02M2L	R1/4	32	23.5	62.5	54	17	17	6	
10-03M2L	R3/8	32	23.5	63.5	55	17	17	6.4	
10-04M2L	R1/2	32	23.5	67.5	59	17	21	8	
12-02M2L	R1/4	35.6	26.1	68	58.5	19	19	6	
12-03M2L	R3/8	35.6	26.1	69	59.5	19	19	6.4	
12-04M2L	R1/2	35.6	26.1	74	64.5	19	21	8	

●F 寸法は六角の対辺を示します。　●ロングメエイルエルボのねじ部は自由に回転するようになっています。

ロングメエイルエルボ M2L

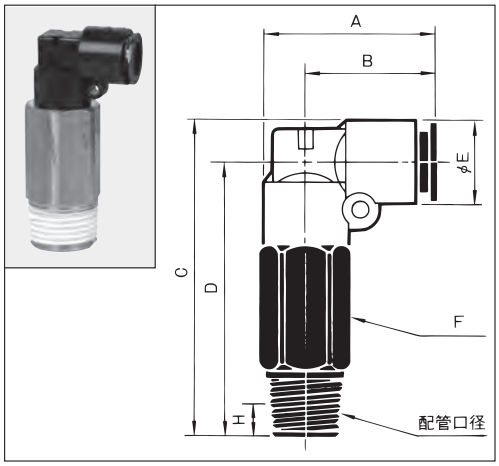

形式記号	配管口径	各部サイズ（mm）							本体材質
		A	B	C	D	E	F	H	
4R-01M2L	R1/8	23.7	18.2	47.5	42	11	12	4	ポリアセタール・金属
4R-02M2L	R1/4	23.7	18.2	50.5	45	11	14	6	
6R-01M2L	R1/8	26.5	20	51.5	45	13	12	4	
6R-02M2L	R1/4	26.5	20	54.5	48	13	14	6	
8R-01M2L	R1/8	30.1	22.6	55.5	48	15	14	4	
8R-02M2L	R1/4	30.1	22.6	58.5	51	15	14	6	
8R-03M2L	R3/8	30.1	22.6	59.5	52	15	17	6.4	
10R-02M2L	R1/4	32.5	24	62.5	54	17	17	6	
10R-03M2L	R3/8	32.5	24	63.5	55	17	17	6.4	
10R-04M2L	R1/2	32.5	24	67.5	59	17	21	8	
12R-02M2L	R1/4	36.1	26.1	68.5	58.5	20	19	6	
12R-03M2L	R3/8	36.1	26.1	60	59.5	20	19	6.4	
12R-04M2L	R1/2	36.1	26.1	65	64.5	20	21	8	

●F 寸法は六角の対辺を示します。　●ロングメエイルエルボのねじ部は自由に回転するようになっています。

メエイルブランチティー MT

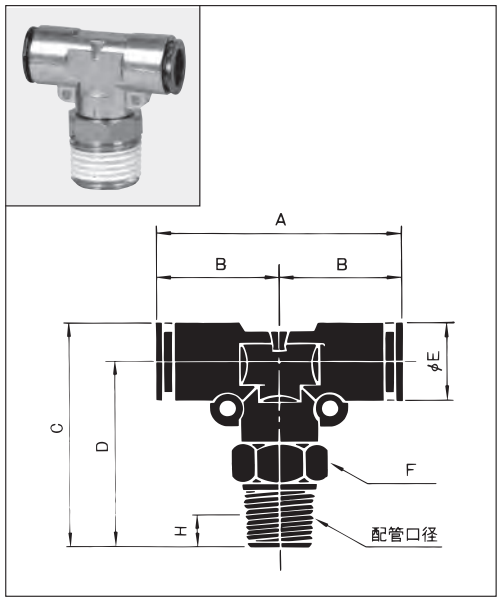

形式記号	配管口径	各部サイズ（mm）							本体材質
		A	B	C	D	E	F	H	
4-M5MT	M5 × 0.8	36.4	18.2	26.5	21	11	12	—	金属
4-01MT	R1/8	36.4	18.2	30.5	25	11	12	4	
4-02MT	R1/4	36.4	18.2	33.5	28	11	14	6	
6-M5MT	M5 × 0.8	40	20	28.5	22	13	14	—	
6-01MT	R1/8	40	20	32.5	26	13	14	4	
6-02MT	R1/4	40	20	35.5	29	13	14	6	
6-03MT	R3/8	40	20	36.5	30	13	17	6.4	
8-01MT	R1/8	44.2	22.1	34.5	27	15	17	4	
8-02MT	R1/4	44.2	22.1	37.5	30	15	17	6	
8-03MT	R3/8	44.2	22.1	38.5	31	15	17	6.4	
10-01MT	R1/8	47	23.5	36.5	28	17	17	4	
10-02MT	R1/4	47	23.5	39.5	31	17	17	6	
10-03MT	R3/8	47	23.5	40.5	32	17	17	6.4	
10-04MT	R1/2	47	23.5	44.5	36	17	21	8	
12-02MT	R1/4	52.2	26.1	44	34.5	19	19	6	
12-03MT	R3/8	52.2	26.1	45	35.5	19	19	6.4	
12-04MT	R1/2	52.2	26.1	48	38.5	19	21	8	

●F 寸法は六角の対辺を示します。　●メエイルエルボのねじ部は自由に回転するようになっています。

メエイルブランチティー MT

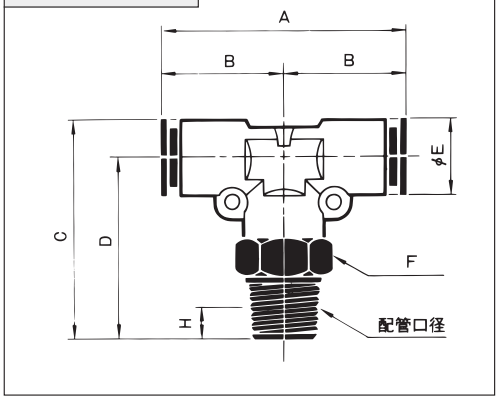

形式記号	配管口径	各部サイズ（mm）							本体材質
		A	B	C	D	E	F	H	
4R-M5MT	M5 × 0.8	36.4	18.2	26.5	21	11	12	—	ポリアセタール・金属
4R-01MT	R1/8	36.4	18.2	30.5	25	11	12	4	
4R-02MT	R1/4	36.4	18.2	33.5	28	11	14	6	
6R-M5MT	M5 × 0.8	40	20	28.5	22	13	14	—	
6R-01MT	R1/8	40	20	32.5	26	13	14	4	
6R-02MT	R1/4	40	20	35.5	29	13	14	6	
6R-03MT	R3/8	40	20	36.5	30	13	17	6.4	
8R-01MT	R1/8	45.2	22.6	34.5	27	15	17	4	
8R-02MT	R1/4	45.2	22.6	37.5	30	15	17	6	
8R-03MT	R3/8	45.2	22.6	38.5	31	15	17	6.4	
10R-01MT	R1/8	48	24	36.5	28	17	17	4	
10R-02MT	R1/4	48	24	39.5	31	17	17	6	
10R-03MT	R3/8	48	24	40.5	32	17	17	6.4	
10R-04MT	R1/2	48	24	44.5	36	17	21	8	
12R-02MT	R1/4	52.2	26.1	44.5	34.5	20	19	6	
12R-03MT	R3/8	52.2	26.1	45.5	35.5	20	19	6.4	
12R-04MT	R1/2	52.2	26.1	48.5	38.5	20	21	8	

F 寸法は六角の対辺を示します。　●メエイルエルボのねじ部は自由に回転するようになっています。

メエイルブランチティー RT

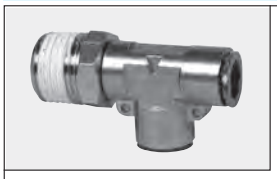

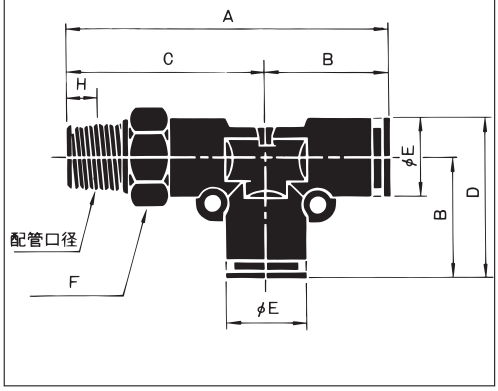

形式記号	配管口径	各部サイズ（mm）							本体材質
		A	B	C	D	E	F	H	
4-M5RT	M5 × 0.8	39.4	18.2	21.2	23.7	11	12	—	金属
4-01RT	R1/8	43.4	18.2	25.2	23.7	11	12	4	
4-02RT	R1/4	46.4	18.2	28.2	23.7	11	14	6	
6-M5RT	M5 × 0.8	42	20	22	26.5	13	14	—	
6-01RT	R1/8	46	20	26	26.5	13	14	4	
6-02RT	R1/4	49	20	29	26.5	13	14	6	
6-03RT	R3/8	50	20	30	26.5	13	17	6.4	
8-01RT	R1/8	49.1	22.1	27	29.6	15	17	4	
8-02RT	R1/4	52.1	22.1	30	29.6	15	17	6	
8-03RT	R3/8	53.1	22.1	31	29.6	15	17	6.4	
10-01RT	R1/8	51.5	23.5	28	32	17	17	4	
10-02RT	R1/4	54.5	23.5	31	32	17	17	6	
10-03RT	R3/8	55.5	23.5	32	32	17	17	6.4	
10-04RT	R1/2	59.5	23.5	36	32	17	21	8	
12-02RT	R1/4	60.6	26.1	34.5	35.6	19	19	6	
12-03RT	R3/8	61.6	26.1	35.5	35.6	19	19	6.4	
12-04RT	R1/2	64.6	26.1	38.5	35.6	19	21	8	

●F 寸法は六角の対辺を示します。　●メエイルエルボのねじ部は自由に回転するようになっています。

メエイルブランチティー RT

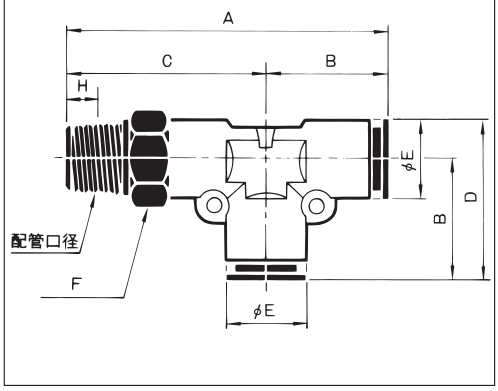

形式記号	配管口径	各部サイズ（mm）							本体材質
		A	B	C	D	E	F	H	
4R-M5RT	M5 × 0.8	39.4	18.2	21.2	23.7	11	12	—	ポリアセタール・金属
4R-01RT	R1/8	43.4	18.2	25.2	23.7	11	12	4	
4R-02RT	R1/4	46.4	18.2	28.2	23.7	11	14	6	
6R-M5RT	M5 × 0.8	42	20	22	26.5	13	14	—	
6R-01RT	R1/8	46	20	26	26.5	13	14	4	
6R-02RT	R1/4	49	20	29	26.5	13	14	6	
6R-03RT	R3/8	50	20	30	26.5	13	17	6.4	
8R-01RT	R1/8	49.6	22.6	27	30.1	15	17	4	
8R-02RT	R1/4	52.6	22.6	30	30.1	15	17	6	
8R-03RT	R3/8	53.6	22.6	31	30.1	15	17	6.4	
10R-01RT	R1/8	52	24	28	32.5	17	17	4	
10R-02RT	R1/4	55	24	31	32.5	17	17	6	
10R-03RT	R3/8	56	24	32	32.5	17	17	6.4	
10R-04RT	R1/2	60	24	36	32.5	17	21	8	
12R-02RT	R1/4	60.6	26.1	34.5	36.1	20	19	6	
12R-03RT	R3/8	61.6	26.1	35.5	36.1	20	19	6.4	
12R-04RT	R1/2	64.6	26.1	38.5	36.1	20	21	8	

●F 寸法は六角の対辺を示します。　●メエイルエルボのねじ部は自由に回転するようになっています。

ユニオン U

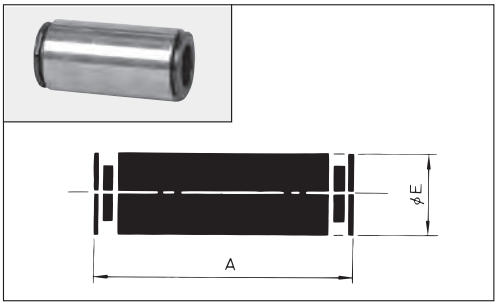

形式記号	各部サイズ（mm）		本体材質
	A	E	
4-00U	32	11	金属
6-00U	34.6	13	
8-00U	36.8	15	
10-00U	37.6	17	
12-00U	40.8	19	

ユニオンエルボ UL

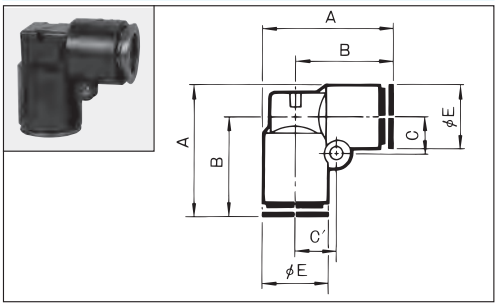

形式記号	各部サイズ（mm）					本体材質
	A	B	C	C'	E	
4R-00UL	23.7	18.2	6.5	7.1	11	ポリアセタール
6R-00UL	26.5	20	7.5	8.3	13	
8R-00UL	30.1	22.6	9	9.5	15	
10R-00UL	32.5	24	10	10.5	17	
12R-00UL	36.1	26.1	11.5	12	20	

ユニオンティー UT

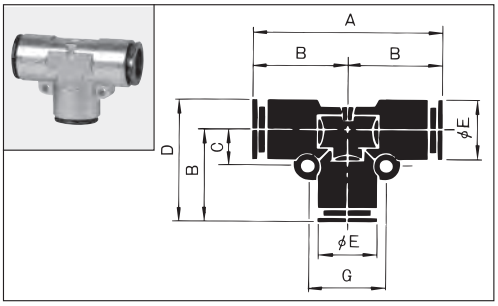

形式記号	各部サイズ（mm）						本体材質
	A	B	C	D	E	G	
4-00UT	36.4	18.2	6.5	23.7	11	14.2	金属
6-00UT	40	20	7.5	26.5	13	16.6	
8-00UT	44.2	22.1	9	29.6	15	19	
10-00UT	47	23.5	10	32	17	21	
12-00UT	52.2	26.1	11	35.6	19	23	

ユニオンティー UT

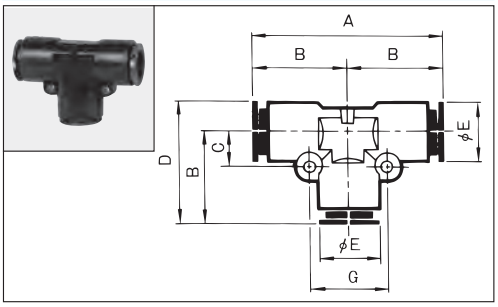

形式記号	各部サイズ（mm）						本体材質
	A	B	C	D	E	G	
4R-00UT	36.4	18.2	6.5	23.7	11	14.2	ポリアセタール
6R-00UT	40	20	7.5	26.5	13	16.6	
8R-00UT	45.2	22.6	9	30.1	15	19	
10R-00UT	48	24	10	32.5	17	21	
12R-00UT	52.2	26.1	11.5	36.1	20	24	

バルクヘッドユニオン BU

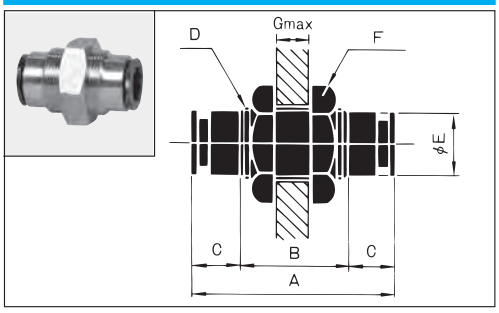

形式記号	各部サイズ（mm）							本体材質
	A	B	C	D	E	F	Gmax.	
4-00BU	32	18	7	M12 × 1	11	14	10	金属
6-00BU	34.6	18	8.3	M14 × 1	13	17	10	
8-00BU	36.8	18	9.4	M16 × 1	15	19	10	
10-00BU	37.6	18	9.8	M20 × 1	17	24	10	
12-00BU	40.8	20	10.4	M22 × 1	19	24	10	

● F 寸法は六角の対辺を示します。

ブランチ Y　BY

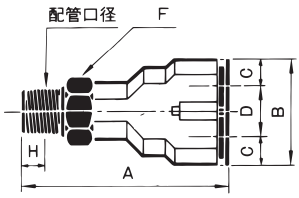

形式記号	配管口径	各部サイズ（mm）						本体材質
		A	B	C	D	F	H	
4R-M5BY	M5 × 0.8	37	22	5.5	11	12	—	ポリアセタール・金属
4R-01BY	R1/8	41	22	5.5	11	12	4	
4R-02BY	R1/4	44	22	5.5	11	14	6	
6R-M5BY	M5 × 0.8	–	–	–	–	–	–	
6R-01BY	R1/8	43.3	26	6.5	13	14	4	
6R-02BY	R1/4	46.3	26	6.5	13	14	6	
6R-03BY	R3/8	47.3	26	6.5	13	17	6.4	
8R-01BY	R1/8	47.4	30	7.5	15	17	4	
8R-02BY	R1/4	50.4	30	7.5	15	17	6	
8R-03BY	R3/8	51.4	30	7.5	15	17	6.4	
10R-01BY	R1/8	47.8	35	8.5	18	17	4	
10R-02BY	R1/4	50.8	35	8.5	18	17	6	
10R-03BY	R3/8	51.8	35	8.5	18	17	6.4	
10R-04BY	R1/2	55.8	35	8.5	18	21	8	
12R-02BY	R1/4	55.9	40	10	20	19	6	
12R-03BY	R3/8	56.9	40	10	20	19	6.4	
12R-04BY	R1/2	59.9	40	10	20	21	8	

●F 寸法は六角の対辺を示します。　●メエイルエルボのねじ部は自由に回転するようになっています。

Y コネクター　Y

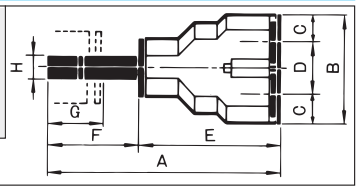

形式記号	適用チューブ外径	各部サイズ（mm）								本体材質
		A	B	C	D	E	F	G	H	
4R-00Y	φ4	49.5	22	5.5	11	29.5	20	15.5	φ4	ポリアセタール
6R-00Y	φ6	52.8	26	6.5	13	31.8	21	16.8	φ6	
8R-00Y	φ8	58.4	30	7.5	15	36.4	22	17.9	φ8	
10R-00Y	φ10	59.3	35	8.5	18	36.8	22.5	18.3	φ10	
12R-00Y	φ12	63.9	40	10	20	39.9	24	19.9	φ12	

ユニオン Y　UY

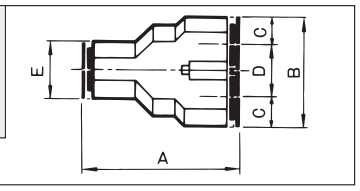

形式記号	適用チューブ外径	各部サイズ（mm）					本体材質
		A	B	C	D	E	
4R-00UY	φ4	34	22	5.5	11	11	ポリアセタール
6R-00UY	φ6	37.6	26	6.5	13	13	
8R-00UY	φ8	43.3	30	7.5	15	15	
10R-00UY	φ10	44.1	35	8.5	18	17	
12R-00UY	φ12	47.8	40	10	20	20	

表示リング

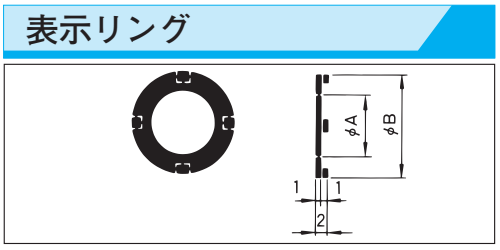

形式記号	適用チューブ外径	各部サイズ（mm）		色の種類
		A	B	
4CR	φ4	4	10	W（白）R（赤）LB（青）Y（黄）B（黒）G（緑）
6CR	φ6	6	12	
8CR	φ8	8	14	
10CR	φ10	10	17	
12CR	φ12	12	19	

表示プレート

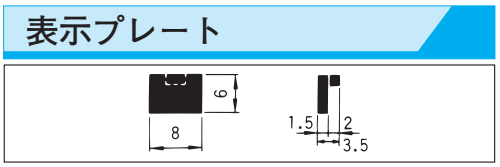

形式記号	色の種類
FCP	W（白）R（赤）LB（青）Y（黄）B（黒）G（緑）

●表示プレートはエルボ・ティー・Y・全サイズ共通です。

取扱上の注意

1　コネクティングに際して――。

●チューブは完全に奥まで差し込んで下さい。
Oリングを使用しておりますので一端Oリングのところで止まる感触がありますが、それ以上強く差し込み、必ずチューブエンドまで差し込んでご使用下さい。

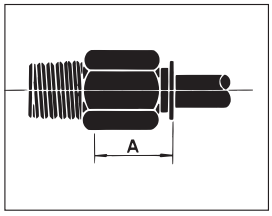

A 寸法	チューブサイズ
15.5	φ4
16.8	φ6
17.9	φ8
18.3	φ10
19.9	φ12

タッチチューブ

サイズ	φ4・6・8・10・12

空気圧配管に最適のポリウレタンチューブです。

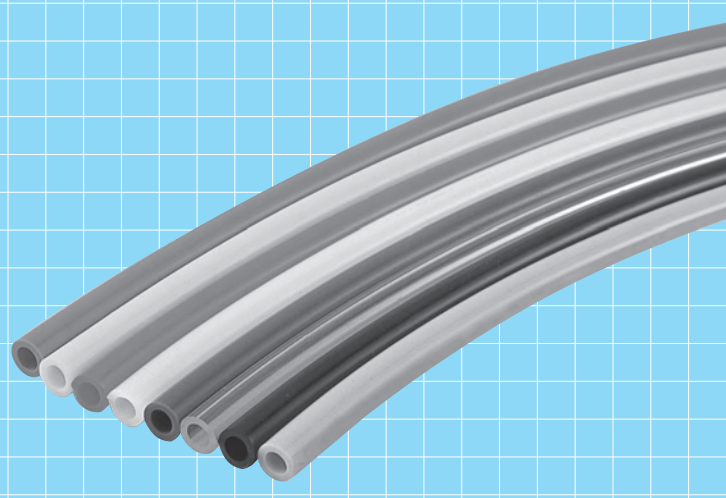

特長

柔軟性。
●ナイロンチューブより柔軟で、かつゴム状弾性を有し曲率半径が極小ですので、耐屈曲疲労性に優れています。

軽量性。
●軽くて強じんなため、コンパクト設計に大きく役立ちます。

耐油性。
●スピンドル油、マシン油等、幅広くお使いいただけます。

豊富なカラーバリエイション。
●黒・白・黄・赤・緑・青・ライトグリーン・透明の各色を取りそろえています。

耐磨耗性。
●機械的強度、特に耐磨耗性に優れ、設備配管、ロボット配管に最適。

外径精度。
●タッチチューブは外径精度を精密に出しておりますので、チューブ外面シールコネクタに最適です。

形式記号

ご注文の際は下記の形式記号でご発注ください。

TP－❶－❷－❸

❶ チューブ外径　❷ 1巻長さ　❸ チューブの色

❶ チューブ外径

4㎜	4
6㎜	6
8㎜	8
10㎜	10
12㎜	12

❷ 1巻長さ

20メートル（標準）	20M
100メートル（標準）	100M

❸ チューブの色

黒（標準）	BK
白	W
黄	Y
赤	R
緑	G
青	LB
透明	C
ライトグリーン	LG

仕様

形式記号	外径×内径（㎜×㎜）	周囲温度 使用流体温度（℃）	破壊圧力（MPa）	最高使用圧力（MPa）	最小曲半径（㎜）	質量（kg/m）	外径精度（㎜）	色の種類
TP-4	4×2	－5～60	3.0	0.8	5	0.011	±0.1	標準色：黒 白・黄 赤・緑 青・透明 ライトグリーン
TP-6	6×4				12	0.019		
TP-8	8×5				15	0.037		
TP-10	10×6.5				25	0.055	＋0.1 －0.15	
TP-12	12×8				28	0.076		

注）上記の圧力数値は常温時（20℃）に測定したものです。温度による補正は、次のページのグラフを参照してください。

資料

温度別破壊圧の補正係数

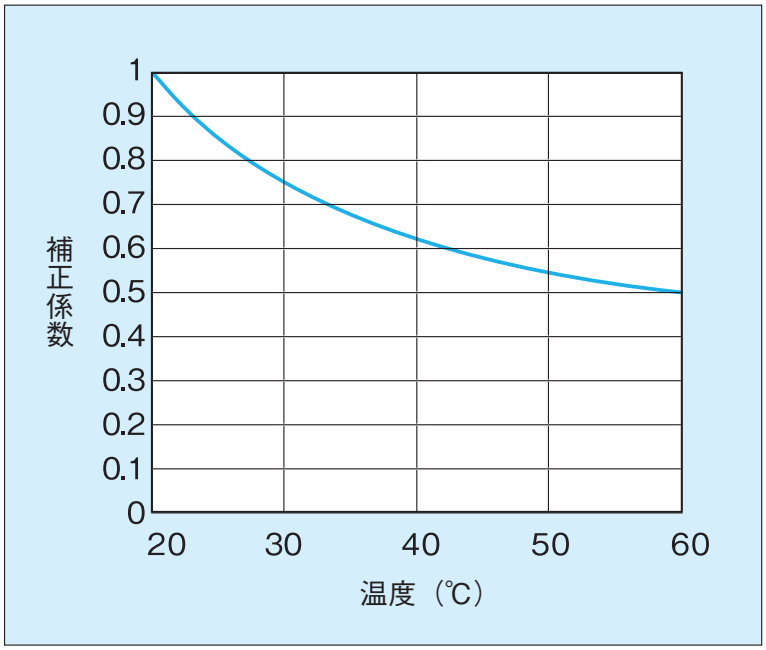

●常用使用圧力（MPa）：破壊圧力 × 補正係数 × 1/4

■ 製品の保証について

1. 保証期間

使用後 12ヶ月、ただし納入後 18ヶ月を超えない期間とします。

2. 保証内容

製品または、製品の故障部分を無償で取替え修理します。

3. 保証免責事項

●使用方法・取扱方法及び仕様条件が当該製品仕様を外れて使用することにより生じた損害。
●天災地変など当社の責に起因しない災害により生じた損害。
●その他製造者の責任とみなされないことに起因する故障及び損傷。
●納入製品の故障・不具合により誘発された損害。

甲南電機株式会社®

東京支店　〒108-0014　☎03-3454-1711
東京都港区芝4-7-8　芝ワカマツビル

大阪支店　〒530-0012　☎06-6373-6701
大阪市北区芝田1-1-4　阪急ターミナルビル

西部支店　〒732-0052　☎082-568-0071
広島市東区光町1-12-20 もみじ広島光町ビル

国 際 部　〒663-8133　☎0798-48-5931
西宮市上田東町4-97

URL=https://www.konan-em.com/

QUALITY SYSTEM CERTIFICATION
DNV·GL
ISO 9001
MGMT. SYS.
RvA C024

東北営業所　☎022-215-1195
千葉営業所　☎043-305-1401
北海道出張所　☎011-792-7451
名古屋営業所　☎052-581-6541
金沢営業所　☎076-233-1411
高松営業所　☎087-835-0411
広島営業所　☎082-568-0071
北九州営業所　☎093-541-0281

代理店

2002.9
このカタログは予告なしに改訂することがありますのでご了承ください。
2022.03-13版（D2）-H